THIS DRAWING IS UNPUBLISHED. RELEASED FOR PUBLICATION -,- .
© COPYRIGHT 2005 By - ALL RIGHTS RESERVED.

REVISIONS

P	LTR	DESCRIPTION	DATE	DWN	APVD
	U	REVISED PER ECO-15-015252	13NOV15	BJ	FY

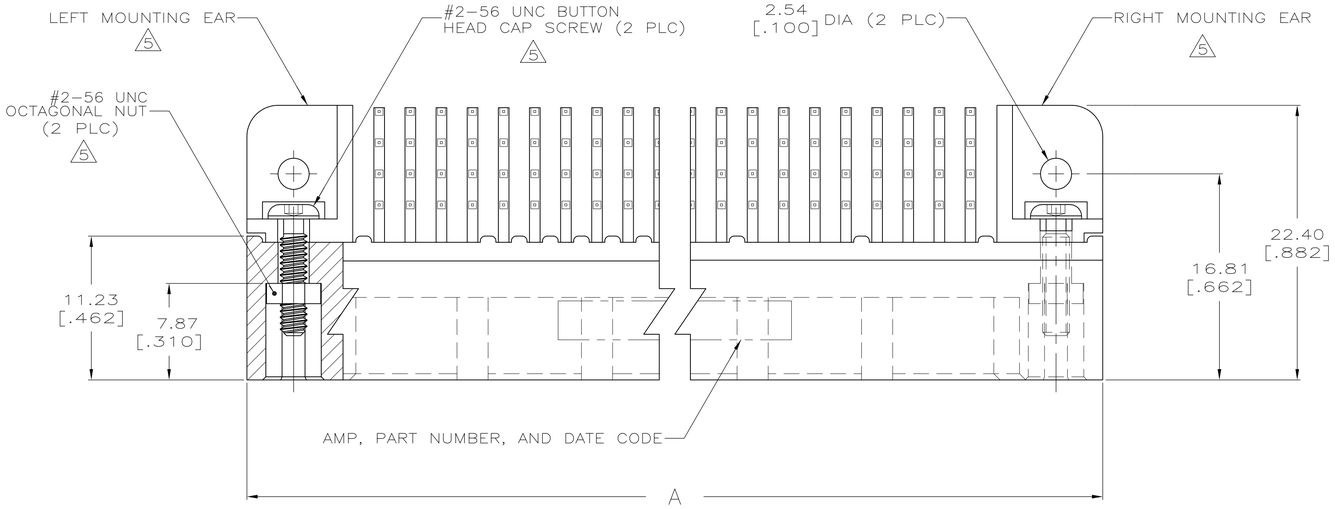

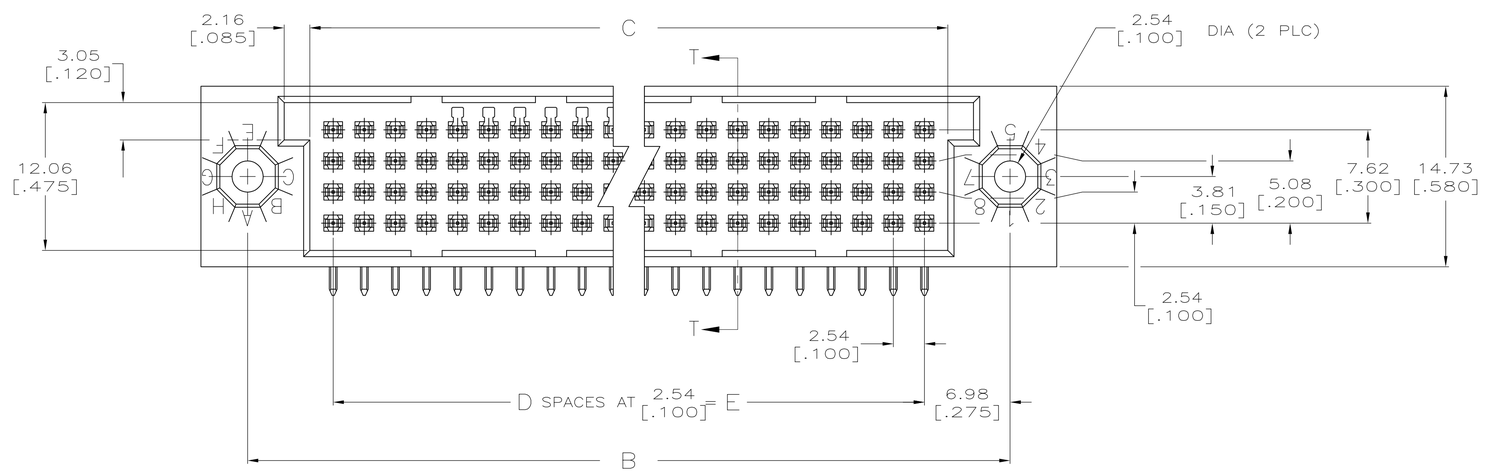

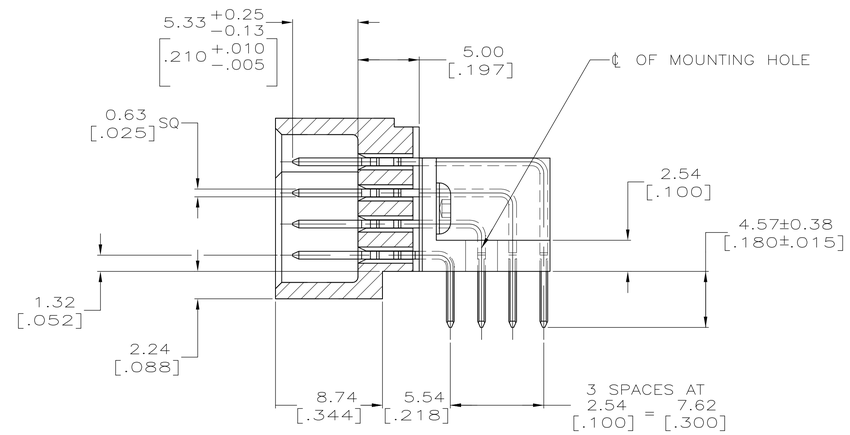

SECTION T-T

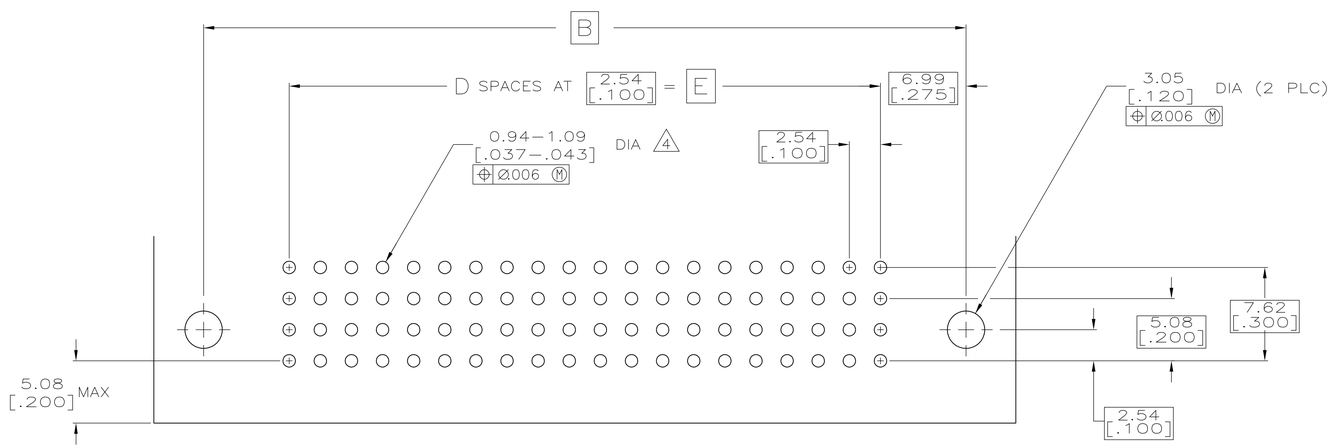

RECOMMENDED P.C. BOARD LAYOUT

THIS DRAWING IS A CONTROLLED DOCUMENT.

DIMENSIONS: mm [INCHES]

TOLERANCES UNLESS OTHERWISE SPECIFIED:
0 PLC ± –
1 PLC ± –
2 PLC ± –
3 PLC ± 0.13 [.005]
4 PLC ± –
ANGLES ± –

MATERIAL 1 2
FINISH 3

DWN R.K. SEIFRIED 05/16/90
CHK J.D.WEARY 02/11/92
APVD J.D.WEARY 02/11/92
PRODUCT SPEC —
APPLICATION SPEC —
WEIGHT —

TE Connectivity

NAME ASSY, HDI, 4 ROW, RIGHT ANGLE PIN 4.57 [.180] LONG SOLDER TAILS

SIZE	CAGE CODE	DRAWING NO	RESTRICTED TO
A1	00779	C-533444	—

CUSTOMER DRAWING SCALE 4:1 SHEET 1 OF 2 REV U

4805 (1/15)

THIS DRAWING IS UNPUBLISHED. RELEASED FOR PUBLICATION - ,- .
© COPYRIGHT - By - ALL RIGHTS RESERVED.

REVISIONS

P	LTR	DESCRIPTION	DATE	DWN	APVD
	-	SEE SHEET 1	-	-	-

1. HOUSING MATERIAL: THERMOPLASTIC, COLOR-BLACK.
2. CONTACT MATERIAL: PHOSPHOR BRONZE.
3. FINISH:
   MATING AREA: MEETS THE PERFORMANCE REQUIREMENTS OF PRODUCT SPECIFICATION 108-9063; BASED ON TELCORDIA DR-1217-CORE APPLICATIONS IN UNCONTROLLED ENVIRONMENTS.
   SOLDER TAILS AREA: TIN-LEAD PLATED.
4. RIGHT ANGLE PIN RECOMMENDED P.C. BOARD HOLE SIZES ARE 0.94-1.09 [.037-.043]; RECOMMENDED PAD DIA IS 1.52 [.060].
5. MOUNTING EARS AND HARDWARE PURCHASED SEPARATELY, KIT PART NUMBER 533050-1.
6. DIMENSIONS IN BRACKETS ARE IN INCHES.
7. HOUSINGS WITH CENTER MOUNTING IS RECOMMENDED FOR ASSEMBLIES HAVING 75 CONTACTS PER ROW OR MORE.
8. PART NUMBER IS OBSOLETE.
9. OBSOLETE PARTS: OBSOLETE CIS STREAMLINING PER D.RENAUD/D.SINISI

	E	D	C	B	A	POSN	PART NO.
8	160.02 [6.300]	~~63~~	163.83 [6.450]	173.99 [6.850]	181.61 [7.150]	~~256~~	2-533444-1
8 7	251.46 [9.900]	~~99~~	255.27 [10.050]	265.43 [10.450]	273.05 [10.750]	~~400~~	2-533444-0
8	167.64 [6.600]	~~66~~	171.45 [6.750]	181.61 [7.150]	189.23 [7.450]	~~268~~	1-533444-9
8	144.78 [5.700]	~~57~~	148.59 [5.850]	158.75 [6.250]	166.37 [6.550]	~~232~~	1-533444-8
8	134.62 [5.300]	~~53~~	138.43 [5.450]	148.59 [5.850]	156.21 [6.150]	~~216~~	1-533444-7
8	81.28 [3.200]	~~32~~	85.09 [3.350]	95.25 [3.750]	102.87 [4.050]	~~132~~	1-533444-6
8	66.04 [2.600]	~~26~~	69.85 [2.750]	80.01 [3.150]	87.63 [3.450]	~~108~~	1-533444-5
8	55.88 [2.200]	~~22~~	59.69 [2.350]	69.85 [2.750]	77.47 [3.050]	~~92~~	1-533444-4
	-	-	-	-	-	-	1-533444-3
9 OBSOLETE	187.96 [7.400]	74	191.77 [7.550]	201.93 [7.950]	209.55 [8.250]	300	~~1-533444-2~~
8	175.26 [6.900]	~~69~~	179.07 [7.050]	189.23 [7.450]	196.85 [7.750]	~~280~~	1-533444-1
8	162.56 [6.400]	~~64~~	166.37 [6.550]	176.53 [6.950]	184.15 [7.250]	~~260~~	1-533444-0
	149.86 [5.900]	59	153.67 [6.050]	163.83 [6.450]	171.45 [6.750]	240	533444-9
8	137.16 [5.400]	~~54~~	140.97 [5.550]	151.13 [5.950]	158.75 [6.250]	~~220~~	533444-8
8	124.46 [4.900]	~~49~~	128.27 [5.050]	138.43 [5.450]	146.05 [5.750]	~~200~~	533444-7
8	111.76 [4.400]	~~44~~	115.57 [4.550]	125.73 [4.950]	133.35 [5.250]	~~180~~	533444-6
8	99.06 [3.900]	~~39~~	102.87 [4.050]	113.03 [4.450]	120.65 [4.750]	~~160~~	533444-5
9 OBSOLETE	86.36 [3.400]	34	90.17 [3.550]	100.33 [3.950]	107.95 [4.250]	140	~~533444-4~~
	78.74 [3.100]	31	82.55 [3.250]	92.71 [3.650]	100.33 [3.950]	128	533444-3
8	73.66 [2.900]	~~29~~	77.47 [3.050]	87.63 [3.450]	95.25 [3.750]	~~120~~	533444-2
8	60.96 [2.400]	~~24~~	64.77 [2.550]	74.93 [2.950]	82.55 [3.250]	~~100~~	533444-1

THIS DRAWING IS A CONTROLLED DOCUMENT.

DIMENSIONS: mm [INCHES]

TOLERANCES UNLESS OTHERWISE SPECIFIED:
0 PLC ± -
1 PLC ± -
2 PLC ± -
3 PLC ± 0.13 [.005]
4 PLC ± -
ANGLES ± -

MATERIAL 1 2

FINISH 3

DWN R.K. SEIFRIED 05/16/90
CHK JOHN WEARY 02-11-92
APVD JOHN WEARY 02-11-92

PRODUCT SPEC -
APPLICATION SPEC -
WEIGHT -

TE Connectivity

NAME ASSY,HDI, 4 ROW, RIGHT ANGLE PIN 4.57 [.180] LONG SOLDER TAILS

SIZE	CAGE CODE	DRAWING NO	RESTRICTED TO
A1	00779	C-533444	-

CUSTOMER DRAWING

SCALE 4:1 SHEET 2 OF 2 REV U

4805 (1/15)

Общество с ограниченной ответственностью «МосЧип» ИНН 7719860671 / КПП 771901001
Адрес: 105318, г.Москва, ул.Щербаковская д.3, офис 1107

Данный компонент на территории Российской Федерации

Вы можете приобрести в компании MosChip.

Для оперативного оформления запроса Вам необходимо перейти по данной ссылке:

http://moschip.ru/get-element

Вы можете разместить у нас заказ для любого Вашего проекта, будь то серийное производство или разработка единичного прибора.

В нашем ассортименте представлены ведущие мировые производители активных и пассивных электронных компонентов.

Нашей специализацией является поставка электронной компонентной базы двойного назначения, продукции таких производителей как XILINX, Intel (ex.ALTERA), Vicor, Microchip, Texas Instruments, Analog Devices, Mini-Circuits, Amphenol, Glenair.

Сотрудничество с глобальными дистрибьюторами электронных компонентов, предоставляет возможность заказывать и получать с международных складов практически любой перечень компонентов в оптимальные для Вас сроки.

На всех этапах разработки и производства наши партнеры могут получить квалифицированную поддержку опытных инженеров.

Система менеджмента качества компании отвечает требованиям в соответствии с ГОСТ Р ИСО 9001, ГОСТ РВ 0015-002 и ЭС РД 009

Офис по работе с юридическими лицами:

105318, г.Москва, ул.Щербаковская д.3, офис 1107, 1118, ДЦ «Щербаковский»

Телефон: +7 495 668-12-70 (многоканальный)

Факс: +7 495 668-12-70 (доб.304)

E-mail: info@moschip.ru

Skype отдела продаж:
moschip.ru
moschip.ru_4
moschip.ru_6
moschip.ru_9