THIS DRAWING IS UNPUBLISHED. RELEASED FOR PUBLICATION 2006
© COPYRIGHT copyright_date BY - ALL RIGHTS RESERVED.

REVISIONS					
P	LTR	DESCRIPTION	DATE	DWN	APVD
	B	REVISED PER ECO-15-005484	28JULY2015	SC	DZ

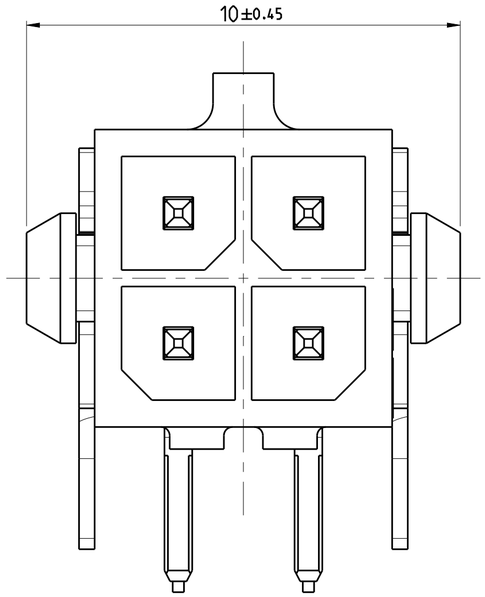

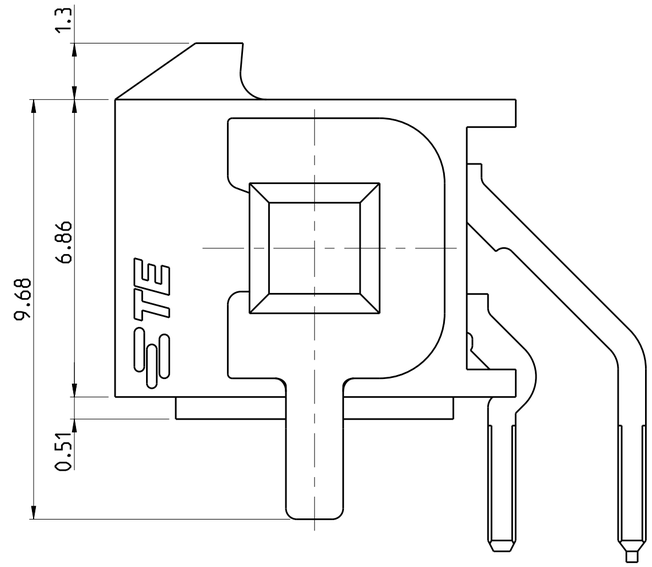

1. MATERIAL;
   CONTACTS-BRASS.
   HOUSING- UL 94V-0 RATED HIGH TEMP NYLON, COLOR; BLACK

2. PLATING;
   CONTACTS-2.54 µm MINIMUM MATTE TIN OVER 1.27 µm MINIMUM NICKEL ALL OVER

3. RECOMMENDED PCBOARD THICKNESS TO EN 60249-2-4 TABLE 3 (1.6±0.14)

4. ADAPTED TO : MATING CONN PN 794617

5. DELIVERED STATE : TAPE AND REEL

PN 5-4

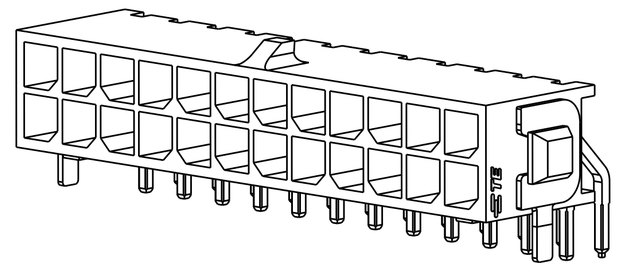

SCALE 4:1

PN 0-4

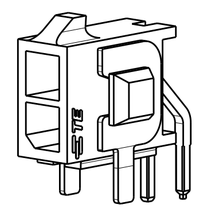

SCALE 4:1

PN 3-4

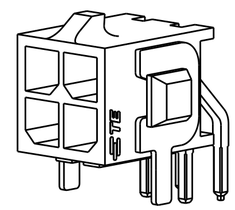

4:1

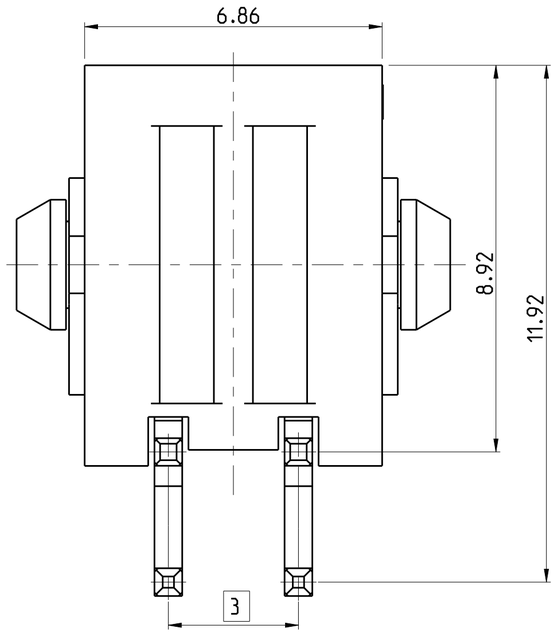

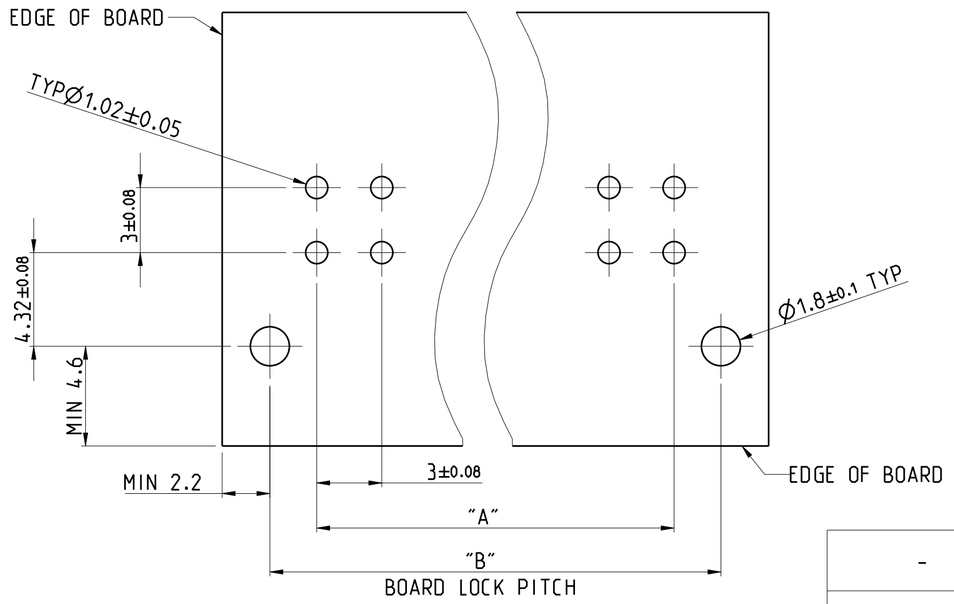

RECOMMENDED PCB LAYOUT (COMPONENT SIDE) 3

DIM"A"±0.08	DIM"B"±0.08	PLATING	NO OF POS	PART NUMBER	REV
-	4.3	2	2	0-1740655-4	A
33.0	37.3	2	24	5-1740655-4	A
3.0	7.3	2	4	3-1740655-4	A

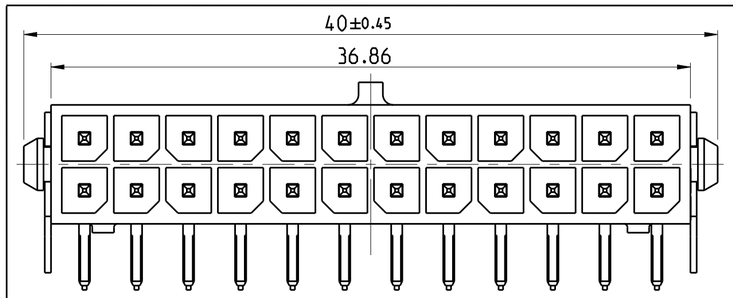

SCALE 4:1
5-1740655-4 AS SHOWN
(24 POSITION)

THIS DRAWING IS A CONTROLLED DOCUMENT.

DIMENSIONS: mm

TOLERANCES UNLESS OTHERWISE SPECIFIED:
0 PLC ±
1 PLC ±
2 PLC ±0.2
3 PLC ±
4 PLC ±
ANGLES ±

MATERIAL 1 -

FINISH - -

DWN	PRAVEEN	26-Apr-06
CHK	T.GERLACH	26-Apr-06
APVD	T.GERLACH	26-Apr-06

PRODUCT SPEC -

APPLICATION SPEC -

WEIGHT -

TE Connectivity

NAME THRU-HOLE,RIGHT ANGLE, TIN HEADER MECHANICAL,BOARDLOCK, DUAL ROW,MICRO MATE-N-LOK

SIZE	CAGE CODE	DRAWING NO	RESTRICTED TO
A2	-	C-1740655	-

CUSTOMER DRAWING | SCALE 10:1 | SHEET 1 OF 1 | REV B

1471-9 (3/13)

Общество с ограниченной ответственностью «МосЧип» ИНН 7719860671 / КПП 771901001
Адрес: 105318, г.Москва, ул.Щербаковская д.3, офис 1107

Данный компонент на территории Российской Федерации

Вы можете приобрести в компании MosChip.

Для оперативного оформления запроса Вам необходимо перейти по данной ссылке:

http://moschip.ru/get-element

Вы можете разместить у нас заказ для любого Вашего проекта, будь то серийное производство или разработка единичного прибора.

В нашем ассортименте представлены ведущие мировые производители активных и пассивных электронных компонентов.

Нашей специализацией является поставка электронной компонентной базы двойного назначения, продукции таких производителей как XILINX, Intel (ex.ALTERA), Vicor, Microchip, Texas Instruments, Analog Devices, Mini-Circuits, Amphenol, Glenair.

Сотрудничество с глобальными дистрибьюторами электронных компонентов, предоставляет возможность заказывать и получать с международных складов практически любой перечень компонентов в оптимальные для Вас сроки.

На всех этапах разработки и производства наши партнеры могут получить квалифицированную поддержку опытных инженеров.

Система менеджмента качества компании отвечает требованиям в соответствии с ГОСТ Р ИСО 9001, ГОСТ РВ 0015-002 и ЭС РД 009

Офис по работе с юридическими лицами:

105318, г.Москва, ул.Щербаковская д.3, офис 1107, 1118, ДЦ «Щербаковский»

Телефон: +7 495 668-12-70 (многоканальный)

Факс: +7 495 668-12-70 (доб.304)

E-mail: info@moschip.ru

Skype отдела продаж:
moschip.ru
moschip.ru_4
moschip.ru_6
moschip.ru_9