THIS DRAWING IS UNPUBLISHED. RELEASED FOR PUBLICATION 2008
© COPYRIGHT 2008 BY TYCO ELECTRONICS CORPORATION. ALL RIGHTS RESERVED.

LOC	DIST
GT	-

REVISIONS

P	LTR	DESCRIPTION	DATE	DWN	APVD
	C6	see ECR-08-023230	12SEP2008	TK	TK

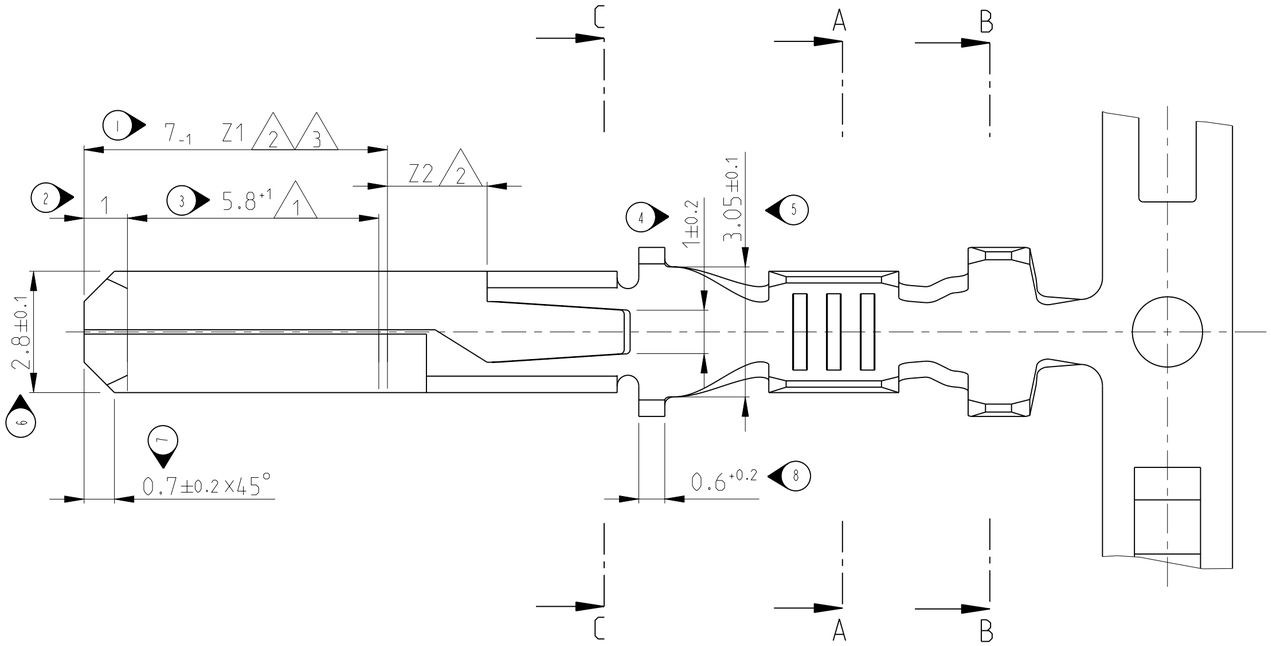

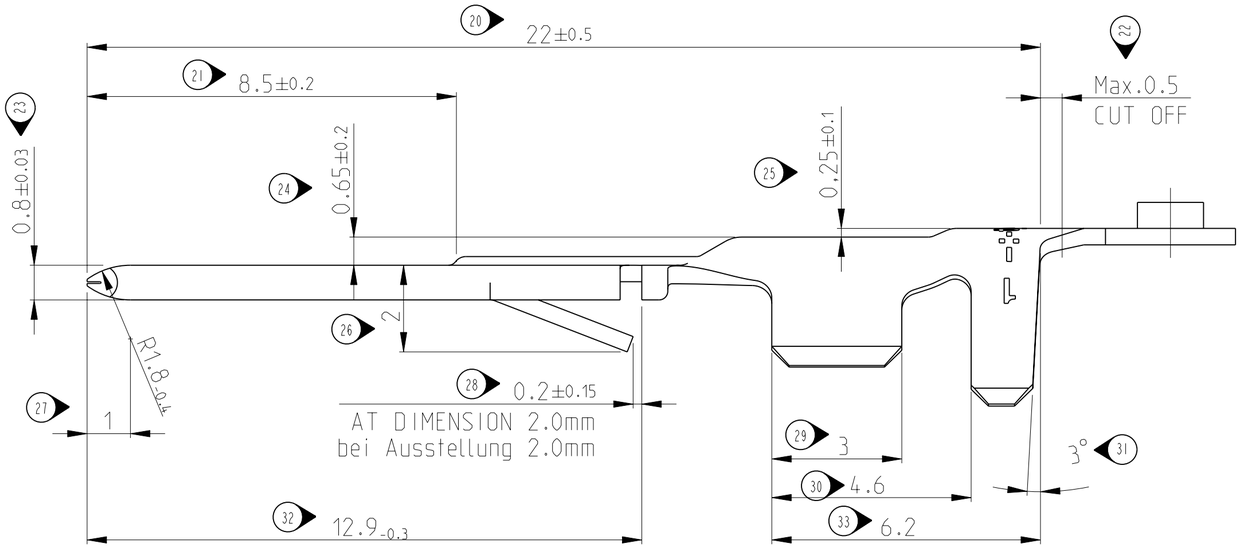

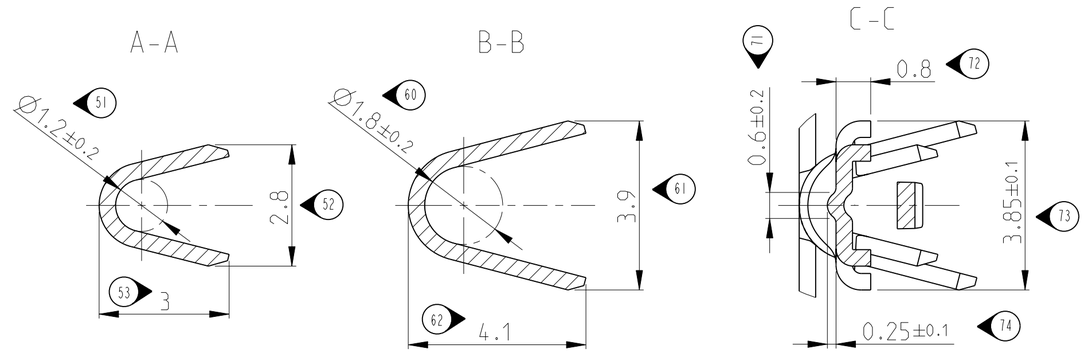

80 △1 TAB THICKNESS 0.8±0.03 AT MARKED LENGTH
Dicke 0.8±0.03 auf gekennzeichneter Länge

81 △2 SELECTIVE GOLD PLATED VERSION;
AREA Z1: CONTACT AREA MIN. 0.8 µm ELECTRO DEPOSITED GOLD
OVER 1-3 µm ELECTRO DEPOSITED NICKEL
AREA Z2: GOLD-FLASH (cca 0.04 µm) OVER NICKEL
CRIMP AREA: 0.8-2.3 µm ELECTRO DEPOSITED TIN OVER NICKEL

Ausführung 'selektiv vergoldet';
Bereich Z1: Kontakzone min. 0.8 µm galvanich Gold
über 1-3 µm galvanisch Nickel
Bereich Z2: Gold-Flasch (cca 0.04 µm) über Nickel
Crimp-Bereich: 0.8-2.3 µm galvanisch Zinn über Nickel

82 △3 SELECTIVE SILVER PLATED VERSION;
AREA Z1: CONTACT AREA MIN. 3 µm ELECTRO DEPOSITED SILVER
CRIMP AREA: min. 0.8 µm ELECTRO DEPOSITED TIN

Ausführung 'selektiv versilbert';
Bereich Z1: Kontakzone min. 3 µm galvanich Silber
Crimp-Bereich: min. 0.8 µm galvanisch Zinn

4 WIRE SIZE RANGE/Drahtgrößenbereich: 0.5-1.0 mm²
INSULATION Ø/Isolations Ø: 1.4-2.3 mm FLR-wire/Leitung
WIRE/Leiter: F-Crimp
INSULATION/Isolation: OVL-Crimp

5 CORRESPONDING TABS FOR WIRE RANGE
Weitere Flachstecker für Drahtgrößenbereich
0.2-0.5 mm² : 964131
>1.0-2.5 mm² : 964133

△6 TO BE REELED ON PLASTIC REEL
Spulen auf Kunststoffspule

LOOSE PIECE No. Einzelausführung	FINISH Oberfläche	MATERIAL	PART No. Bestell-Nr.	REV
0-964141-2	PRETINNED / vorverzinnt	CuSn4 R480	△6 1-964132-2	C
0-964141-5	SEL. SILVER PLATED △3	CuSn4 R480	0-964132-5	C
0-964141-4	SEL. GOLD PLATED △2	CuSn4 R480	0-964132-4	C
0-964141-3	PRETINNED / vorverzinnt	CuNiSi R460	0-964132-3	C
0-964141-2	PRETINNED / vorverzinnt	CuSn4 R480	0-964132-2	C
0-964141-1	PLAIN / blank	CuSn4 R480	0-964132-1	C

THIS DRAWING IS A CONTROLLED DOCUMENT FOR TYCO ELECTRONICS CORPORATION. IT IS SUBJECT TO CHANGE AND THE CONTROLLING ENGINEERING ORGANIZATION SHOULD BE CONTACTED FOR THE LATEST REVISION.

DIMENSIONS: mm

TOLERANCES UNLESS OTHERWISE SPECIFIED:
0 PLC ±0.3
1 PLC ±0.3
2 PLC ±0.3
3 PLC ±0.3
4 PLC ±0.3
ANGLES ±3°

MATERIAL: see table
FINISH: see table

DWN T. Konecny 12SEP2008
CHK M. Pavlicek 15SEP2008
APVD T. Konecny 16SEP2008
PRODUCT SPEC -
APPLICATION SPEC 114-18014
WEIGHT -

Tyco Electronics
Tyco Electronics AMP GmbH
64625 Bensheim (Germany)

NAME
2,8mm FASTIN-FASTON® TAB
2,8mm FASTIN-FASTON® Flachstecker
-

SIZE	CAGE CODE	DRAWING NO	RESTRICTED TO
A2	00779	C-964132	-

CUSTOMER DRAWING | SCALE 10:1 | SHEET 1 OF 1 | REV C6

AMP 1471-9 REV 31MAR2000

Pro/ENGINEER DRAWING

Общество с ограниченной ответственностью «МосЧип» ИНН 7719860671 / КПП 771901001
Адрес: 105318, г.Москва, ул.Щербаковская д.3, офис 1107

Данный компонент на территории Российской Федерации

Вы можете приобрести в компании MosChip.

Для оперативного оформления запроса Вам необходимо перейти по данной ссылке:

http://moschip.ru/get-element

Вы можете разместить у нас заказ для любого Вашего проекта, будь то серийное производство или разработка единичного прибора.

В нашем ассортименте представлены ведущие мировые производители активных и пассивных электронных компонентов.

Нашей специализацией является поставка электронной компонентной базы двойного назначения, продукции таких производителей как XILINX, Intel (ex.ALTERA), Vicor, Microchip, Texas Instruments, Analog Devices, Mini-Circuits, Amphenol, Glenair.

Сотрудничество с глобальными дистрибьюторами электронных компонентов, предоставляет возможность заказывать и получать с международных складов практически любой перечень компонентов в оптимальные для Вас сроки.

На всех этапах разработки и производства наши партнеры могут получить квалифицированную поддержку опытных инженеров.

Система менеджмента качества компании отвечает требованиям в соответствии с ГОСТ Р ИСО 9001, ГОСТ РВ 0015-002 и ЭС РД 009

Офис по работе с юридическими лицами:

105318, г.Москва, ул.Щербаковская д.3, офис 1107, 1118, ДЦ «Щербаковский»

Телефон: +7 495 668-12-70 (многоканальный)

Факс: +7 495 668-12-70 (доб.304)

E-mail: info@moschip.ru

Skype отдела продаж:
moschip.ru
moschip.ru_4
moschip.ru_6
moschip.ru_9