NICHT VERMASSTE KANTEN SIND NICHT MAßSTÄBLICH	ÄNDERUNGEN DIE DEM TECHNISCHEN FORTSCHRITT DIENEN, BEHALTEN WIR UNS VOR	VERTRAULICH UNVERÖFFENTLICHTE ZEICHNUNG: ALLE RECHTE VORBEHALTEN. VERVIELFÄLTIGUNG UND WEITERGABE NUR MIT GENEHMIGUNG DURCH AMP DEUTSCHLAND GMBH	ZEICHNUNG GESCHÜTZT DURCH ©COPYRIGHT 1996 AMP DEUTSCHLAND GMBH ALLE RECHTE VORBEHALTEN

REV.	ÄNDERUNG	DATUM	NAME
A	Ersetzt die Zeichnungen 828820, 963472	23.05.1996	S.Blidar
A1	Maß 2 +0.2 -0.1 war 2	08.11.96	C.Ott

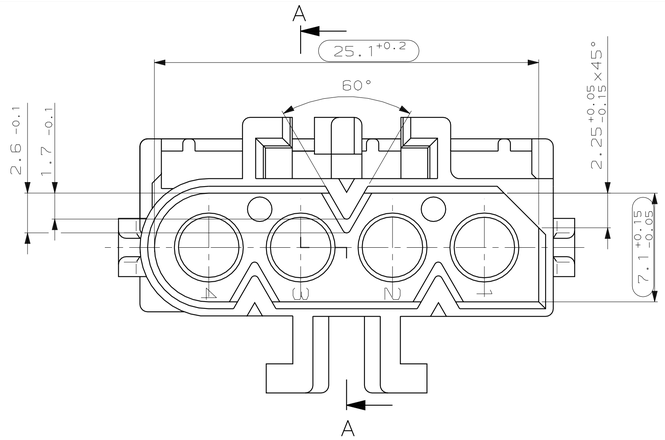

A–A
90° gedreht

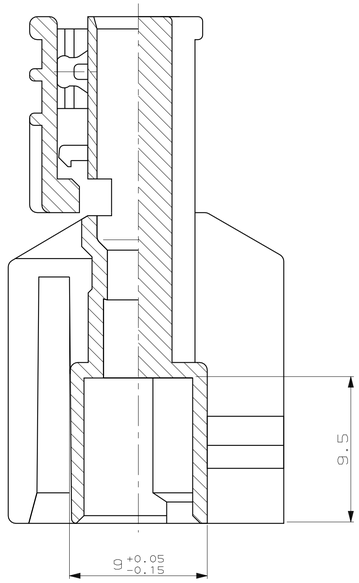

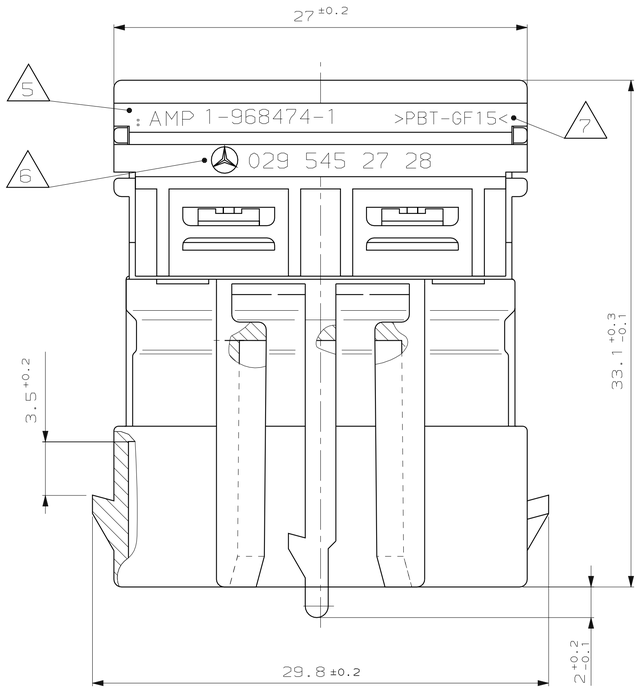

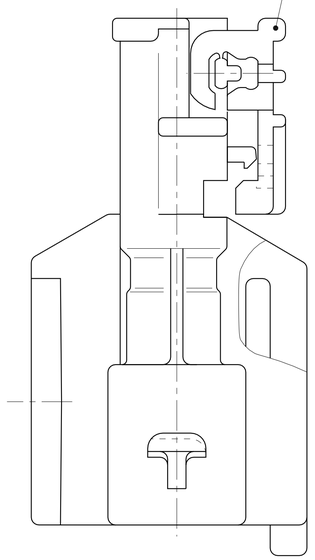

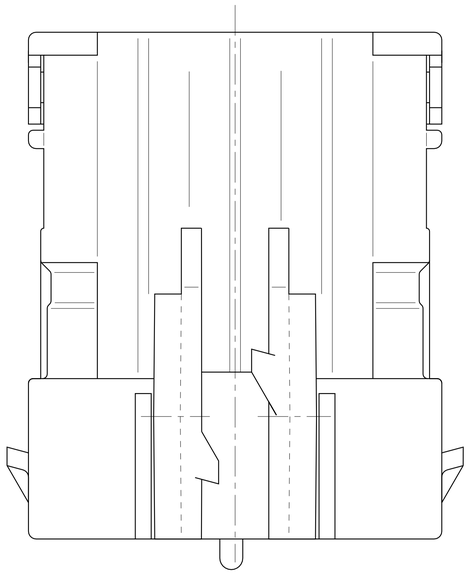

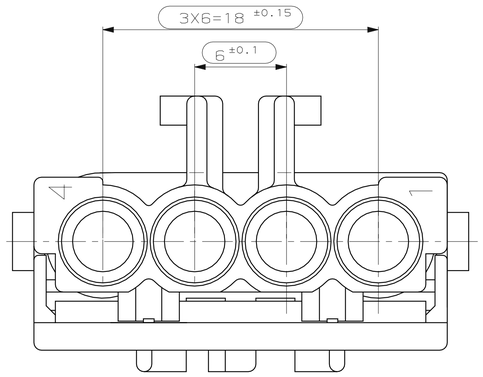

Kodierungen 2:1

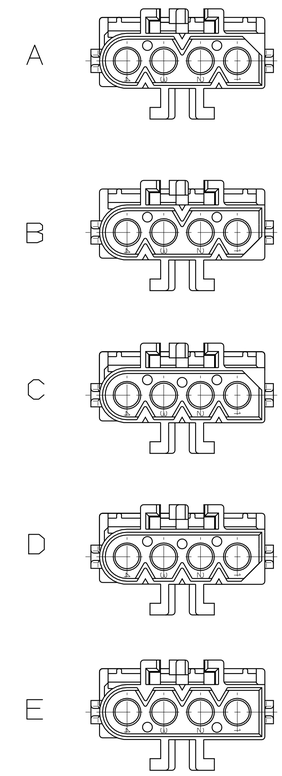

2. Kontaktsicherung
in Endraststellung M 2:1

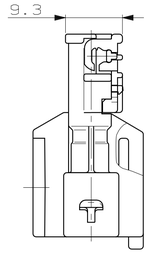

Fliegende Kupplung 1:1

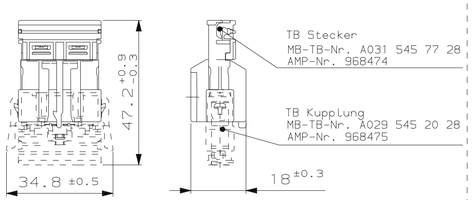

M1:1

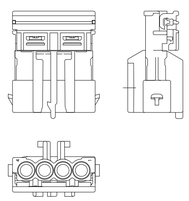

Bemerkungen:

1.) Leistungsdaten nach Spec. Nr. 108-18516-1

2.) Passend zu Kupplung (4-fach)
AMP-Nr. 968475
MB-TB-Nr. A029 545 20 28

3.) Kammer passend für Ø 2.5mm System, Kontaktstift Ausführung A
siehe AMP-Tab.-Zeichnung 90-9771-3
Mercedes-Benz-Tab.-Zeichnung A029 545 30 28
max. zulässiger Leitungsquerschnitt 4mm² FLR,
die Stückzahl ist im Leitungssatz festgelegt.

4.) Funktionsbestimmende Maße, die mit ▭ gekennzeichnet sind, werden im EMPB dokumentiert.
Nicht gekennzeichnete Maße werden ebenfalls ausgemessen, aber nicht im EMPB dokumentiert.
Abweichungen werden insofern zugelassen, als die Funktionsfähigkeit nicht beeinträchtigt wird. Im Reklamationsfall sind Abweichungen zu korrigieren.

△5 Kennzeichnung M1.6, 0.2 vertieft N33015

△6 Kennzeichnung G1.6, 0.2 vertieft N33015

△7 Materialbezeichnung

8.) Diese Zeichnung ersetzt die AMP-Zeichnung 828820, 963472

ZGS	KOD.	MB BESTELL-NR.	AMP BESTELL-NR.	REV.	BENENNUNG EINZELTEIL	WERKSTOFF	OBERFLÄCHE / FARBE
–	E	A035 545 36 28kZ	5-968474-1	A	Stiftgehäuse	PBT-GF15 Nach DBL5420	grün ähnlich RAL 6017
–	D	A035 545 27 28kZ	4-968474-1	A	Stiftgehäuse	PBT-GF15 Nach DBL5420	violett ähnlich RAL 4004
–	C	A031 545 65 28kZ	3-968474-1	A	Stiftgehäuse	PBT-GF15 Nach DBL5420	Blau ähnlich RAL 5012
–	B	A031 545 64 28kZ	2-968474-1	A	Stiftgehäuse	PBT-GF15 Nach DBL5420	Natur –
–	A	A029 545 27 28kZ	1-968474-1	A	Stiftgehäuse	PBT-GF15 Nach DBL5420	Schwarz RAL 9011

GEZ. S. Blidar 04-JUN-96 GEPR. J. Woller 04-JUN-96

Lieferung nur nach Zeichnung und/oder CAD-Daten sowie erprobtem, freigegebenem Muster. Keinerlei Änderung ohne vorherige Freigabe durch die mit Änderungsvermerk der Mercedes-Benz AG versehene(n) Zeichnung/CAD-Daten.

Änd.	ZGS	CAD	Auftrags-Nr.	ED-KB	Konstr.-Abtlg.
	–		–	–	–

bearb. | ZP | Gewicht (kg) 5,1 | System
gepr. | gen.

Mercedes-Benz Benennung: TB Stecker (4-fach) | Format A1

Mercedes-Benz Sach-Nr.: A031 545 77 28 | Blatt 1 v. 1

NUR FÜR MERCEDES-BENZ

ZEICHNUNG GÜLTIG AB .....

AMP | AMP DEUTSCHLAND GmbH D-63225 Langen

BENENNUNG: Stiftgehäuse 4 polig
ø 2.5 mm Kontaktsystem

K

NICHT TOLERIERTE MASSE: DIN 16 901-140 Winkel ±2° | FORMAT A1 | ZEICHNUNGS-NR. 968474

MASSTAB 5:1 | BLATT 1 VON 1 | REV. A1

NUMMER 968474 | VERWENDET FÜR – | PASSEND ZU 968475 | WAR NR. –

CAD-ORIGINAL ZEICHNUNG NICHT ÄNDERN

LOC A1 DIST –

AMP-EN-556 REV 9-93

08-NOV-96 07:50:38 co5200 s.968474.1.c (in EDM)

Общество с ограниченной ответственностью «МосЧип» ИНН 7719860671 / КПП 771901001
Адрес: 105318, г.Москва, ул.Щербаковская д.3, офис 1107

Данный компонент на территории Российской Федерации

Вы можете приобрести в компании MosChip.

Для оперативного оформления запроса Вам необходимо перейти по данной ссылке:

http://moschip.ru/get-element

Вы можете разместить у нас заказ для любого Вашего проекта, будь то серийное производство или разработка единичного прибора.

В нашем ассортименте представлены ведущие мировые производители активных и пассивных электронных компонентов.

Нашей специализацией является поставка электронной компонентной базы двойного назначения, продукции таких производителей как XILINX, Intel (ex.ALTERA), Vicor, Microchip, Texas Instruments, Analog Devices, Mini-Circuits, Amphenol, Glenair.

Сотрудничество с глобальными дистрибьюторами электронных компонентов, предоставляет возможность заказывать и получать с международных складов практически любой перечень компонентов в оптимальные для Вас сроки.

На всех этапах разработки и производства наши партнеры могут получить квалифицированную поддержку опытных инженеров.

Система менеджмента качества компании отвечает требованиям в соответствии с ГОСТ Р ИСО 9001, ГОСТ РВ 0015-002 и ЭС РД 009

Офис по работе с юридическими лицами:

105318, г.Москва, ул.Щербаковская д.3, офис 1107, 1118, ДЦ «Щербаковский»

Телефон: +7 495 668-12-70 (многоканальный)

Факс: +7 495 668-12-70 (доб.304)

E-mail: info@moschip.ru

Skype отдела продаж:
moschip.ru
moschip.ru_4
moschip.ru_6
moschip.ru_9