RIGHT ANGLE JACK RECEPTACLE FOR PCB SOLDER LEGS

R141.665.200

Series : **BNC 50**

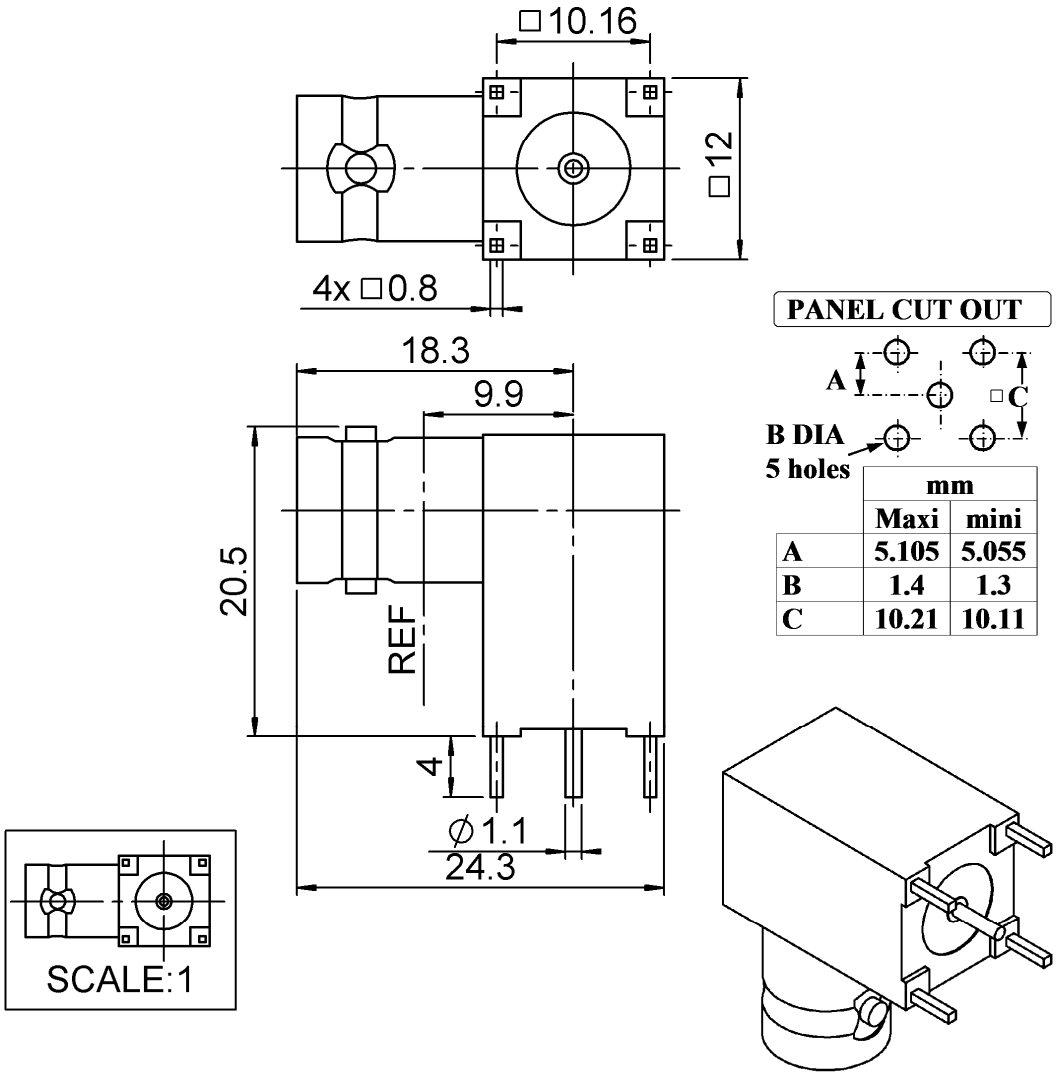

	mm	
	Maxi	mini
A	5.105	5.055
B	1.4	1.3
C	10.21	10.11

All dimensions are in mm.

COMPONENTS	MATERIALS	PLATING (µm)
BODY	**BRASS**	**NICKEL**
CENTER CONTACT	**BRONZE**	**GOLD**
OUTER CONTACT		
INSULATOR	**PTFE**	
GASKET		
OTHERS PARTS		
-	-	-
-	-	-

Issue : 1122 A

In the effort to improve our products, we reserve the right to make changes judged to be necessary.

RADIALL

RIGHT ANGLE JACK RECEPTACLE FOR PCB SOLDER LEGS

R141.665.200

Series : **BNC 50**

PACKAGING

Standard	Unit	Other
100	**'W' option**	**Contact us**

SPECIFICATION

ELECTRICAL CHARACTERISTICS

Impedance			**50**	Ω
Frequency			**0-1.5**	GHz
VSWR	**1.08**	+	**0,0060**	x F(GHz) Maxi
Insertion loss			**.06***	√F(GHz) dB Maxi
RF leakage		- (	**57**	- F(GHz)) dB Maxi
Voltage rating			**500**	Veff Maxi
Dielectric withstanding voltage			**1500**	Veff mini
Insulation resistance			**5000**	MΩ mini

ENVIRONMENTAL

Operating temperature	**-35/+70**	° C
Hermetic seal	**NA**	Atm.cm3/s
Panel leakage	**NA**	

MECHANICAL CHARACTERISTICS

Center contact retention		
Axial force – Mating end	**15**	N mini
Axial force – Opposite end	**15**	N mini
Torque	**NA**	N.cm mini
Recommended torque		
Mating	**NA**	N.cm
Panel nut	**NA**	N.cm
Mating life	**100**	Cycles mini
Weight	**22,1000**	g

OTHER CHARACTERISTICS

Assembly instruction **NA**

Others :
*Coaxial Transmission Line Only

Issue : 1122 A

In the effort to improve our products, we reserve the right to make changes judged to be necessary.

RADIALL

Общество с ограниченной ответственностью «МосЧип» ИНН 7719860671 / КПП 771901001
Адрес: 105318, г.Москва, ул.Щербаковская д.3, офис 1107

Данный компонент на территории Российской Федерации

Вы можете приобрести в компании MosChip.

Для оперативного оформления запроса Вам необходимо перейти по данной ссылке:

http://moschip.ru/get-element

Вы можете разместить у нас заказ для любого Вашего проекта, будь то серийное производство или разработка единичного прибора.

В нашем ассортименте представлены ведущие мировые производители активных и пассивных электронных компонентов.

Нашей специализацией является поставка электронной компонентной базы двойного назначения, продукции таких производителей как XILINX, Intel (ex.ALTERA), Vicor, Microchip, Texas Instruments, Analog Devices, Mini-Circuits, Amphenol, Glenair.

Сотрудничество с глобальными дистрибьюторами электронных компонентов, предоставляет возможность заказывать и получать с международных складов практически любой перечень компонентов в оптимальные для Вас сроки.

На всех этапах разработки и производства наши партнеры могут получить квалифицированную поддержку опытных инженеров.

Система менеджмента качества компании отвечает требованиям в соответствии с ГОСТ Р ИСО 9001, ГОСТ РВ 0015-002 и ЭС РД 009

Офис по работе с юридическими лицами:

105318, г.Москва, ул.Щербаковская д.3, офис 1107, 1118, ДЦ «Щербаковский»

Телефон: +7 495 668-12-70 (многоканальный)

Факс: +7 495 668-12-70 (доб.304)

E-mail: info@moschip.ru

Skype отдела продаж:
moschip.ru
moschip.ru_4
moschip.ru_6
moschip.ru_9