THIS DRAWING IS UNPUBLISHED. RELEASED FOR PUBLICATION 20
© COPYRIGHT 20 BY - ALL RIGHTS RESERVED.

REVISIONS

| P | LTR | DESCRIPTION | DATE | DWN | APVD |
|---|---|---|---|---|---|
| | D | REVISED | 09AUG2010 | T.S | N.Y |
| | D1 | ECR-18-016368 | 05SEP2018 | GCM | P.P |
| | | | | | |
| | | | | | |

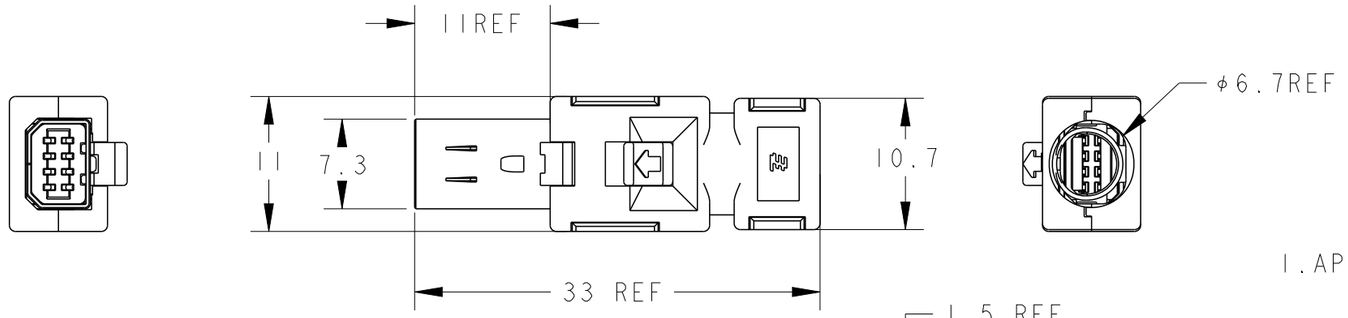


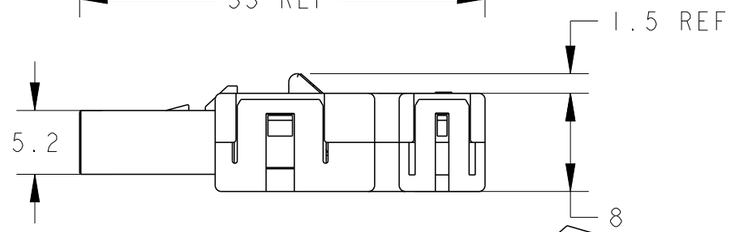


D-SHAPE TYPE 2

VIEW

CIRCUIT NO.

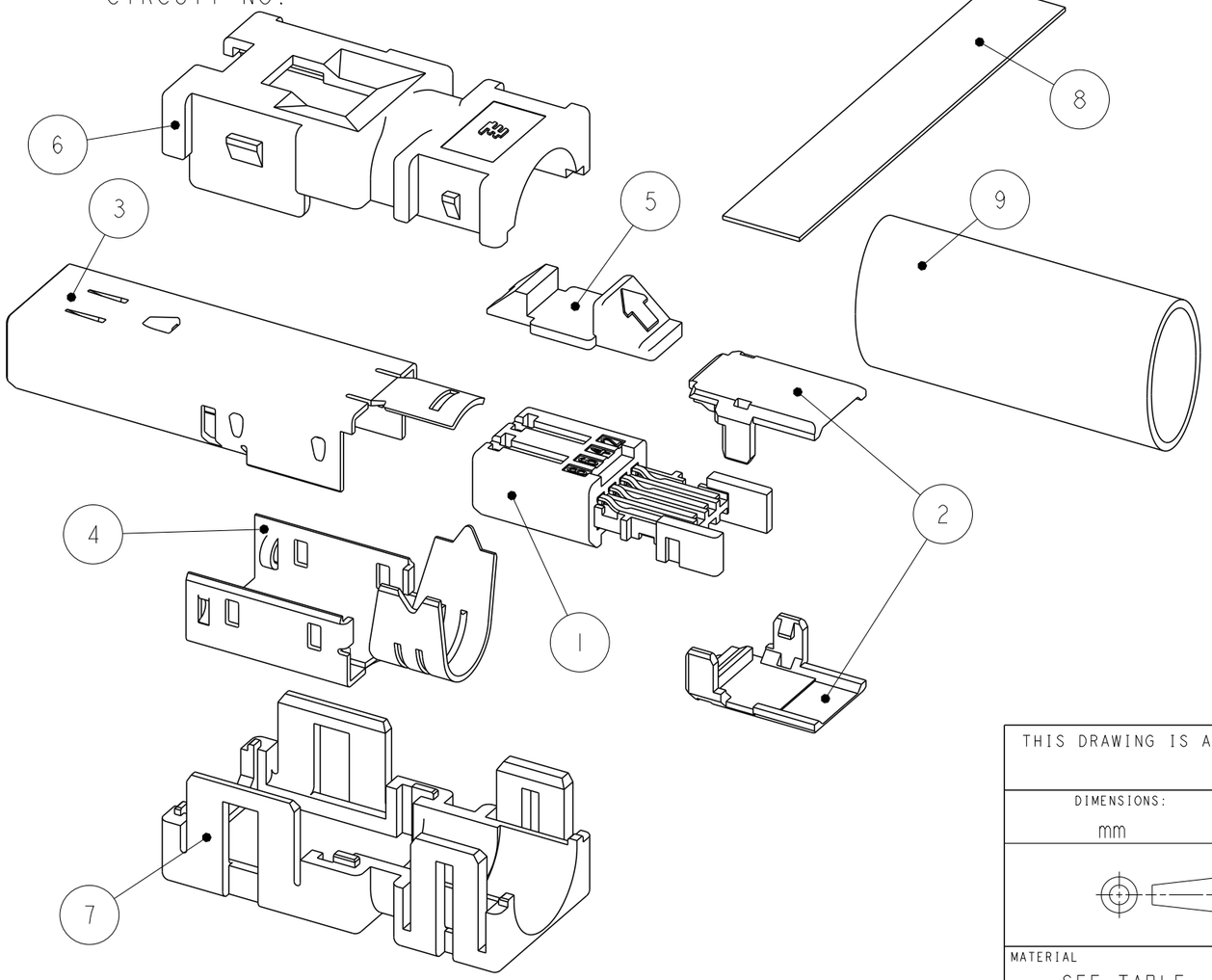


1. APPLICABLE CABLE: RECOMMENDED AWG30~26 X 8C
   MAX AWG22 ×4C
   OVERALL DIAMETER 6.7MAX.
2. DATE CODE IS DESCREIBED ON THE BUNDLED CUSTOMER DRAWING.
3. THE PRODUCT OF THIS DRAWING NO. IS PACKED INDIVIDUALLY IN PACKAGE OF EXCLUSIVE USE.

| REQ'D/ASSY | | | MATERIAL / FINISH | PART NAME | COLOR | ITEM NO. |
|---|---|---|---|---|---|---|
| 1 | 1 | 1 | CROSS-LINKED POLYOLEFIN | HEAT SHRINKABLE TUBE | | 9 |
| 1 | 1 | 1 | ELECTROLYSIS COPPER FOIL, ACRYLIC ADHESIVE MATERIAL | COPPER FOIL TAPE | | 8 |
| 1 | - | - | POLYESTER OF GLASS FILLED THERMO PLASTIC(UL94V-0) | BOTTOM COVER | YELLOW | 7 |
| - | 1 | 1 | POLYESTER OF GLASS FILLED THERMO PLASTIC(UL94V-0) | BOTTOM COVER | BLACK | |
| 1 | - | - | POLYESTER OF GLASS FILLED THERMO PLASTIC(UL94V-0) | TOP COVER | YELLOW | 6 |
| - | 1 | 1 | POLYESTER OF GLASS FILLED THERMO PLASTIC(UL94V-0) | TOP COVER | BLACK | |
| 1 | 1 | - | POLYESTER OF GLASS FILLED THERMO PLASTIC(UL94V-0) | LOCK EJECTOR | | 5 |
| - | - | 1 | POLYESTER OF GLASS FILLED THERMO PLASTIC(UL94V-0) | LOCK EJECTOR | | |
| 1 | 1 | 1 | STEEL/UNDER:Cu PLATING,TOP:Ni PLATING | BOTTOM SHELL | | 4 |
| 1 | 1 | 1 | STEEL/UNDER:Cu PLATING,TOP:Ni PLATING | TOP SHELL | | 3 |
| 2 | 2 | 2 | POLYESTER OF GLASS FILLED THERMO PLASTIC(UL94V-0) | PLUG HSG COVER | | 2 |
| 1 | 1 | 1 | CONTACT:COPPER ALLOY<br>UNDER ALL SURFACE:Ni PLATING 1.27μmMIN<br>TOP CONTACT AREA:Au PLATING:0.5μmMIN<br>SOLDERING AREA:Au FLASH<br>HSG:POLY-AMID OF GLASS FILLED THERMO PLASTIC(UL94V-0) | PLUG HSG SUB ASSY | | 1 |
| 2040008-3 | 2040008-2 | 2040008-1 | | | | |

THIS DRAWING IS A CONTROLLED DOCUMENT.

DIMENSIONS: mm

TOLERANCES UNLESS OTHERWISE SPECIFIED: ±0.3
~~0 PLC ±-~~
~~1 PLC ±0.5~~
~~2 PLC ±0.13~~
~~3 PLC ±0.013~~
~~4 PLC ±0.0001~~
ANGLES ±-

MATERIAL: SEE TABLE
FINISH: SEE TABLE

DWN S.INOMATA 12NOV2007
CHK I.HASEGAWA 12NOV2007
APVD I.HASEGAWA 12NOV2007
PRODUCT SPEC 108-78405
APPLICATION SPEC 114-5431
WEIGHT -

TE Connectivity

NAME: INDUSTRIAL MINI I/O PLUG CONNECTOR KIT D-SHAPE TYPE 2

SIZE A3 | CAGE CODE 00779 | DRAWING NO C-2040008 | RESTRICTED TO

CUSTOMER DRAWING | SCALE 1:1 | SHEET 1 OF 1 | REV D1

1470-19 (3/13)

Общество с ограниченной ответственностью «МосЧип» ИНН 7719860671 / КПП 771901001
Адрес: 105318, г.Москва, ул.Щербаковская д.3, офис 1107

**Данный компонент на территории Российской Федерации**

**Вы можете приобрести в компании MosChip.**

Для оперативного оформления запроса Вам необходимо перейти по данной ссылке:

http://moschip.ru/get-element

Вы можете разместить у нас заказ для любого Вашего проекта, будь то серийное производство или разработка единичного прибора.

В нашем ассортименте представлены ведущие мировые производители активных и пассивных электронных компонентов.

Нашей специализацией является поставка электронной компонентной базы двойного назначения, продукции таких производителей как XILINX, Intel (ex.ALTERA), Vicor, Microchip, Texas Instruments, Analog Devices, Mini-Circuits, Amphenol, Glenair.

Сотрудничество с глобальными дистрибьюторами электронных компонентов, предоставляет возможность заказывать и получать с международных складов практически любой перечень компонентов в оптимальные для Вас сроки.

На всех этапах разработки и производства наши партнеры могут получить квалифицированную поддержку опытных инженеров.

Система менеджмента качества компании отвечает требованиям в соответствии с ГОСТ Р ИСО 9001, ГОСТ РВ 0015-002 и ЭС РД 009

**Офис по работе с юридическими лицами:**

105318, г.Москва, ул.Щербаковская д.3, офис 1107, 1118, ДЦ «Щербаковский»

Телефон: +7 495 668-12-70 (многоканальный)

Факс: +7 495 668-12-70 (доб.304)

E-mail: info@moschip.ru

Skype отдела продаж:
moschip.ru
moschip.ru_4
moschip.ru_6
moschip.ru_9