THIS DRAWING IS UNPUBLISHED.
VERTRAULICHE UNVEROEFFENTLICHTE ZEICHNUNG
© COPYRIGHT 1997 TE Connectivity

RELEASED FOR PUBLICATION:
FREI FUER VEROEFFENTLICHUNG - , 1997.
ALL RIGHTS RESERVED.
ALLE RECHTE VORBEHALTEN.

REVISIONS
ANDERUNGEN

P	LTR	DESCRIPTION BESCHREIBUNG	DATE	DWN	APVD
	A6	REVISED PER ECR-17-014013	10FEB2018	SRG	MKO

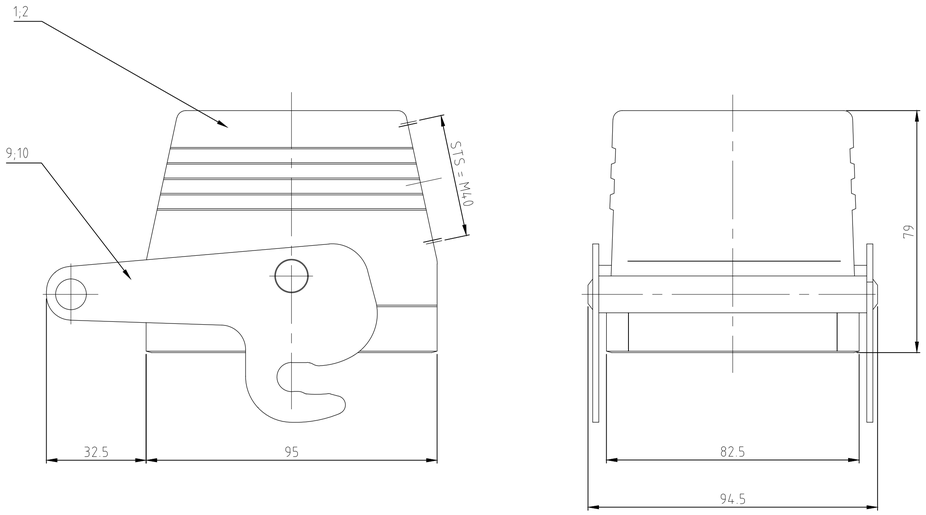

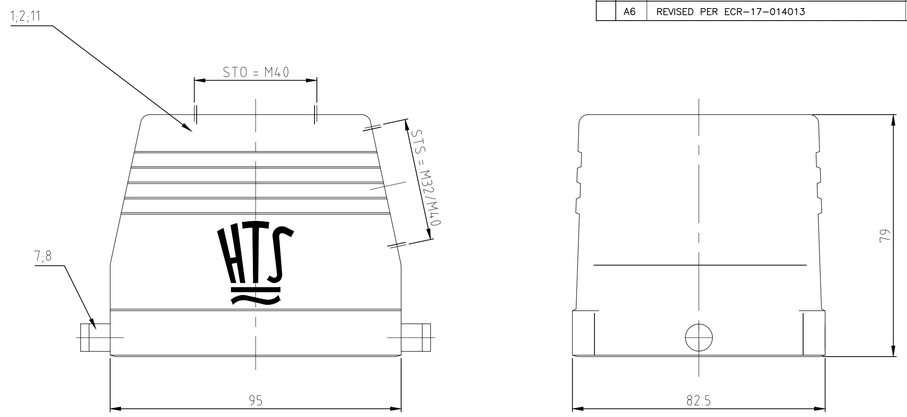

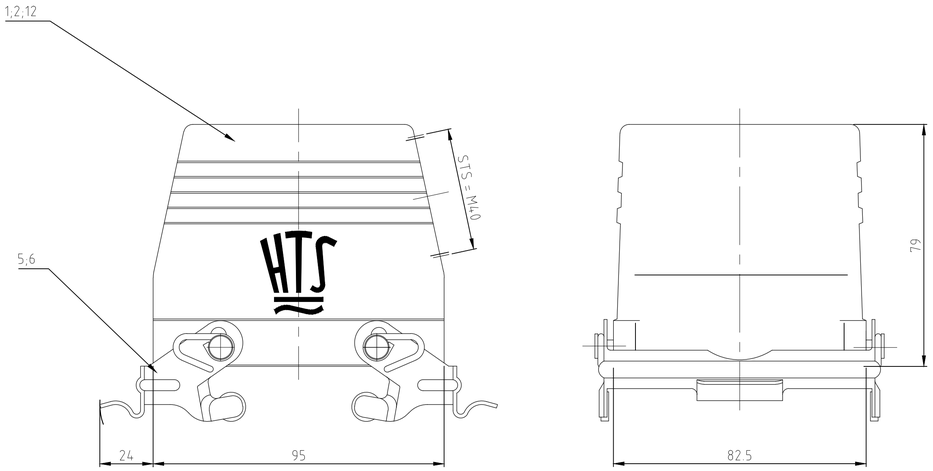

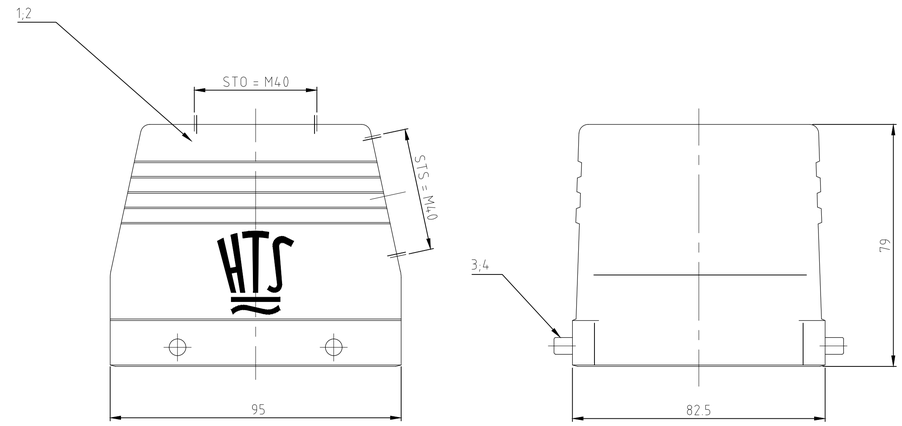

Notes

1. Material: Housing: aluminium diecasting alloy
2. Surface: - Powder varnisch grey
   - aluminium oxid +
   Varnisch black
3. Varnish on the inside not necessarily

Bemerkungen

1. Material: Gehäuse: Alu-Druckguß-Legierung
2. Oberfläche: - Pulverbeschichtung grau
   - Aluminium-oxid-Schicht +
   Lackierung schwarz
3. Lackierung im Gehäuseinnere ist nicht notwendig

1-8	1-5	1-3	0-9	0-3	1-7	1-6	1-4	1-2	1-1	1-0	0-8	0-7	0-6	0-5	0-4	0-2	0-1	DESCRIPTION / BENENNUNG	MATERIAL	SURFACE / OBERFLÄCHE	COLOR / FARBE	ITEM NO POS.	REMARKS / BEMERKUNGEN
	OBSOLETE				OBSOLETE	OBSOLETE			OBSOLETE			OBSOLETE		OBSOLETE		OBSOLETE	OBSOLETE		1	2	3		
1																		Steckergehäuse HB/hood	aluminium/ALU		grey/grau	12	NO LOGO
	1	1	1	1														Steckergehäuse HB/hood	aluminium/ALU	neutral/neutral	grey/grau	11	
							1											ZB-Zentralbügel/zentral clip	V2A/stainless steel	blank/blank		10	
						1												ZB-Zentralbügel/zentral clip	Stahl/steel	verzinkt/zink plated	blau/blue	9	
									2		2							LB-Bügelbolzen/clip bolt	V2A/stainless steel	blank/blank		8	
		2	2	2										2		2		LB-Bügelbolzen/clip bolt	Stahl/steel	verzinkt/zink plated	blau/blue	7	
					1			2										VS-Bügel/side clip	V2A/stainless steel	blank/blank		6	
2													2					VS-Bügel/side clip	Stahl/steel	verzinkt/zink plated	blau/blue	5	
										4		4						Bügelbolzen/clip bolt	V2A/stainless steel	blank/blank		4	
	4				4										4		4	Bügelbolzen/clip bolt	Stahl/steel	verzinkt/zink plated	blau/blue	3	
							1	1	1	1	1							Steckergehäuse HB-K/hood	aluminium/ALU	aluminium oxid	black/schwarz	2	
						1						1	1	1	1	1		Steckergehäuse HB/hood	aluminium/ALU		grey/grau	1	
HB.32.STS-VS.1M40.G	HB.32.STS.1M32.G	HB.32.ST-GR	HB.32.STS-GR.1M40.G	HB.32.STO-GR.1M40.G	HB.32.STS.1M32.G	HB-Z.32.STS-ZB.1M40.G	HB-K/Z.32.STS-ZB.1M40.G	HB-K.32.STS-VS.1M40.G	HB-K.32.STS-GR.1M40.G	HB-K.32.STS.1M40.G	HB-K.32.STO-GR.1M40.G	HB-K.32.STO.1M40.G	HB.32.STS-VS.1M40.G	HB.32.STS-GR.1M40.G	HB.32.STS.1M40.G	HB.32.STO-GR.1M40.G	HB.32.STO.1M40.G	DESCRIPTION					

THIS DRAWING IS A CONTROLLED DOCUMENT.
DIESE ZEICHNUNG IST EIN KONTROLLIERTES DOKUMENT.

DIMENSIONS: MASSE/MAEHTEN: mm

TOLERANCES UNLESS OTHERWISE SPECIFIED: ALLGEMEINTOLERANZEN
0 PLC ± — ±
1 PLC ± — ±
2 PLC ± — ±
3 PLC ± — ±
4 PLC ± — ±
ANGLES / WINKEL ± —

MATERIAL 3

FINISH / OBERFLAECHE/FARBE 2

DWN Schneider 06.02.03
CHK Schweiger 06.02.03
APVD —
PRODUCT SPEC PRODUKTSPEZ. —
APPLICATION SPEC VERARBEITUNGSSPEZ. —
WEIGHT GEWICHT

TE Connectivity

NAME
HOOD
Steckergehaeuse HB.32.STO/STS.1.M36/M40.G
—

SIZE A1 | CAGE CODE 00779 | DRAWING NO ZEICHNUNGS-NR. C-1106477 | RESTRICTED TO NUR FUER —

CUSTOMER DRAWING /KUNDENZEICHNUNG | SCALE MASSSTAB 1:1 | SHEET BLATT 1 OF VON 1 | REV A6

4805 (1/15)

Общество с ограниченной ответственностью «МосЧип» ИНН 7719860671 / КПП 771901001
Адрес: 105318, г.Москва, ул.Щербаковская д.3, офис 1107

Данный компонент на территории Российской Федерации

Вы можете приобрести в компании MosChip.

Для оперативного оформления запроса Вам необходимо перейти по данной ссылке:

http://moschip.ru/get-element

Вы можете разместить у нас заказ для любого Вашего проекта, будь то серийное производство или разработка единичного прибора.

В нашем ассортименте представлены ведущие мировые производители активных и пассивных электронных компонентов.

Нашей специализацией является поставка электронной компонентной базы двойного назначения, продукции таких производителей как XILINX, Intel (ex.ALTERA), Vicor, Microchip, Texas Instruments, Analog Devices, Mini-Circuits, Amphenol, Glenair.

Сотрудничество с глобальными дистрибьюторами электронных компонентов, предоставляет возможность заказывать и получать с международных складов практически любой перечень компонентов в оптимальные для Вас сроки.

На всех этапах разработки и производства наши партнеры могут получить квалифицированную поддержку опытных инженеров.

Система менеджмента качества компании отвечает требованиям в соответствии с ГОСТ Р ИСО 9001, ГОСТ РВ 0015-002 и ЭС РД 009

Офис по работе с юридическими лицами:

105318, г.Москва, ул.Щербаковская д.3, офис 1107, 1118, ДЦ «Щербаковский»

Телефон: +7 495 668-12-70 (многоканальный)

Факс: +7 495 668-12-70 (доб.304)

E-mail: info@moschip.ru

Skype отдела продаж:
moschip.ru
moschip.ru_4
moschip.ru_6
moschip.ru_9