PRODUCT NUMBER
10089871

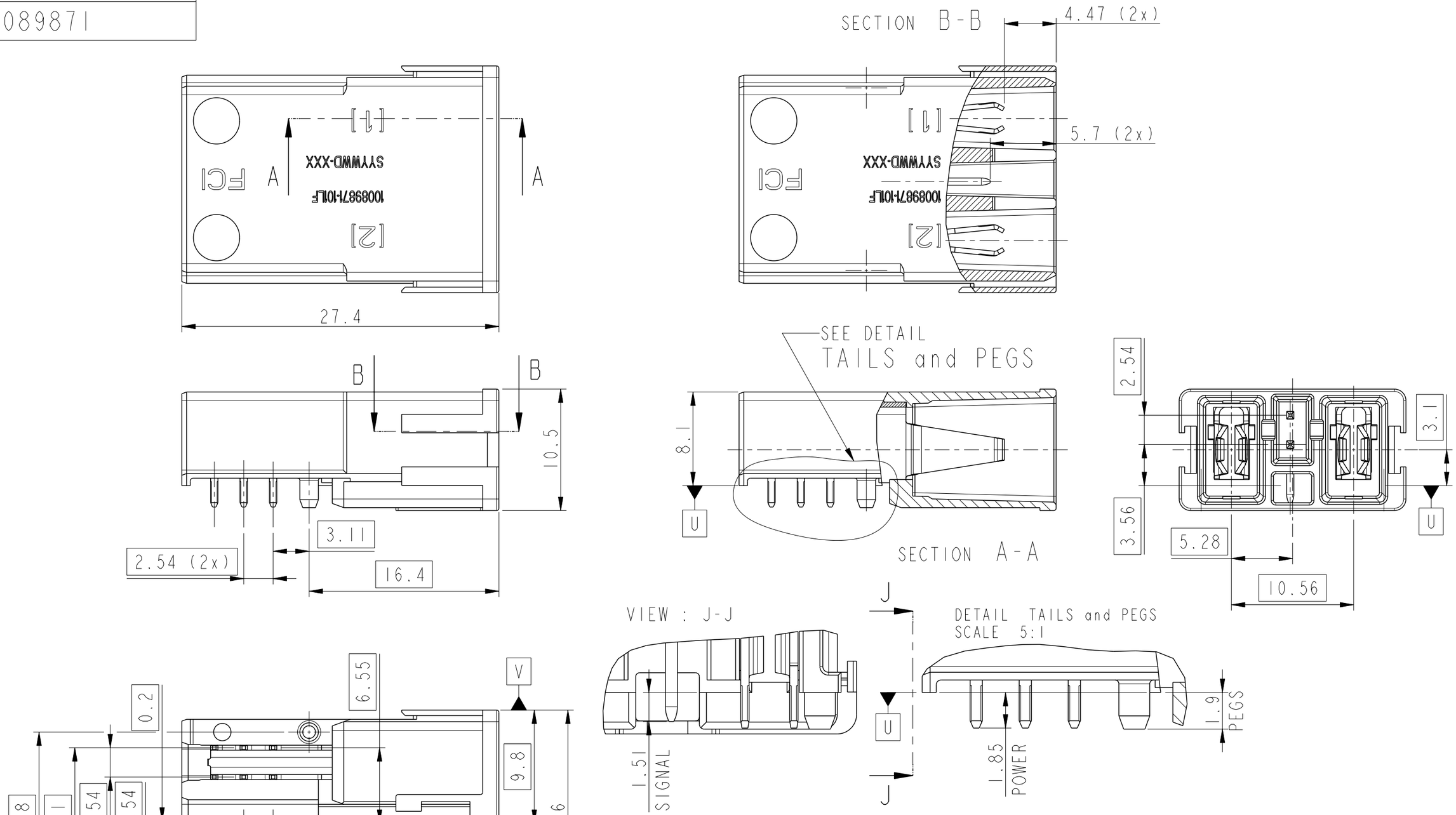

rev	ecn no	dr	date
A	H09-0076	PEP	090616
B	H09-0094	JDB	090828
-	-	-	-
-	-	-	-
-	-	-	-
-	-	-	-
-	-	-	-

www.fci.com

surface - ISO 1302 ✓ | tolerance std ISO 406 ISO 1101 | projection | mm

TOLERANCES UNLESS OTHERWISE SPECIFIED

Dr	P.Poorter	2009-03-09	ANGULAR	LINEAR	0.X	±
Eng	J.de Bruijn	2008-08-05			0.XX	±
Chr	P.Poorter	2009-03-12	0°	±°	0.XXX	±
Appr	J.de Bruijn	2009-03-12	Product family		-	

size A3 | Scale 1:1 | ECN H09-0094 | Spec ref -

title: PwrProfile+ Board Connector Assembly
UNSHIELDED PIP VERSION

dwg no: 10089871 | Rev. B

catalog no -

CUSTOMER COPY | sheet 1 of 4

Copyright FCI.

REV F - 2006-04-17

PDM: Rev:B STATUS:Released Printed: Dec 21, 2010

P/N 10089871-101LF,
PIP, Enable Function (Signal Contacts Included).

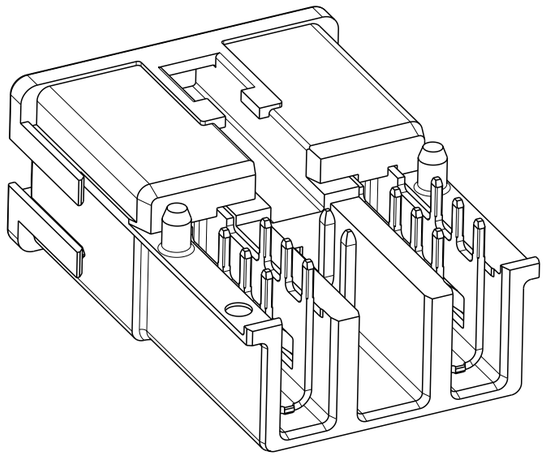

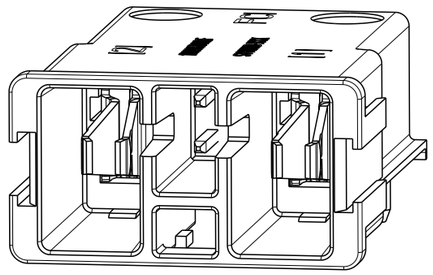

RECOMMANDED PCB LAYOUT:
PIP, Enable Function (Signal Circuit Included).

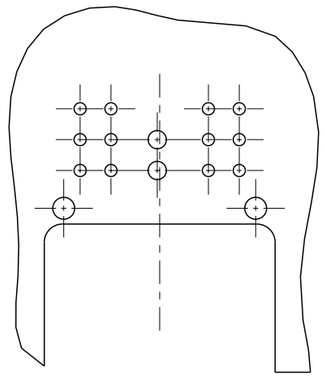

RECOMMANDED PCB LAYOUT:
PIP, No Enable Function (Signal Circuit Removed)

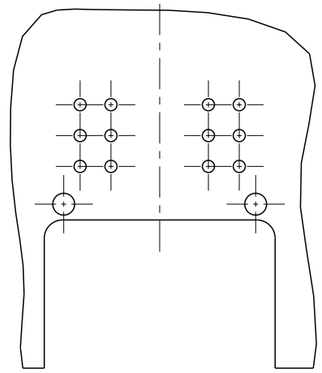

P/N 10089871-102LF,
PIP, No Enable Function (Signal Contacts Removed).

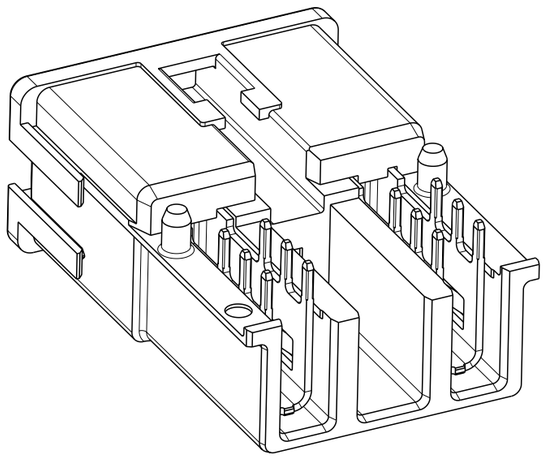

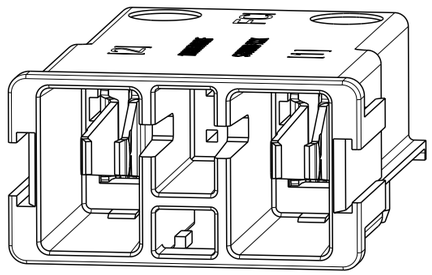

www.fci.com			surface - ISO 1302		tolerance std ISO 406 ISO 1101		projection	mm
			TOLERANCES UNLESS OTHERWISE SPECIFIED					
Dr	P.Poorter	2009-03-09	ANGULAR	LINEAR	0.X	±	size A3	Scale 1:1
Eng	J.de Bruijn	2008-08-05			0.XX	±		
Chr	P.Poorter	2009-03-12	0° ±°		0.XXX	±	ECN	H09-0094
Appr	J.de Bruijn	2009-03-12	Product family -				Spec ref	-
title	PwrProfile+ Board Connector Assembly UNSHIELDED PIP VERSION				dwg no	10089871		Rev. B
catalog no	-				CUSTOMER COPY		sheet 2 of 4	

Copyright FCI.

REV F - 2006-04-17

PDM: Rev:B STATUS:Released Printed: Dec 21, 2010

PRODUCT NUMBER

APPLICATION FOR 10089871-101LF

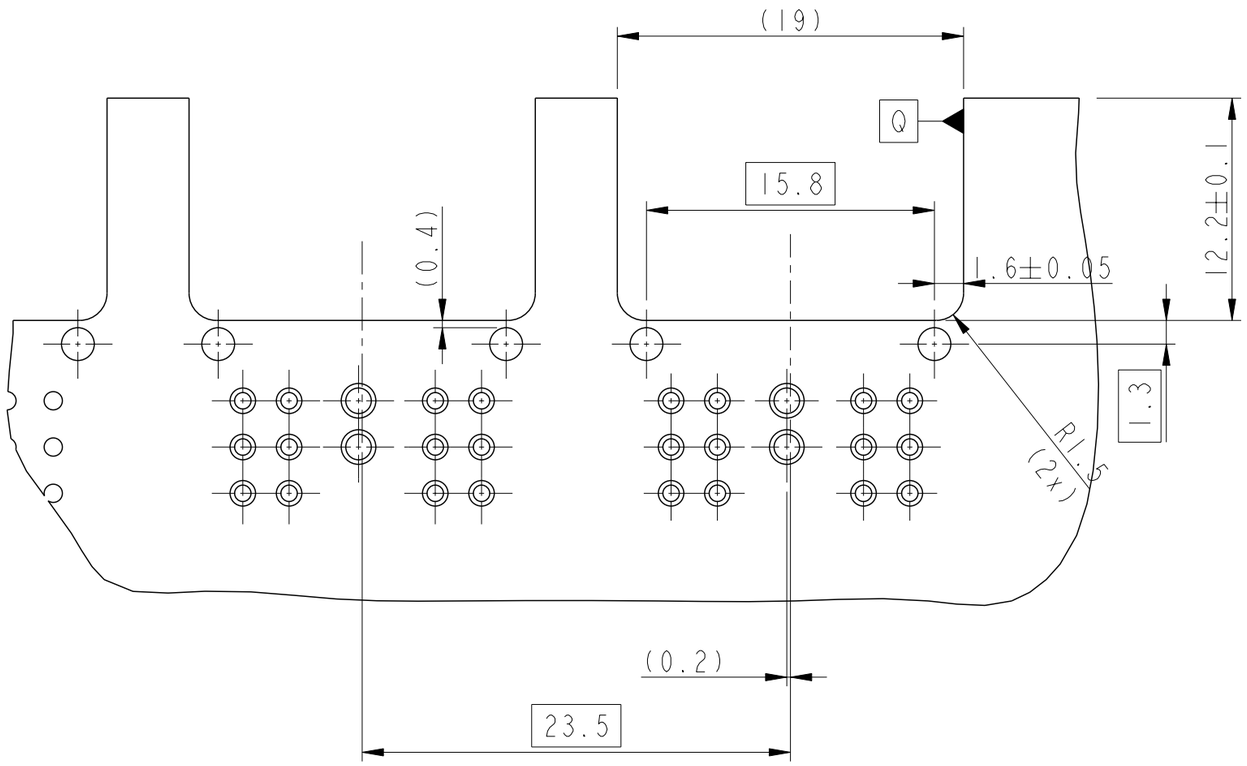

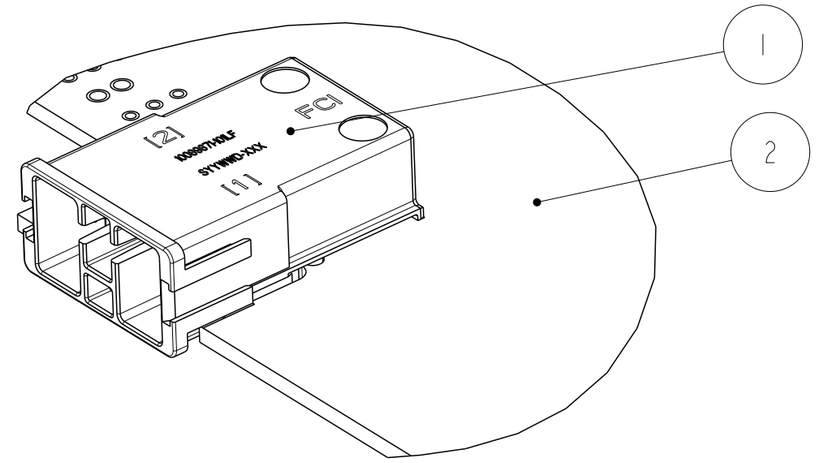

SCALE 2:1

NO	PART NAME
2	PCB
1	BOARD CONNECTOR

www.fci.com			surface - ISO 1302		tolerance std ISO 406 ISO 1101	projection	mm
			TOLERANCES UNLESS OTHERWISE SPECIFIED				
Dr	P.Poorter	2009-03-09	ANGULAR	LINEAR	0.X ±	size A3	Scale 3:1
Eng	J.de Bruijn	2008-08-05			0.XX ±		
Chr	P.Poorter	2009-03-12	0° ±°		0.XXX ±	ECN	H09-0094
Appr	J.de Bruijn	2009-03-12	Product family		-	Spec ref	-
title	PwrProfile+ Board Connector Assembly UNSHIELDED PIP VERSION				dwg no 10089871		Rev. B
	catalog no -				CUSTOMER COPY		sheet 3 of 4

Copyright FCI.

REV F - 2006-04-17

PDM: Rev:B STATUS:Released Printed: Dec 21, 2010

PCB LAYOUT: HOLE PATTERN

PCB thickness 1.6 - 2.4 mm.

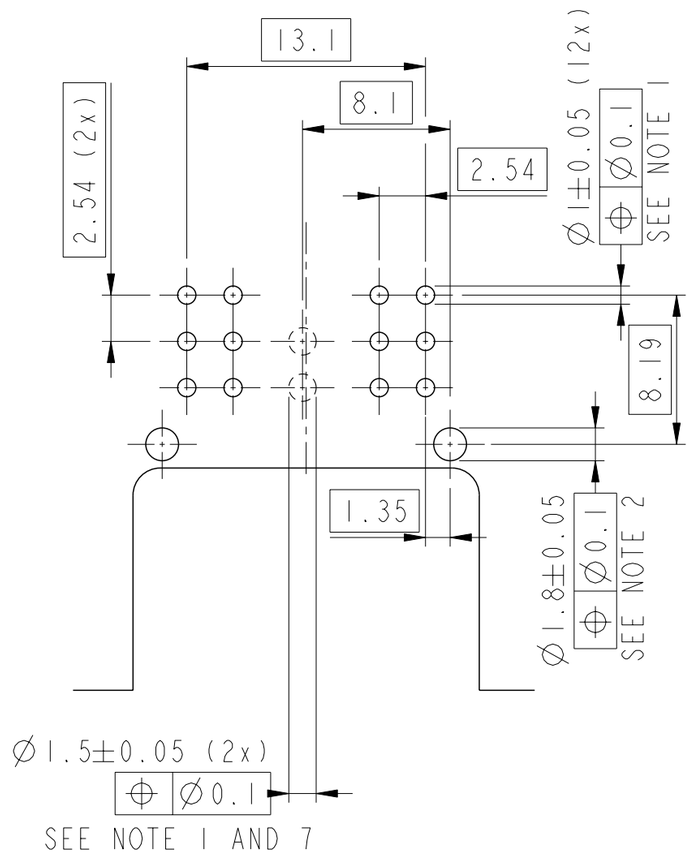

PCB LAYOUT: PLATING

Plating thickness must be constant over the connector area.

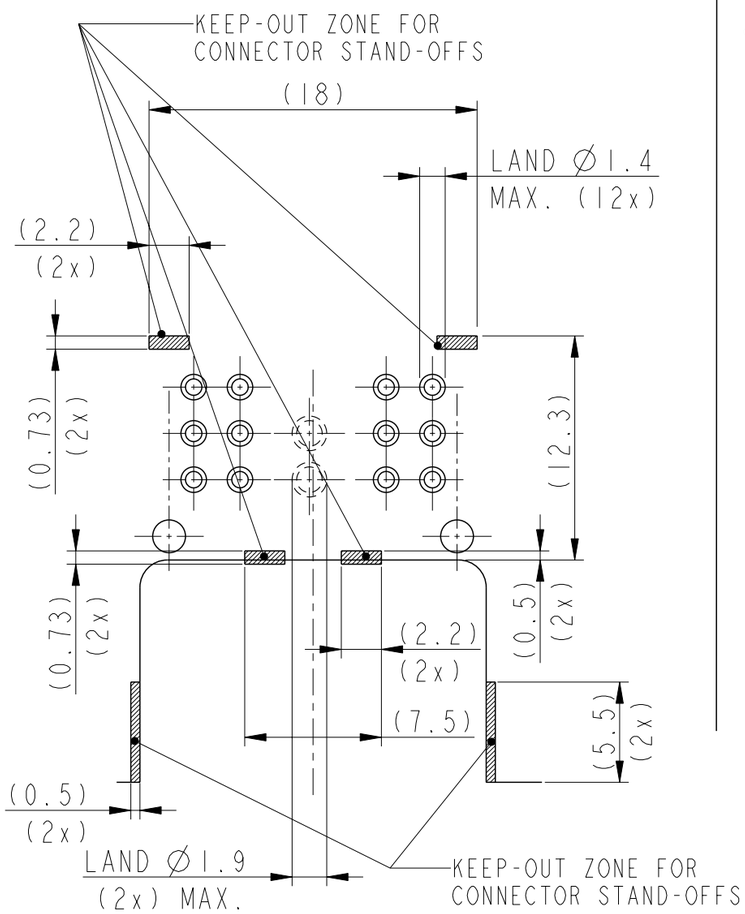

PCB LAYOUT : SOLDER PASTE

Assumed stencil thickness 0.10 mm (above copper tracks). The solder content in the paste should be sufficient, typically 50% volume percentage.
The solder tail, PCB, stencil and application process determine the solder result. The squeegee process (angle, speed, pressure, material and number of cycles) must be optimized, so that sufficient solder is available.

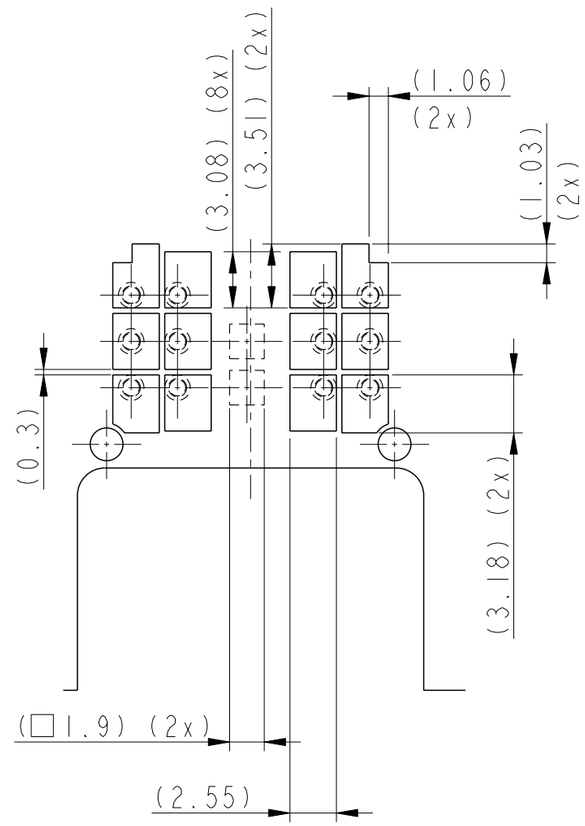

NOTES:
1. HOLE DIAMETER INCLUDES Cu PLATING
2. UNPLATED HOLE
3. PRODUCT SPECIFICATION: GS-12-594
4. PERFORMANCE BASED CONTACT FINISH ACCORDING TO GS-12-594, SECTION 4.3
5. FLAMMABILITY CLASS: UL 94-V0
6. RoHS COMPLIANT
7. ONLY WHEN USING PARTNUMBER 10089871-101LF.

www.fci.com			surface - ISO 1302	tolerance std ISO 406 ISO 1101		projection	mm
			TOLERANCES UNLESS OTHERWISE SPECIFIED				
Dr	P.Poorter	2009-03-09	ANGULAR	LINEAR	0.X ±	size A3	Scale 1:1
Eng	J.de Bruijn	2008-08-05			0.XX ±		
Chr	P.Poorter	2009-03-12	0° ±°		0.XXX ±	ECN	H09-0094
Appr	J.de Bruijn	2009-03-12	Product family		-	Spec ref	-
title	PwrProfile+ Board Connector Assembly UNSHIELDED PIP VERSION			dwg no	10089871		Rev. B
catalog no	-			CUSTOMER COPY		sheet 4 of 4	

Copyright FCI.

REV F - 2006-04-17

Общество с ограниченной ответственностью «МосЧип» ИНН 7719860671 / КПП 771901001
Адрес: 105318, г.Москва, ул.Щербаковская д.3, офис 1107

Данный компонент на территории Российской Федерации

Вы можете приобрести в компании MosChip.

Для оперативного оформления запроса Вам необходимо перейти по данной ссылке:

http://moschip.ru/get-element

Вы можете разместить у нас заказ для любого Вашего проекта, будь то серийное производство или разработка единичного прибора.

В нашем ассортименте представлены ведущие мировые производители активных и пассивных электронных компонентов.

Нашей специализацией является поставка электронной компонентной базы двойного назначения, продукции таких производителей как XILINX, Intel (ex.ALTERA), Vicor, Microchip, Texas Instruments, Analog Devices, Mini-Circuits, Amphenol, Glenair.

Сотрудничество с глобальными дистрибьюторами электронных компонентов, предоставляет возможность заказывать и получать с международных складов практически любой перечень компонентов в оптимальные для Вас сроки.

На всех этапах разработки и производства наши партнеры могут получить квалифицированную поддержку опытных инженеров.

Система менеджмента качества компании отвечает требованиям в соответствии с ГОСТ Р ИСО 9001, ГОСТ РВ 0015-002 и ЭС РД 009

Офис по работе с юридическими лицами:

105318, г.Москва, ул.Щербаковская д.3, офис 1107, 1118, ДЦ «Щербаковский»

Телефон: +7 495 668-12-70 (многоканальный)

Факс: +7 495 668-12-70 (доб.304)

E-mail: info@moschip.ru

Skype отдела продаж:
moschip.ru
moschip.ru_4
moschip.ru_6
moschip.ru_9