THIS DRAWING IS UNPUBLISHED. RELEASED FOR PUBLICATION 20
© COPYRIGHT 20 BY TYCO ELECTRONICS CORPORATION. ALL RIGHTS RESERVED.

LOC	DIST
DS	–

REVISIONS

P	LTR	DESCRIPTION	DATE	DWN	APVD
	A	RELEASED	02.MAR'09	SC	JK

NOTE;
1.APPLICABLE CONTACT P/N
  -TAB CONTACT:177917-□(AWG#16-#20)
  177916-□(AWG#22-#26)
2.MATING CONN.P/N
  -PLUG HSG: □-368575-□
  -REC CONTACT:177915-□(AWG#16-#20)
  177914-□(AWG#22-#26)
3.APPLICABLE DOUBLE LOCK PLATE: □-368590-1
4.GENERAL TOLERANCES:±0.3
5.ACCORDING TO IEC 60335-1 4.2 EDITION
  -PART MEETS GWT 750°& 850°C.
  -MATERIAL MEETS BALL PRESSURE TESTING AT 125°C.
  -MATERIAL HAS CTI VALUE OF 250V.
6.MIN.THICKNESS OF INSULATING MATERIAL
  BETWEEN ADJACENT POLES: 0.35mm

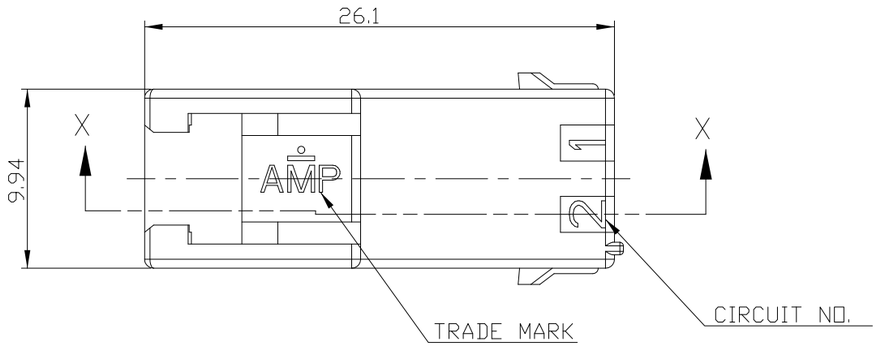

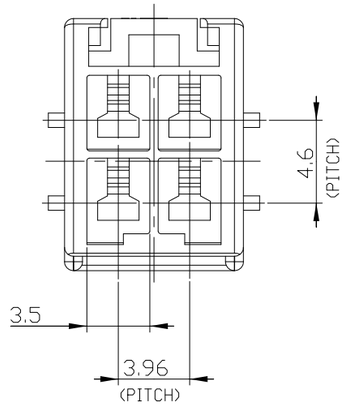

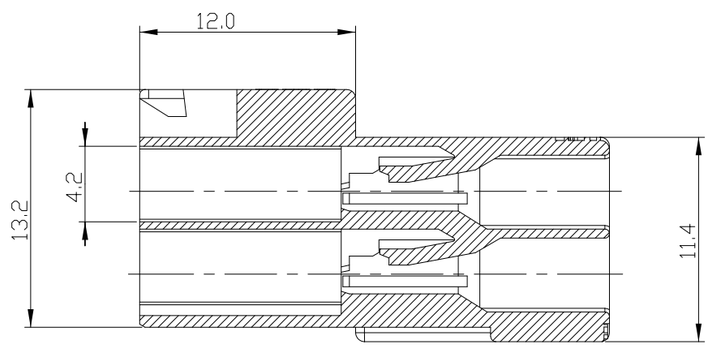

SECTION X-X

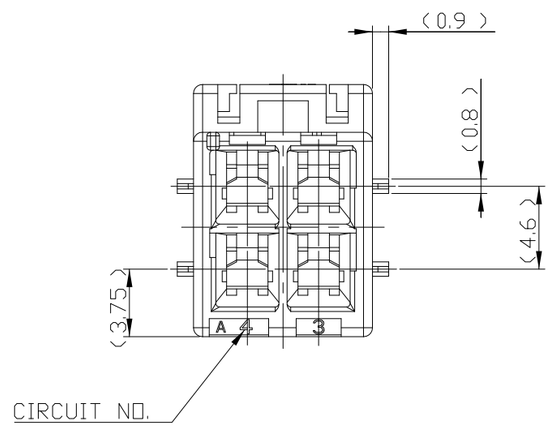

P/N	MATERIAL	COLOR
1-368587-6	PA66 UL94V-0	BLUE
1-368587-4		YELLOW
1-368587-2		RED
1-368587-1		NATURAL
368587-6	PA66 UL94V-2	BLUE
368587-4		YELLOW
368587-2		RED
368587-1		NATURAL

THIS DRAWING IS A CONTROLLED DOCUMENT FOR TYCO ELECTRONICS CORPORATION IT IS SUBJECT TO CHANGE AND THE CONTROLLING ENGINEERING ORGANIZATION SHOULD BE CONTACTED FOR THE LATEST REVISION.

DIMENSIONS: mm

TOLERANCES UNLESS OTHERWISE SPECIFIED
0 PLC ±-
1 PLC ±-
2 PLC ±-
3 PLC ±-
4 PLC ±-
ANGLES ±-

MATERIAL –
FINISH –

DWN SC KIM
CHK BW KANG
APVD JK SONG
PRODUCT SPEC 108-61106
APPLICATION SPEC –
WEIGHT –

Tyco Electronics
AMP KOREA
Kyungsan, Korea

NAME PDL 4P CAP HSG 3.96mm D/R F/H (GWT)

SIZE	CAGE CODE	DRAWING NO	RESTRICTED TO
A3	00779	C- 368587	–

CUSTOMER DRAWING | SCALE N/A | SHEET 1 OF 1 | REV A

AMP 1470-19 REV 31MAR2000

Общество с ограниченной ответственностью «МосЧип» ИНН 7719860671 / КПП 771901001
Адрес: 105318, г.Москва, ул.Щербаковская д.3, офис 1107

Данный компонент на территории Российской Федерации

Вы можете приобрести в компании MosChip.

Для оперативного оформления запроса Вам необходимо перейти по данной ссылке:

http://moschip.ru/get-element

Вы можете разместить у нас заказ для любого Вашего проекта, будь то серийное производство или разработка единичного прибора.

В нашем ассортименте представлены ведущие мировые производители активных и пассивных электронных компонентов.

Нашей специализацией является поставка электронной компонентной базы двойного назначения, продукции таких производителей как XILINX, Intel (ex.ALTERA), Vicor, Microchip, Texas Instruments, Analog Devices, Mini-Circuits, Amphenol, Glenair.

Сотрудничество с глобальными дистрибьюторами электронных компонентов, предоставляет возможность заказывать и получать с международных складов практически любой перечень компонентов в оптимальные для Вас сроки.

На всех этапах разработки и производства наши партнеры могут получить квалифицированную поддержку опытных инженеров.

Система менеджмента качества компании отвечает требованиям в соответствии с ГОСТ Р ИСО 9001, ГОСТ РВ 0015-002 и ЭС РД 009

Офис по работе с юридическими лицами:

105318, г.Москва, ул.Щербаковская д.3, офис 1107, 1118, ДЦ «Щербаковский»

Телефон: +7 495 668-12-70 (многоканальный)

Факс: +7 495 668-12-70 (доб.304)

E-mail: info@moschip.ru

Skype отдела продаж:
moschip.ru
moschip.ru_4
moschip.ru_6
moschip.ru_9