版数 VER.	年月日 DATE	CN NO.	変更内容 DESCRIPTION	製図 DR.	担当 CHK.	査閲 APPD.	承認 APPD.

図面番号(DRAWING NO.) SJ120503

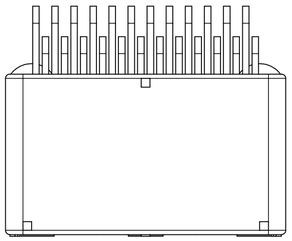

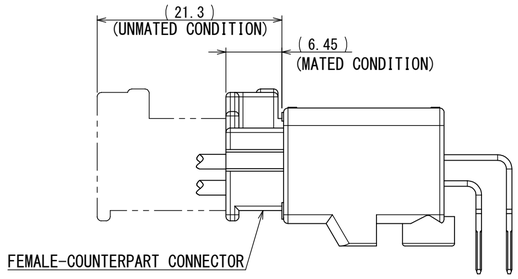

MATING CONDITION(REF.)

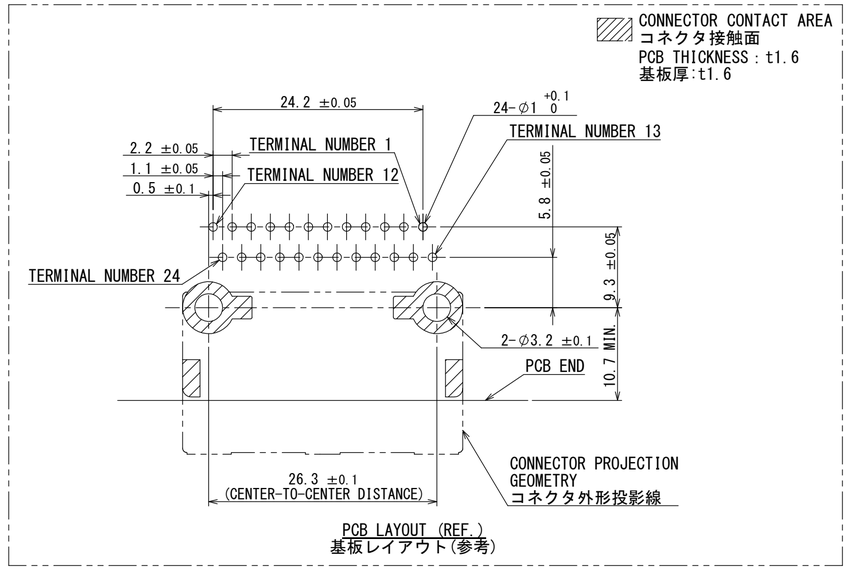

PCB LAYOUT (REF.)
基板レイアウト(参考)

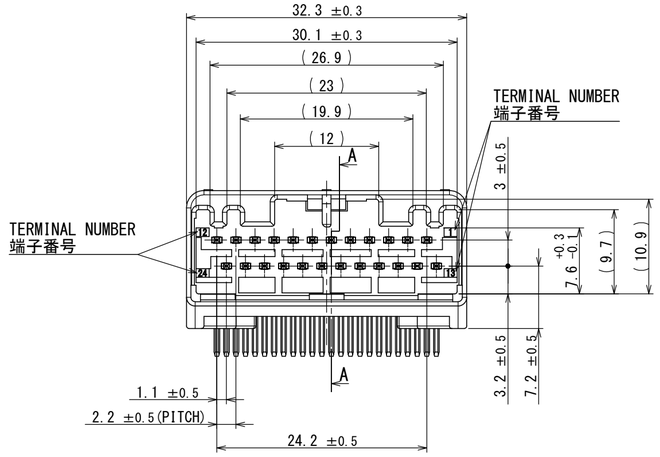

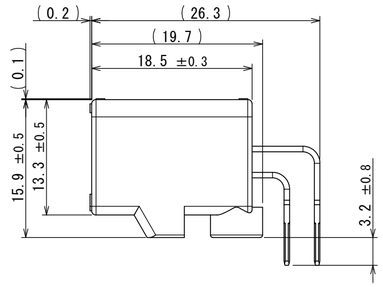

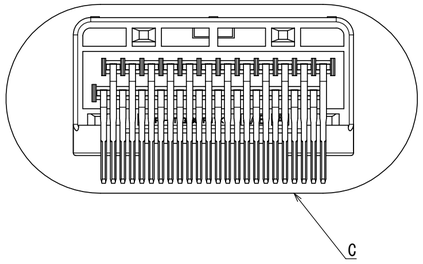

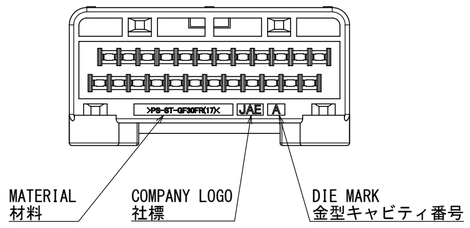

DETAIL C
(HOUSING ONLY)

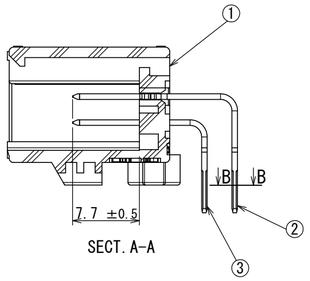

SECT. A-A

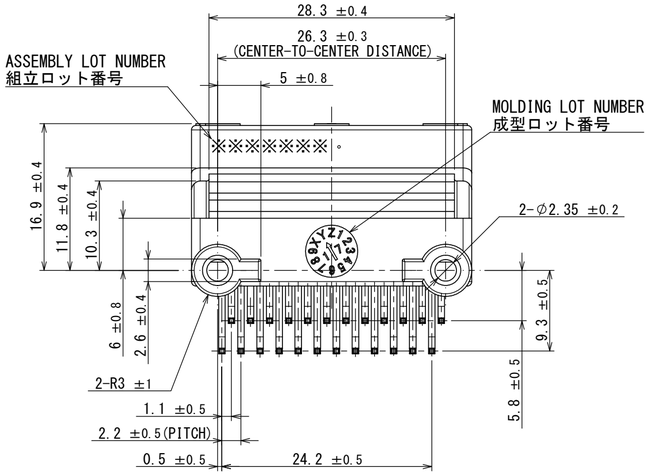

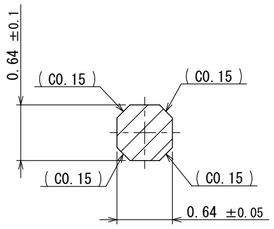

SECT. B-B
(20 : 1)

NOTE1. FEMALE-COUNTERPART CONNECTOR : MX84B024SF1(SJ120504)
2. APPLICABLE SCREW : JIS B 1122 CROSS RECESSED HEAD TAPPING SCREW M3×6, CLASS 2 (TYPE B)
3. THIS ITEM'S MOLDING MATERIAL IS UL94 V-0 FLAMMABILITY STANDARD.

注１．かん合相手メスコネクタ：MX84B024SF1(SJ120504)
２．推奨取付ネジ JIS B 1122 十字穴付なべタッピンネジ 2種 M3×6
３．本製品の成形材は、燃焼性UL94 V-0です。

符号 NO.	名称 DESCRIPTION	個数 QTY.	材料 MATERIAL	仕上 FINISH	備考 REMARKS
3	TERMINAL-L2	12	BRASS	PLATING:Sn	POST-PLATING
2	TERMINAL-L1	12	BRASS	PLATING:Sn	POST-PLATING
1	HOUSING	1	SPS-GF30 (NOTE3)		COLOR:BLACK

仕様書(SPECIFICATION)
JACS-11205
JAHL-11205

第1版(ORIGINAL DATE) 10/MAY/2018

製図 DR. —

一般公差(GENERAL TOLERANCE)
寸法(DIMENSION): . ±, .× ±, .×× ±, .××× ±
角度(ANGLES): ×° ±, ×°×' ±
単位(UNIT) : mm

担当 CHK. A. HOUJOU
査閲 APPD. K. MIYAMOTO
承認 APPD. Y. WATANABE

尺度(SCALE) 2:1
シリーズ(SERIES) MX84
名称(TITLE) MX84B024NF1
質量(MASS) 7.0g

日本航空電子工業株式会社
JAPAN AVIATION ELECTRONICS INDUSTRY, LTD.

図面番号(DRAWING NO.) SJ120503
版数(VER.) 1
SIZE A2

JAE-CONNECTOR.COM
Reference Only

JAE Connector DIV. Proprietary.Copyright(C) 2018, Japan Aviation Electronics Industry, LTD.

WISDOM承認 2018/05/11

DCF-C-213H(12.08)

S/W

Mouser Electronics

Authorized Distributor

Click to View Pricing, Inventory, Delivery & Lifecycle Information:

JAE Electronics:

MX84B024NF1

Общество с ограниченной ответственностью «МосЧип» ИНН 7719860671 / КПП 771901001
Адрес: 105318, г.Москва, ул.Щербаковская д.3, офис 1107

Данный компонент на территории Российской Федерации

Вы можете приобрести в компании MosChip.

Для оперативного оформления запроса Вам необходимо перейти по данной ссылке:

http://moschip.ru/get-element

Вы можете разместить у нас заказ для любого Вашего проекта, будь то серийное производство или разработка единичного прибора.

В нашем ассортименте представлены ведущие мировые производители активных и пассивных электронных компонентов.

Нашей специализацией является поставка электронной компонентной базы двойного назначения, продукции таких производителей как XILINX, Intel (ex.ALTERA), Vicor, Microchip, Texas Instruments, Analog Devices, Mini-Circuits, Amphenol, Glenair.

Сотрудничество с глобальными дистрибьюторами электронных компонентов, предоставляет возможность заказывать и получать с международных складов практически любой перечень компонентов в оптимальные для Вас сроки.

На всех этапах разработки и производства наши партнеры могут получить квалифицированную поддержку опытных инженеров.

Система менеджмента качества компании отвечает требованиям в соответствии с ГОСТ Р ИСО 9001, ГОСТ РВ 0015-002 и ЭС РД 009

Офис по работе с юридическими лицами:

105318, г.Москва, ул.Щербаковская д.3, офис 1107, 1118, ДЦ «Щербаковский»

Телефон: +7 495 668-12-70 (многоканальный)

Факс: +7 495 668-12-70 (доб.304)

E-mail: info@moschip.ru

Skype отдела продаж:
moschip.ru
moschip.ru_4
moschip.ru_6
moschip.ru_9