THIS DRAWING IS UNPUBLISHED. RELEASED FOR PUBLICATION
© COPYRIGHT ALL RIGHTS RESERVED.

REVISIONS					
P	LTR	DESCRIPTION	DATE	DWN	APVD
	C1	FIRST RELEASED	29OCT2014	T.W	S.W
	C2	1-1563305-5 ADDED	11MAY2015	T.W	S.W

(C2) SHOWN VIEW FOR PN 1-1563305-5

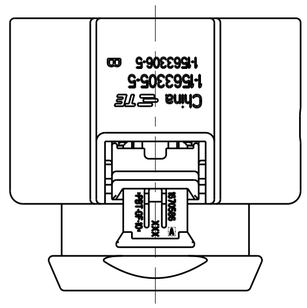

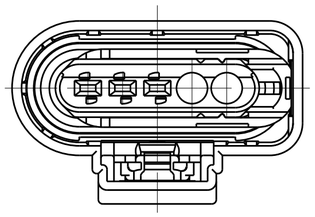

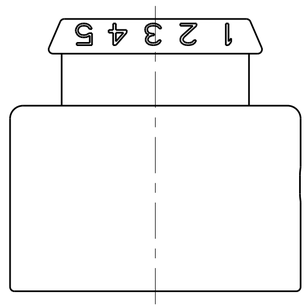

PN 1-1563305-4 AS SHOWN

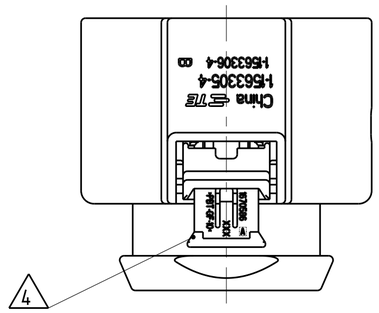

A-A

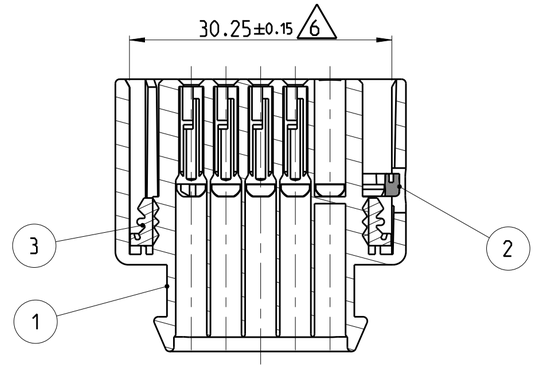

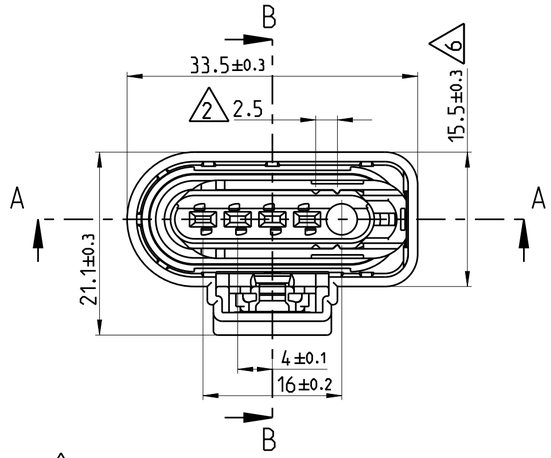

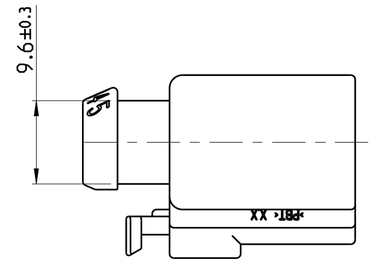

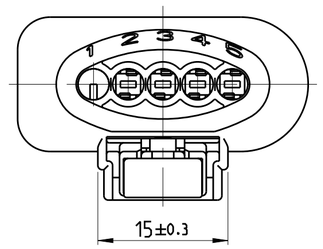

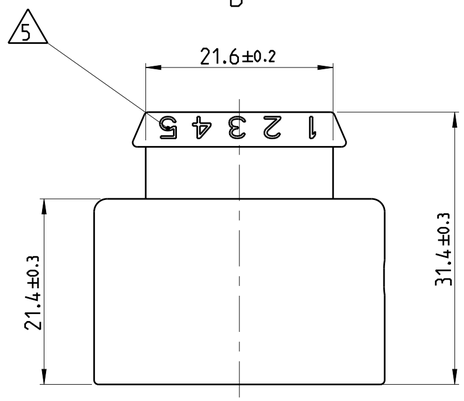

B-B

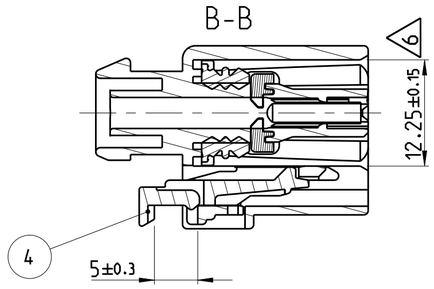

NOTES

1. SUITABLE TERMINAL 1241380-1 AND WIRE SEALING 964971-1
   SUITABLE MATING PART 1-969920-1
2. (2) CONDITION AS SUPPLIED: RETAINER IN PRE-LOCKED POSITION, AFTER CONTACT LOADING TO DRIFT IN THIS DIRECTION (2.5mm)
3. BULK PACKAGED
4. (4) WITH CPA (CONNECTOR POSITION ASSURANCE)
5. (5) CONTACT CAVITY NUMBER
6. (6) ALLOWED WARPAGE ±0.5
7. (7) CHAMBER 1 CLOSED
8. (C2) (8) CHAMBER 1 AND 2 CLOSED

ITEM NO	DESCRIPTION	COLOR	MATERIAL	REV	TE-NO	COD	
4	CPA. ...	RED	PBT-GF10	C	1-1563305-5	I	(4)(8) (C2)
3	RADIAL SEAL ...	NATURAL	MVQ				
2	RETAINER. ...	VIOLET	PBT-GF10				
1	3 POSITION. AMP MCP1.5K. ...	PLATINUM GREY	PBT				
4	CPA. ...	RED	PBT-GF10	C	1-1563305-4	I	(4)(7)
3	RADIAL SEAL ...	NATURAL	MVQ				
2	RETAINER. ...	VIOLET	PBT-GF10				
1	4 POSITION. AMP MCP1.5K. ...	GREY	PBT				

1471-9 (3/13)

THIS DRAWING IS A CONTROLLED DOCUMENT.

DIMENSIONS: mm

TOLERANCES UNLESS OTHERWISE SPECIFIED:
0 PLC ± ACC.TO
1 PLC ± DIN 16901-140
2 PLC ± CENTRIC TO
3 PLC ± NOMINAL DIM
4 PLC ±
ANGLES ±

MATERIAL: SEE TABLE
FINISH: - / -

DWN T.WANG 29OCT2014
CHK H.YE 29OCT2014
APVD S.WANG 29OCT2014
PRODUCT SPEC -
APPLICATION SPEC -
WEIGHT -

TE Connectivity

NAME: 3/4 POS. AMP MCP1.5K, RECEPTACLE HOUSING

SIZE	CAGE CODE	DRAWING NO	RESTRICTED TO
A2	00779	C-1563305	-

Customer Drawing | SCALE 2:1 | SHEET 1 OF 1 | REV C2

Общество с ограниченной ответственностью «МосЧип» ИНН 7719860671 / КПП 771901001
Адрес: 105318, г.Москва, ул.Щербаковская д.3, офис 1107

Данный компонент на территории Российской Федерации

Вы можете приобрести в компании MosChip.

Для оперативного оформления запроса Вам необходимо перейти по данной ссылке:

http://moschip.ru/get-element

Вы можете разместить у нас заказ для любого Вашего проекта, будь то серийное производство или разработка единичного прибора.

В нашем ассортименте представлены ведущие мировые производители активных и пассивных электронных компонентов.

Нашей специализацией является поставка электронной компонентной базы двойного назначения, продукции таких производителей как XILINX, Intel (ex.ALTERA), Vicor, Microchip, Texas Instruments, Analog Devices, Mini-Circuits, Amphenol, Glenair.

Сотрудничество с глобальными дистрибьюторами электронных компонентов, предоставляет возможность заказывать и получать с международных складов практически любой перечень компонентов в оптимальные для Вас сроки.

На всех этапах разработки и производства наши партнеры могут получить квалифицированную поддержку опытных инженеров.

Система менеджмента качества компании отвечает требованиям в соответствии с ГОСТ Р ИСО 9001, ГОСТ РВ 0015-002 и ЭС РД 009

Офис по работе с юридическими лицами:

105318, г.Москва, ул.Щербаковская д.3, офис 1107, 1118, ДЦ «Щербаковский»

Телефон: +7 495 668-12-70 (многоканальный)

Факс: +7 495 668-12-70 (доб.304)

E-mail: info@moschip.ru

Skype отдела продаж:
moschip.ru
moschip.ru_4
moschip.ru_6
moschip.ru_9