THIS DRAWING IS UNPUBLISHED. RELEASED FOR PUBLICATION 2008
© COPYRIGHT 2008 - ALL RIGHTS RESERVED.

LOC	DIST
AL	2

REVISIONS

P	LTR	DESCRIPTION	DATE	DWN	APVD
	A	New drawing released	25NOV2008	J.S	P.E.G
	A1	ECR-10-026307	15JUN11	KK	HMR

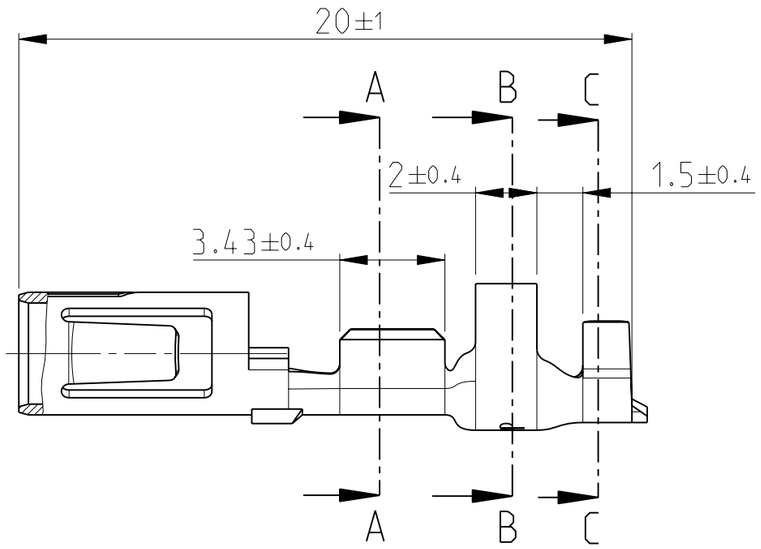

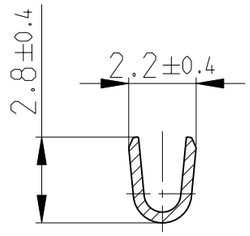

A-A

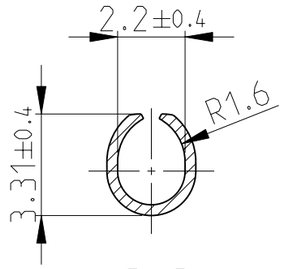

C-C

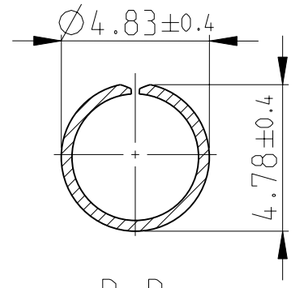

B-B

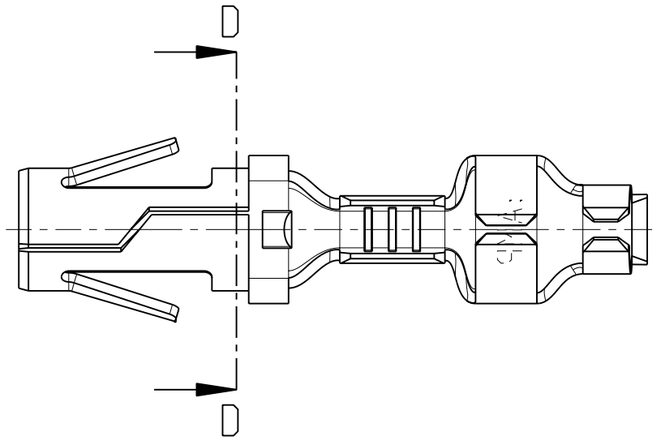

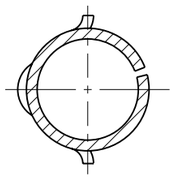

D-D

Cross section in mm²										
Single connection		0.5	0.75	1.0	1.5	2.0	2.5	3.0	4.0	6.0
0.5	X	X								
0.75	X									
1.0	X									
1.5										
2.0										
2.5										
3.0										
4.0										
6.0										

Terminal conductor: FLK-Cable
Conductor : F-Crimp
Insulation : O-Crimp

Wire size: 0.5-1.0 mm²

	Finish	Material	Part no.
	Silver	Phosphor Bronze	927844-4
	Plain	Phosphor Bronze	927844-3
	Pre-tin	Phosphor Bronze	927844-2
OBSOLETE	Pre-tin	Brass	~~927844-1~~

THIS DRAWING IS A CONTROLLED DOCUMENT.

DIMENSIONS: mm

TOLERANCES UNLESS OTHERWISE SPECIFIED:
0 PLC ±-
1 PLC ±0.2
2 PLC ±-
3 PLC ±-
4 PLC ±-
ANGLES ±1° 30'

MATERIAL see table
FINISH see table

DWN J. Salo 25NOV2008
CHK R. Sole 25NOV2008
APVD P.E.Grassano 25NOV2008
PRODUCT SPEC -
APPLICATION SPEC -
WEIGHT -

TE Connectivity

NAME .140 DIA SOCKET
-
-

SIZE	CAGE CODE	DRAWING NO	RESTRICTED TO
A3	-	C-927844	-

CUSTOMER DRAWING | SCALE 5:1 | SHEET 1 OF 1 | REV A1

1470-19 (3/11)

Pro/ENGINEER DRAWING

Общество с ограниченной ответственностью «МосЧип» ИНН 7719860671 / КПП 771901001
Адрес: 105318, г.Москва, ул.Щербаковская д.3, офис 1107

Данный компонент на территории Российской Федерации

Вы можете приобрести в компании MosChip.

Для оперативного оформления запроса Вам необходимо перейти по данной ссылке:

http://moschip.ru/get-element

Вы можете разместить у нас заказ для любого Вашего проекта, будь то серийное производство или разработка единичного прибора.

В нашем ассортименте представлены ведущие мировые производители активных и пассивных электронных компонентов.

Нашей специализацией является поставка электронной компонентной базы двойного назначения, продукции таких производителей как XILINX, Intel (ex.ALTERA), Vicor, Microchip, Texas Instruments, Analog Devices, Mini-Circuits, Amphenol, Glenair.

Сотрудничество с глобальными дистрибьюторами электронных компонентов, предоставляет возможность заказывать и получать с международных складов практически любой перечень компонентов в оптимальные для Вас сроки.

На всех этапах разработки и производства наши партнеры могут получить квалифицированную поддержку опытных инженеров.

Система менеджмента качества компании отвечает требованиям в соответствии с ГОСТ Р ИСО 9001, ГОСТ РВ 0015-002 и ЭС РД 009

Офис по работе с юридическими лицами:

105318, г.Москва, ул.Щербаковская д.3, офис 1107, 1118, ДЦ «Щербаковский»

Телефон: +7 495 668-12-70 (многоканальный)

Факс: +7 495 668-12-70 (доб.304)

E-mail: info@moschip.ru

Skype отдела продаж:
moschip.ru
moschip.ru_4
moschip.ru_6
moschip.ru_9