This document involves proprietary design rights of T & B/Ansley Corporation, and all design, manufacturing, reproduction, use and sale rights regarding the same are expressly reserved. It is submitted for a specific purpose and the recipient, by accepting this document, assumes custody and control and agrees to take reasonable precautions (a) that this document will not be copied and reproduced in whole or in part, nor its contents revealed in any manner or to any person except to meet the purpose for which it was delivered and (b) that any special features peculiar to this design will not be incorporated in other projects without the express permission of T & B/Ansley Corporation

1. HARDWARE SHOWN IS COMPATIBLE WITH FORMER T&B BACKSHELLS AND CONNECTORS ONLY.

2 OBSOLETE PARTS: OBSOLETE CIS STREAMLINING PER D.RENAUD/D.SINISI

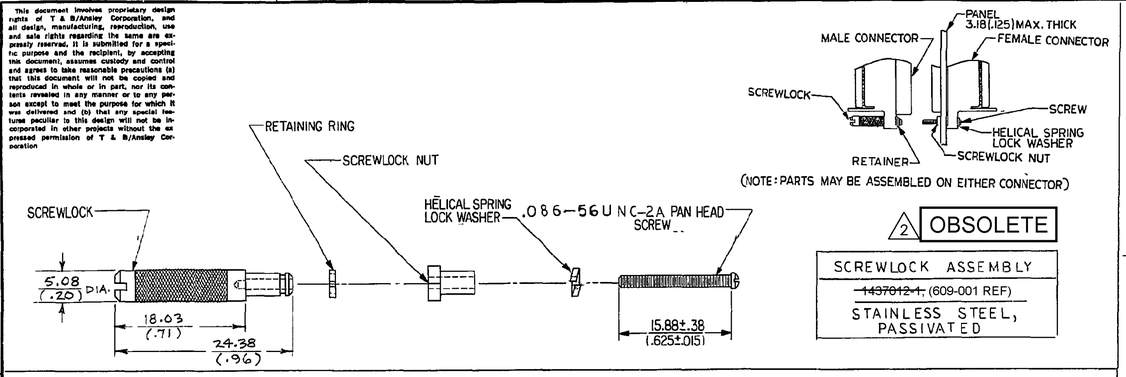

2 OBSOLETE

SCREWLOCK ASSEMBLY
~~1437012-1~~ (609-001 REF)
STAINLESS STEEL, PASSIVATED

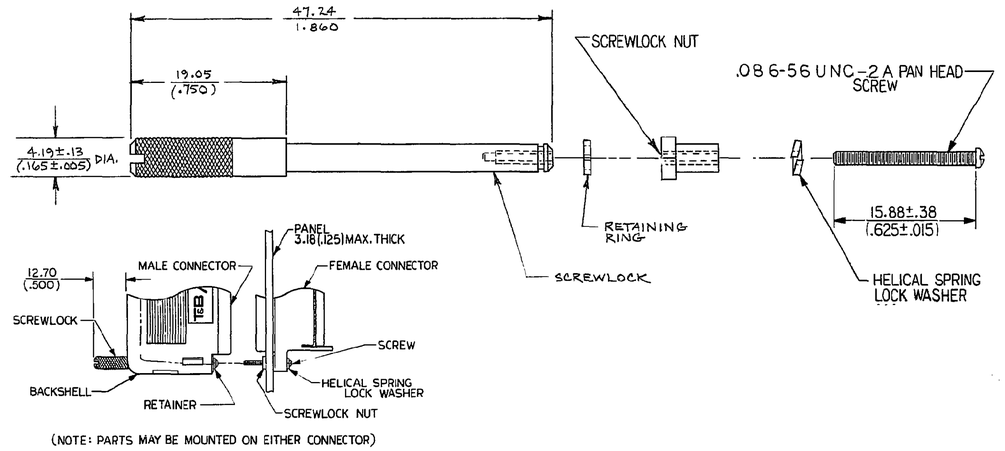

OBSOLETE

BACKSHELL SCREWLOCK ASSEMBLY
2-1437012-1 (609-005 REF)
STAINLESS STEEL, PASSIVATED

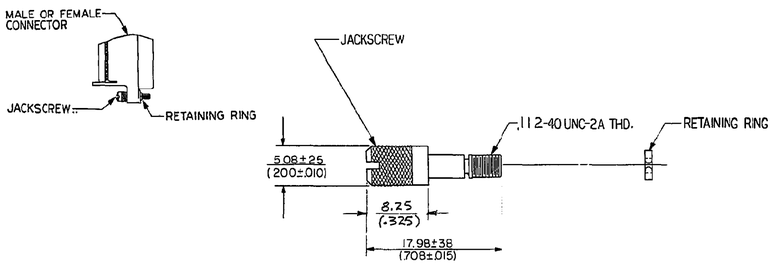

JACKSCREW ASSEMBLY
1437012-5 (609-002 REF)
STAINLESS STEEL, PASSIVATED

MATES WITH: 1-1437012-0
2-1437012-4
2-1437012-8

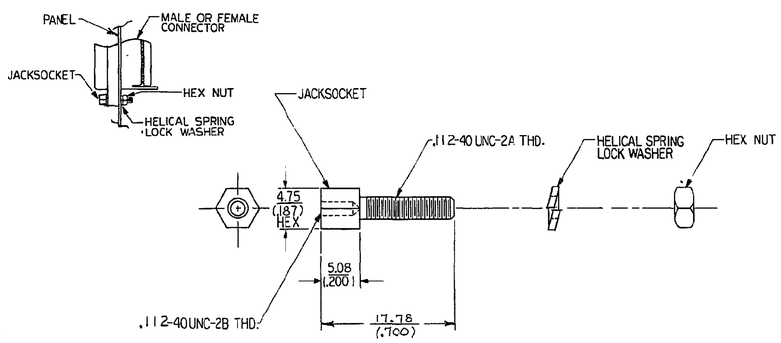

FRONT PANEL MOUNT JACKSOCKET ASSEMBLY
1-1437012-0 (609-003 REF)
STAINLESS STEEL, PASSIVATED

MATES WITH: 1437012-5 AND 1-1437012-6

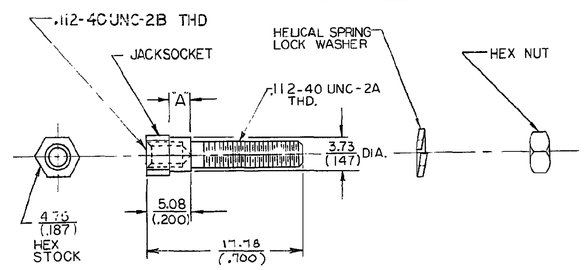

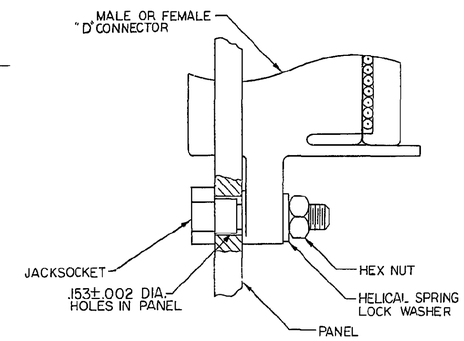

(PLASTIC CONNECTOR SHOWN)

REAR PANEL MOUNT JACKSOCKET ASSEMBLY	
PART NO.	T & B # REF
2-1437012-4	609-006-1
2-1437012-8	609-007-1
STAINLESS STEEL, PASSIVATED	

MATES WITH: 1437012-5 AND 1-1437012-6

CAT #'S	"A"	PANEL THICKNESS	USED WTH
2-1437012-8	2.16 [.085]	2.36 — 3.18 [.093]—[.120]	PLASTIC OR METAL SHELL CONNECTOR
2-1437012-4	1.27 [.050]	1.57 [.062]	PLASTIC OR METAL SHELL CONNECTOR

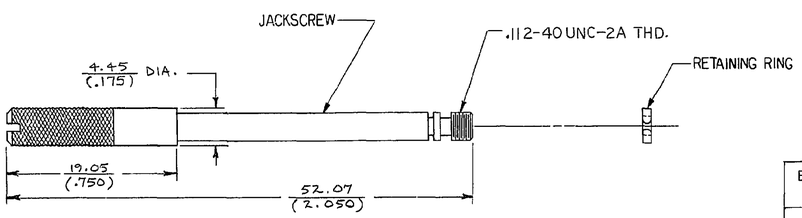

OBSOLETE

BACKSHELL JACKSCREW ASSEMBLY
1-1437012-6 (609-004 REF)
STAINLESS STEEL, PASSIVATED

MATES WITH: 1-1437012-0
2-1437012-4
2-1437012-8

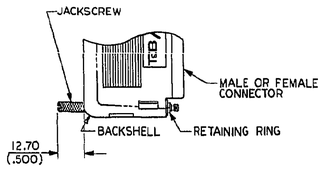

REV	REVISION RECORD	DATE	DWN	APVD
P	REVISED PER ECO-11-004835	21MAR11	RK	HMR

FIND NO.	QTY REQD	CODE IDENT	PART NO.	DESCRIPTION	ZONE

LIST OF MATERIALS

THIRD ANGLE PROJECTION

NEXT ASSY | USED ON

APPLICATION

UNLESS OTHERWISE SPECIFIED, DIMENSIONS ARE IN MM'S(INCHES)
TOLERANCES —
FRACTIONS ±
ANGLES — ±
DECIMALS
.XX (.XXX) ±
.X (.XX) ±

MATERIAL

DRAWN	
CHECKED	
APPROVED	/ /
	/ /
	/ /
APPROVED	/ /
APPROVED	/ /

TE Connectivity

TITLE
D CONNECTOR
MOUNTING ACCESSORY HARDWARE

SIZE	CODE IDENT NO.	NUMBER	REV.
D	15912	1437012-1	P

SCALE N T S | Customer Drawing | SHEET 1 OF 1

DIETERICH-POST CLEARPRINT 2020

Общество с ограниченной ответственностью «МосЧип» ИНН 7719860671 / КПП 771901001
Адрес: 105318, г.Москва, ул.Щербаковская д.3, офис 1107

Данный компонент на территории Российской Федерации

Вы можете приобрести в компании MosChip.

Для оперативного оформления запроса Вам необходимо перейти по данной ссылке:

http://moschip.ru/get-element

Вы можете разместить у нас заказ для любого Вашего проекта, будь то серийное производство или разработка единичного прибора.

В нашем ассортименте представлены ведущие мировые производители активных и пассивных электронных компонентов.

Нашей специализацией является поставка электронной компонентной базы двойного назначения, продукции таких производителей как XILINX, Intel (ex.ALTERA), Vicor, Microchip, Texas Instruments, Analog Devices, Mini-Circuits, Amphenol, Glenair.

Сотрудничество с глобальными дистрибьюторами электронных компонентов, предоставляет возможность заказывать и получать с международных складов практически любой перечень компонентов в оптимальные для Вас сроки.

На всех этапах разработки и производства наши партнеры могут получить квалифицированную поддержку опытных инженеров.

Система менеджмента качества компании отвечает требованиям в соответствии с ГОСТ Р ИСО 9001, ГОСТ РВ 0015-002 и ЭС РД 009

Офис по работе с юридическими лицами:

105318, г.Москва, ул.Щербаковская д.3, офис 1107, 1118, ДЦ «Щербаковский»

Телефон: +7 495 668-12-70 (многоканальный)

Факс: +7 495 668-12-70 (доб.304)

E-mail: info@moschip.ru

Skype отдела продаж:
moschip.ru
moschip.ru_4
moschip.ru_6
moschip.ru_9