THIS DRAWING IS UNPUBLISHED. RELEASED FOR PUBLICATION 20
© COPYRIGHT 20 BY - ALL RIGHTS RESERVED.

LOC	DIST
AD	00

REVISIONS

P	LTR	DESCRIPTION	DATE	DWN	APVD
	A2	REVISED PER ECO-12-011861	28JUN2012	KH	AS

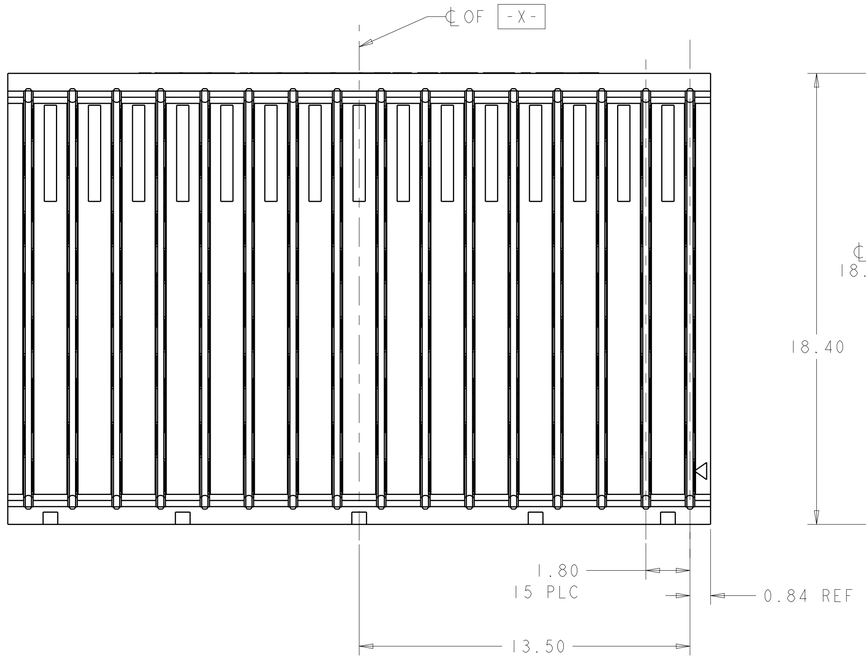

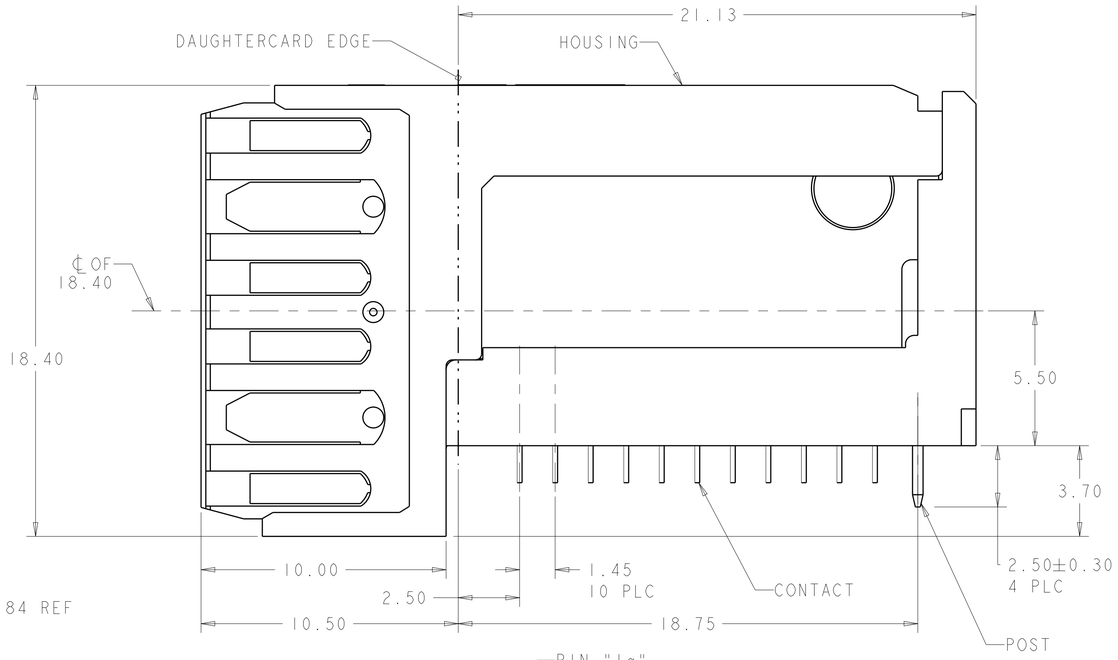

1. HOUSING: LCP, UL94V-0, BLACK.
   CONTACT: PHOSPHOR BRONZE.
   POST: BRASS WIRE.
2. CONTACT: 0.76 µm GOLD PER ASTM B 488 IN CONTACT AREA,
   1.27 µm MIN TIN-LEAD ON PCB TAIL,
   OVER 1.27µm MIN NICKEL PER SAE AMS-QQ-N-290 OVER ALL.
   POST: 1.27 µm MIN NICKEL.
3. PLATED THROUGH HOLE PER 114-13056, FIGURE 4.
4. CONTACT: 0.76 µm GOLD PER ASTM B 488 IN CONTACT AREA,
   1.27 µm MIN MATTE TIN PER ASTM B 545 ON PCB TAIL,
   OVER 1.27 µm MIN NICKEL PER SAE AMS-QQ-N-290 OVER ALL.
   POST: 1.27 µm MIN NICKEL.

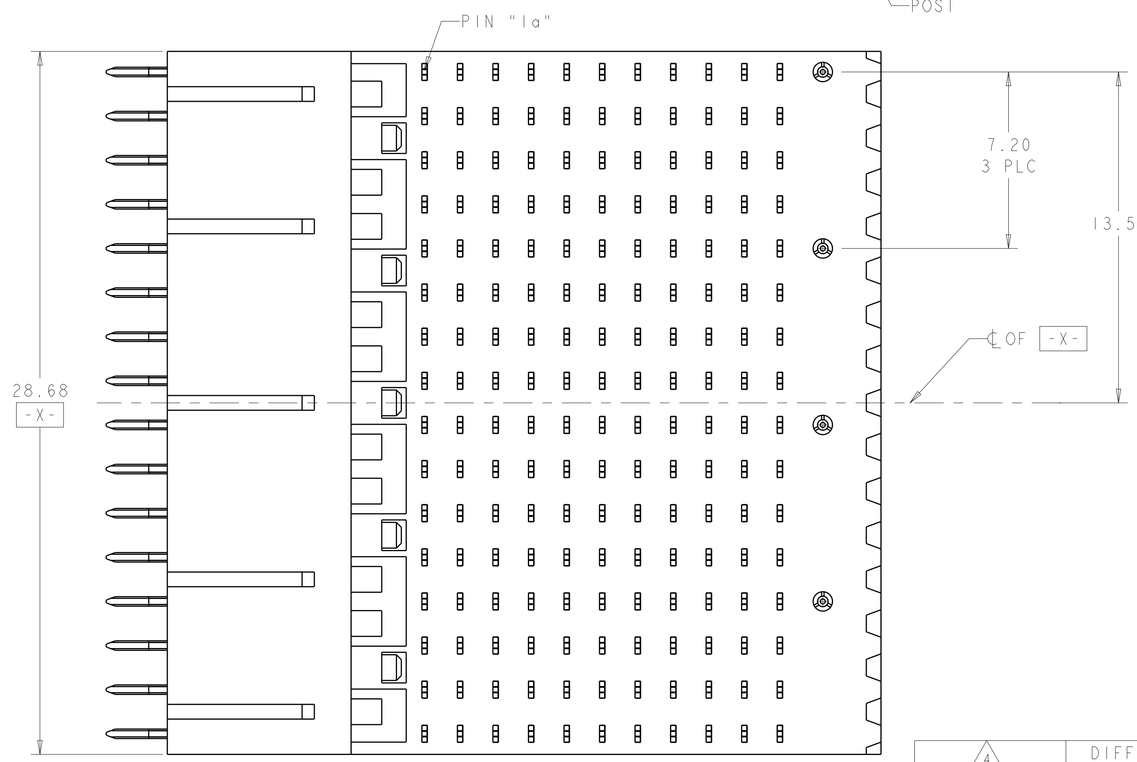

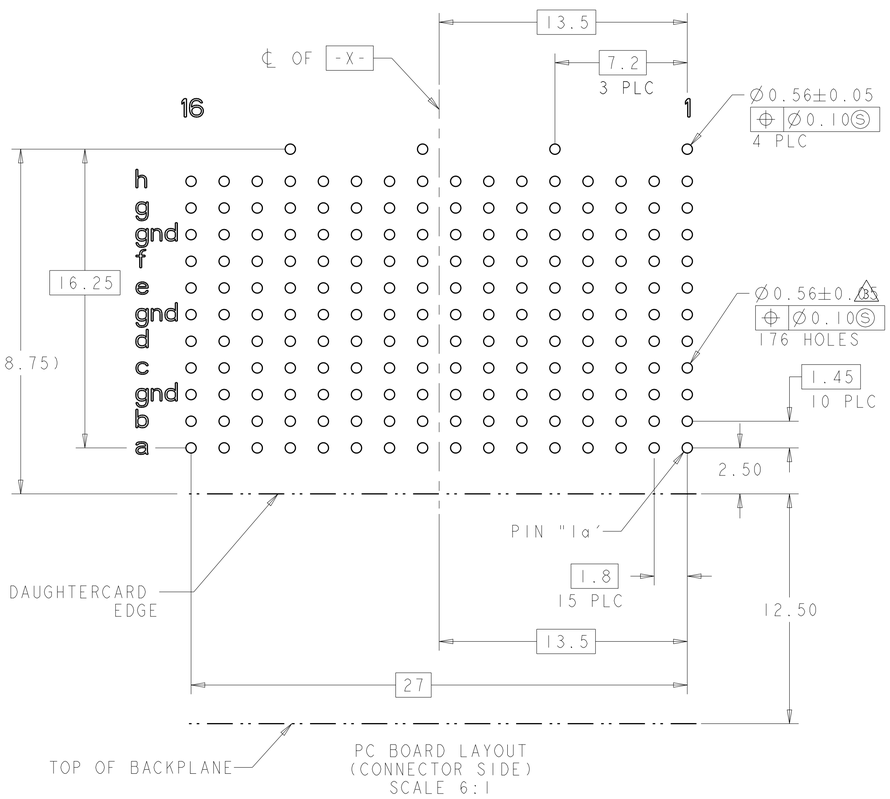

PC BOARD LAYOUT
(CONNECTOR SIDE)
SCALE 6:1

4	DIFFERENTIAL, NONSEQUENTIAL	1410205-4
4	SINGLE END, NONSEQUENTIAL	1410205-3
2	DIFFERENTIAL, NONSEQUENTIAL	1410205-2
2	SINGLE END, NONSEQUENTIAL	1410205-1
FINISH	DESCRIPTION	PART NUMBER

THIS DRAWING IS A CONTROLLED DOCUMENT.

DIMENSIONS: mm

TOLERANCES UNLESS OTHERWISE SPECIFIED:
0 PLC ±-
1 PLC ±-
2 PLC ±0.13
3 PLC ±0.013
4 PLC ±-
ANGLES ±1°

MATERIAL 1
FINISH 2 4

DWN F. MORANA 04OCT2001
CHK D. DEFIBAUGH 23OCT2001
APVD F.P. MORANA 23OCT2001
PRODUCT SPEC 108-2072
APPLICATION SPEC 114-13056
WEIGHT -

TE Connectivity

NAME RIGHT ANGLE, PLUG ASSEMBLY CENTER, FULL, 20.3mm, MultiGig RT 1, DAUGHTERCARD CONNECTOR

SIZE	CAGE CODE	DRAWING NO	RESTRICTED TO
A1	00779	C-1410205	-

CUSTOMER DRAWING SCALE 8:1 SHEET 1 OF 1 REV A2

Общество с ограниченной ответственностью «МосЧип» ИНН 7719860671 / КПП 771901001
Адрес: 105318, г.Москва, ул.Щербаковская д.3, офис 1107

Данный компонент на территории Российской Федерации

Вы можете приобрести в компании MosChip.

Для оперативного оформления запроса Вам необходимо перейти по данной ссылке:

http://moschip.ru/get-element

Вы можете разместить у нас заказ для любого Вашего проекта, будь то серийное производство или разработка единичного прибора.

В нашем ассортименте представлены ведущие мировые производители активных и пассивных электронных компонентов.

Нашей специализацией является поставка электронной компонентной базы двойного назначения, продукции таких производителей как XILINX, Intel (ex.ALTERA), Vicor, Microchip, Texas Instruments, Analog Devices, Mini-Circuits, Amphenol, Glenair.

Сотрудничество с глобальными дистрибьюторами электронных компонентов, предоставляет возможность заказывать и получать с международных складов практически любой перечень компонентов в оптимальные для Вас сроки.

На всех этапах разработки и производства наши партнеры могут получить квалифицированную поддержку опытных инженеров.

Система менеджмента качества компании отвечает требованиям в соответствии с ГОСТ Р ИСО 9001, ГОСТ РВ 0015-002 и ЭС РД 009

Офис по работе с юридическими лицами:

105318, г.Москва, ул.Щербаковская д.3, офис 1107, 1118, ДЦ «Щербаковский»

Телефон: +7 495 668-12-70 (многоканальный)

Факс: +7 495 668-12-70 (доб.304)

E-mail: info@moschip.ru

Skype отдела продаж:
moschip.ru
moschip.ru_4
moschip.ru_6
moschip.ru_9