~~THIS DRAWING IS UNPUBLISHED~~ RELEASED FOR PUBLICATION 2003
© COPYRIGHT 2003 BY - ALL RIGHTS RESERVED.

REVISIONS					
P	LTR	DESCRIPTION	DATE	DWN	APVD
	G9	REVISED PER ECR-16-012572	04OCT2016	BW	RS
	G10	ECR-17-002029	14FEB2017	IZ	RR

2pol.
8-927 742-2

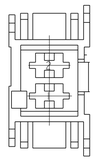

2pol.
0-927 742-2
5-927 742-2
9-927 742-2

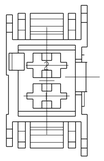

3pol.
0-927 742-3
1-927742-3
5-927 742-3
9-927 742-3

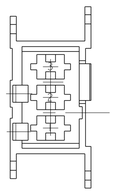

4pol.
0-927 742-4
9-927 742-4

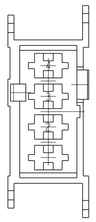

5pol.
0-927 742-5

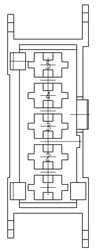

6pol.
0-927 742-6
1-927742-6
5-927 742-6
6-927 742-6
7-927 742-6
8-927 742-6

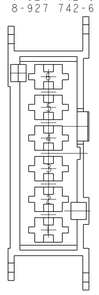

7pol.
0-927 742-7
2-927 742-7

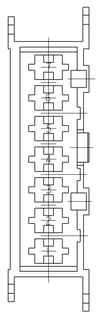

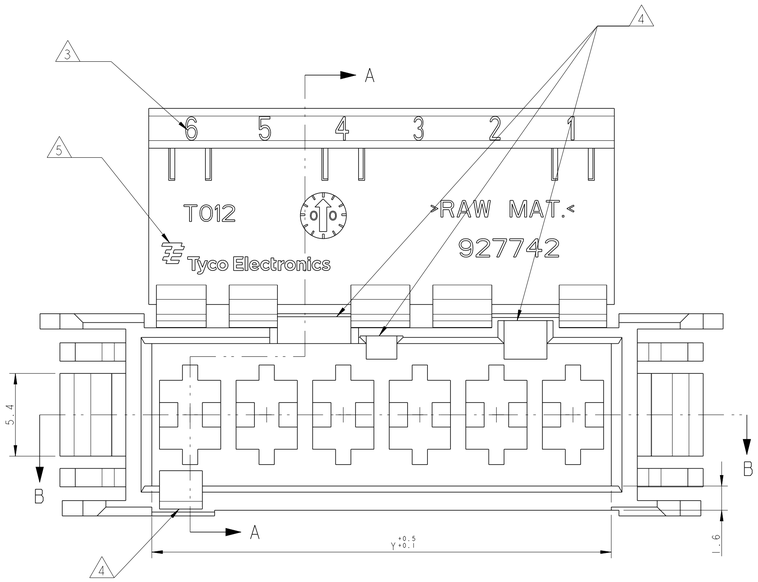

SECTION A-A

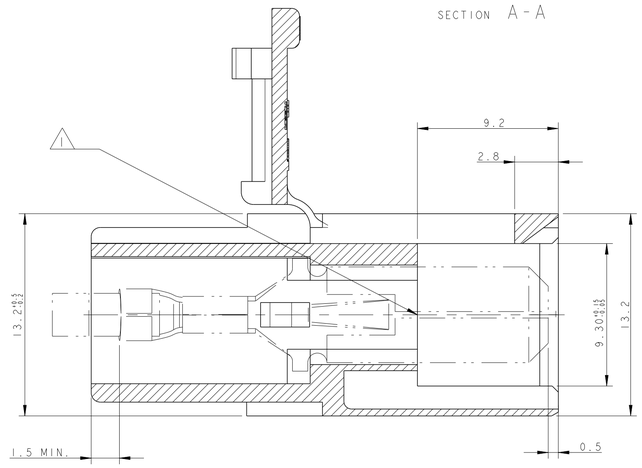

SECTION B-B

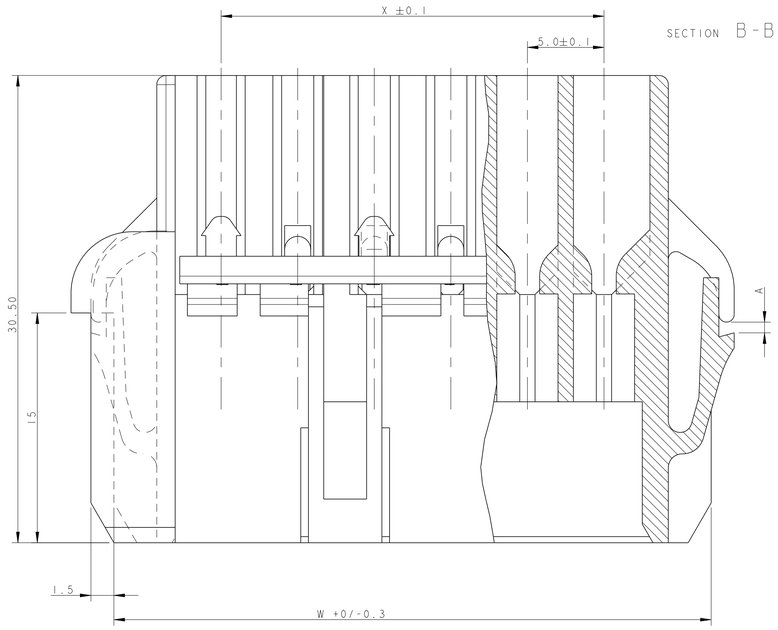

PANEL CUT DIMENSIONS
SCALE 1:1

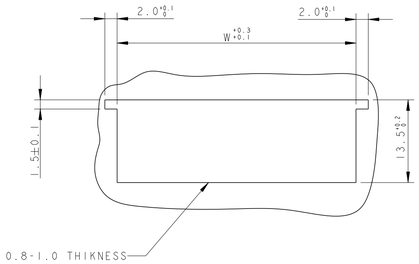

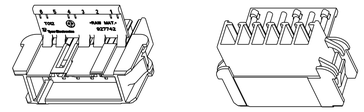

SCALE 1:1

1) TYPICAL CAVITY SUITABLE FOR:
FASTIN-FASTON TAB CONTACTS 6.3 mm SRS:
P/N: 60294, 0.3-0.8 mm2 WIRE RANGE
16069I, 0.3-0.8 mm2 WIRE RANGE
AMPLIVAR CONTACTS:
P/N: 141051, 0.1-0.5 mm2 WIRE RANGE
142411, 0.3-1.6 mm2 WIRE RANGE
MAX. INSULATION DIA. 2.8 mm,
MAX. INSULATION CRIMP WIDTH 3.3 mm.

2) SEE TABLE FOR SUITABLE CONTERPART.

3) CIRCUIT IDENTIFICATION No. ACCORDING TO DIN 1451.

4) POLARIZATION KEYS DIMENSIONS AND POSITIONS ARE ACCORDING TO "RAST 5" NORM

5) TE TRADEMARK "LOGO" AND TYCO ELECTRONICS "PART NUMBER" OPTIONAL POSITION.

6) PACKAGING ACCORDING TO TE SPEC. 107-20248.

7) PRODUCT ACCORDING TO IEC 60335-1 NORM.

8) NOT TOOLED YET.

9) SPECIAL VERSION WITH LARGER GAP "A"

	POS.	W	X	Y	PART-NO.	STANDARD TIMER	MATERIAL	COLOUR	REV.	NOTE
	12	-	-	-	-	-	-	-	-	
	11	-	-	-	-	-	-	-	-	
	10	-	-	-	-	-	-	-	-	
	9	-	-	-	-	-	-	-	-	
	8	-	-	-	-	-	-	-	-	
	7	44	30	35	2-927 742-7	0-927 740-7	UL94V-2	black	-	
	7	44	30	35	0-927 742-7	0-927 740-7	UL94V-2	natur	-	
	6	39	25	30	8-927 742-6	0-927 740-6	UL94-V0	natur	-	7
	6	39	25	30	7-927 742-6	0-927 740-6	UL94V-2	natur	-	7
	6	39	25	30	6-927 742-6	0-927 740-6	UL94V-0	black	-	
	6	39	25	30	5-927 742-6	0-927 740-6	UL94V-0	natur	-	
	6	39	25	30	1-927742-6	927740-6	UL94-V2	natur	-	7 9
	6	39	25	30	0-927 742-6	0-927 740-6	UL94V-2	natur	-	
	5	34	20	25	0-927 742-5	0-927 740-5	UL94V-2	natur	-	9
	4	29	15	20	9-927 742-4	0-927 740-4	UL94V-2	natur	-	7
	4	29	15	20	0-927 742-4	0-927 740-4	UL94V-2	natur	-	
	3	24	10	15	9-927 742-3	0-927 740-3	UL94V-2	natur	-	7
	3	24	10	15	5-927 742-3	0-927 740-3	UL94V-0	natur	-	
	3	24	10	15	2-927 742-3	0-927 740-3	UL94V-2	grey	-	
	3	24	10	15	1-927742-3	927740-3	UL94V-2	natur	-	7 9
OBSOLETE	3	24	10	15	~~0-927 742-3~~	0-927 740-3	UL94V-2	natur	-	
	2	19	5	10	9-927 742-2	4-927 740-2	UL94V-2	natur	-	7
	2	19	5	10	8-927 742-2	-	UL94V-2	natur	-	7
	2	19	5	10	5-927 742-2	4-927 740-2	UL94V-0	natur	-	
	2	19	5	10	0-927 742-2	4-927 740-2	UL94V-2	natur	-	9

PARTS LIST

THIS DRAWING IS A CONTROLLED DOCUMENT.

DIMENSIONS: mm

TOLERANCES UNLESS OTHERWISE SPECIFIED:
0 PLC ±-
1 PLC ±-
2 PLC ±0.2
3 PLC ±-
4 PLC ±-
ANGLES ±1°

MATERIAL: SEE TABLE
FINISH: SEE TABLE

DWN H. YAALI 22MAR2005
CHK G. TURCO -
APVD - -
PRODUCT SPEC -
APPLICATION SPEC -
WEIGHT -

TE Connectivity

NAME 2-12 POS. FASTIN-FASTON CONNECTOR TAB HOUSING RAST 5, PANEL MOUNT VERSION

SIZE A1 | CAGE CODE 00779 | DRAWING NO C-927742 | RESTRICTED TO -

CUSTOMER DRAWING | SCALE 5:1 | SHEET 1 OF 1 | REV G10

4805 (3/13)

Общество с ограниченной ответственностью «МосЧип» ИНН 7719860671 / КПП 771901001
Адрес: 105318, г.Москва, ул.Щербаковская д.3, офис 1107

Данный компонент на территории Российской Федерации

Вы можете приобрести в компании MosChip.

Для оперативного оформления запроса Вам необходимо перейти по данной ссылке:

http://moschip.ru/get-element

Вы можете разместить у нас заказ для любого Вашего проекта, будь то серийное производство или разработка единичного прибора.

В нашем ассортименте представлены ведущие мировые производители активных и пассивных электронных компонентов.

Нашей специализацией является поставка электронной компонентной базы двойного назначения, продукции таких производителей как XILINX, Intel (ex.ALTERA), Vicor, Microchip, Texas Instruments, Analog Devices, Mini-Circuits, Amphenol, Glenair.

Сотрудничество с глобальными дистрибьюторами электронных компонентов, предоставляет возможность заказывать и получать с международных складов практически любой перечень компонентов в оптимальные для Вас сроки.

На всех этапах разработки и производства наши партнеры могут получить квалифицированную поддержку опытных инженеров.

Система менеджмента качества компании отвечает требованиям в соответствии с ГОСТ Р ИСО 9001, ГОСТ РВ 0015-002 и ЭС РД 009

Офис по работе с юридическими лицами:

105318, г.Москва, ул.Щербаковская д.3, офис 1107, 1118, ДЦ «Щербаковский»

Телефон: +7 495 668-12-70 (многоканальный)

Факс: +7 495 668-12-70 (доб.304)

E-mail: info@moschip.ru

Skype отдела продаж:
moschip.ru
moschip.ru_4
moschip.ru_6
moschip.ru_9