Data Sheet

ICE Components, Inc.
Tel 678-560-9172 Fax 678-560-9304
cust.serv@icecomp.com
www.icecomponents.com
1165 Allgood Rd., Ste. #20, Marietta, GA 30062

Mechanical Drawing

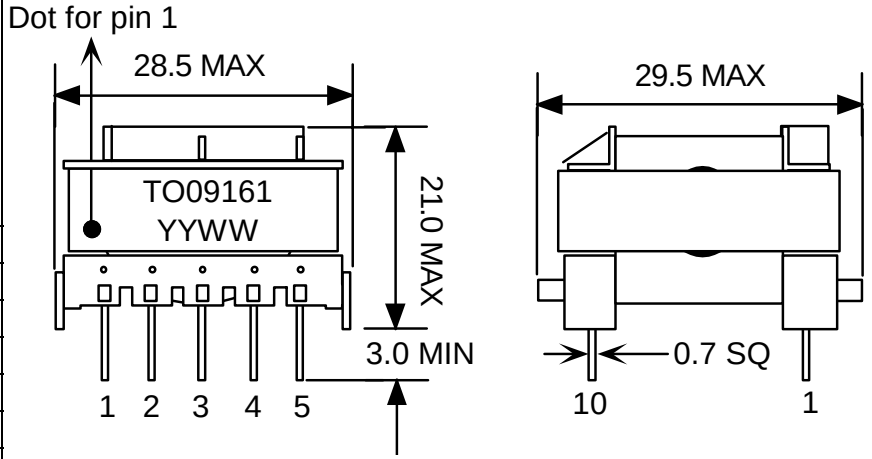

unit:mm

General Information

Customer	
Part Number	TO09161
Revision	3
Description	Transformer
Date	NOV-10-2010
Reference	OPP11142
Doc Control #	1011-959P
Issue (For ICE use only)	--

Specification				Sample Test Data
Item	***Pins***	***Spec***	***Test Condition***	
Inductance (HP-4284A)	1 – 3	1000 uH +/- 10%	65 kHz, 1 Vrms, series	
Leakage Inductance	1 – 3 short (6,7,9,10)	12 uH max	65 kHz, 1 Vrms, series	
DCR	1 – 3	750 mOhms max	25 deg C	
	5 – 4	240 mOhms max		
	(9,10) – (6,7)	24 mOhms max		
Voltage Ratio & Phasing Test	1 – 3	840 mV +/- 3mV	10 kHz, i/p: 1 – 6,7= 1040 mV, short (3 – 5, 4 – 9,10)	
	5 – 4	60 mV +/- 3mV		
	(9,10) – (6,7)	140 mV +/- 3 mV		
Hi – Pot	(1,3,4,5) – (6,7,9,10)		4242Vac, 60Hz, 1 mA, 1 minute	
	(6,7,9,10) – Core			

Schematic

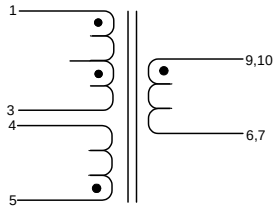

Footprint

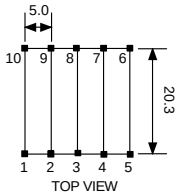

unit:mm

Remark

1) This is RoHS compliant product.
2) Operating temperature is -40degC to +130degC. (Ambient + temperature)

Sample approval is required before release to production. Sample specifications take precedence over customer specifications.

Customer Signature

Rev.	Description	PRD	CHK	APP	Date	NTFY
3	Initial release	Emily	Cha. Cha.	L. L. Chou	2010/11/10	2010/11/10

Общество с ограниченной ответственностью «МосЧип» ИНН 7719860671 / КПП 771901001
Адрес: 105318, г.Москва, ул.Щербаковская д.3, офис 1107

Данный компонент на территории Российской Федерации

Вы можете приобрести в компании MosChip.

Для оперативного оформления запроса Вам необходимо перейти по данной ссылке:

http://moschip.ru/get-element

Вы можете разместить у нас заказ для любого Вашего проекта, будь то серийное производство или разработка единичного прибора.

В нашем ассортименте представлены ведущие мировые производители активных и пассивных электронных компонентов.

Нашей специализацией является поставка электронной компонентной базы двойного назначения, продукции таких производителей как XILINX, Intel (ex.ALTERA), Vicor, Microchip, Texas Instruments, Analog Devices, Mini-Circuits, Amphenol, Glenair.

Сотрудничество с глобальными дистрибьюторами электронных компонентов, предоставляет возможность заказывать и получать с международных складов практически любой перечень компонентов в оптимальные для Вас сроки.

На всех этапах разработки и производства наши партнеры могут получить квалифицированную поддержку опытных инженеров.

Система менеджмента качества компании отвечает требованиям в соответствии с ГОСТ Р ИСО 9001, ГОСТ РВ 0015-002 и ЭС РД 009

Офис по работе с юридическими лицами:

105318, г.Москва, ул.Щербаковская д.3, офис 1107, 1118, ДЦ «Щербаковский»

Телефон: +7 495 668-12-70 (многоканальный)

Факс: +7 495 668-12-70 (доб.304)

E-mail: info@moschip.ru

Skype отдела продаж:
moschip.ru
moschip.ru_4
moschip.ru_6
moschip.ru_9