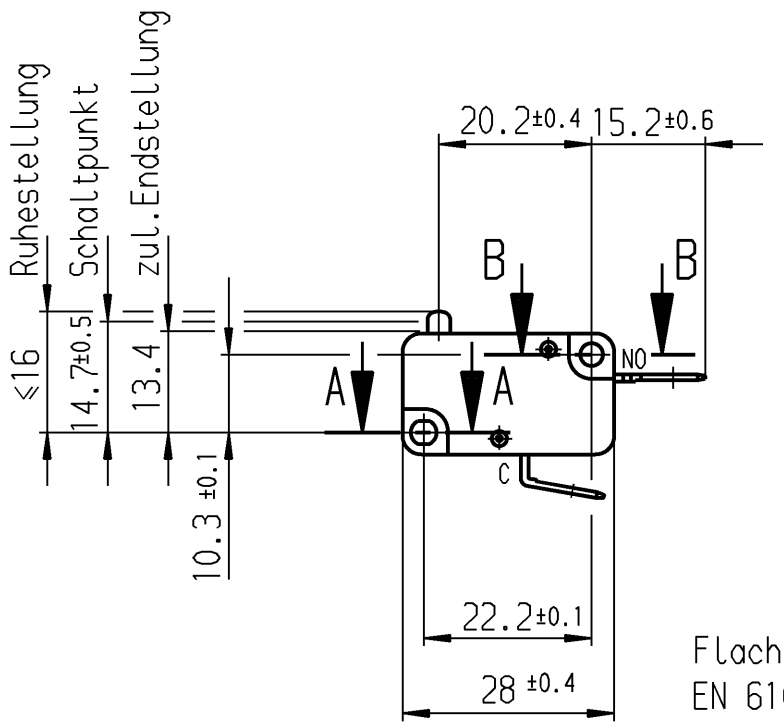

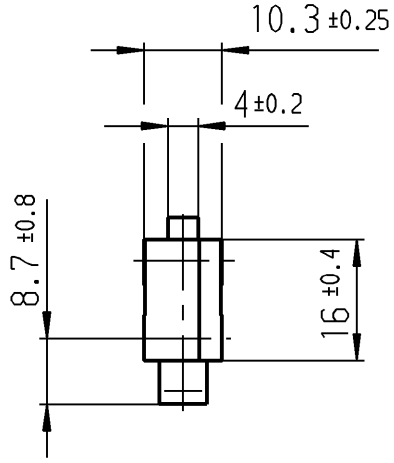

Flachstecker 6,3 x 0,8
EN 61058 / EN 61210 / DIN 46244

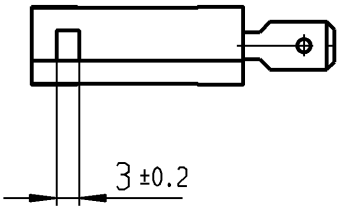

A-A
2:1

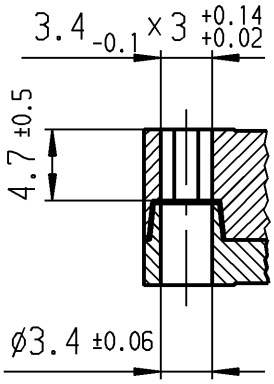

B-B
2:1

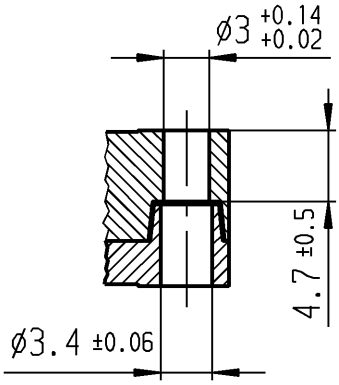

Aufschrift

Ⓜ

1005 μ T100

10(4) /400~ 10E3

6(2.5)/400~ 50E3 EN 05

10A 125V AC 1/4HP

10A 250V AC 1/4HP

R44 UL CSA

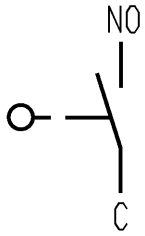

Schließer 1-polig

Schalt-Betätigungskraft 1.5 bis 2.5 N

Differenzweg ≤ 0.3 mm

für Form und Lage / FOR SHAPE AND LOC.			Allgemeintoleranzen UNTOLERANCED DIMENSIONS						Pause COPY	Blatt SHEET		Typ	Zeichn./DRAWING NO.	Index
für Winkel FOR ANGLE ± 2°			PROJECTION	Abmasse und Nennmassbereiche Angaben in mm / ALL DIMENSIONS ARE IN MILLIMETRES		Laengen LENGTH	Radien RADII			Original DIN A4	Maßstab SCALE 1:1	K	1005.1201	b
					0-6	± 0.1	± 0.2							
					>6-15	± 0.15	± 0.3							
					>15-30	± 0.2	± 0.5							
					>30-70	± 0.3	± 10%							
					>70-120	± 0.4								
					>120-200	± 0.8								
c				g					CAD Medusa	Z		Schnappschalter		
b	28404	19.01.00 pfu		f					gez./DRAWN BY 19.01.00 pfu					
a	20923	20.06.91 wa		e					gepr./CHECKED BY					
				d					Ersatz für/REPLACEMENT OF Z.gl.Nr.vom 24.09.85			MARQUARDT Marquardt GmbH, D-78604 Rietheim-Weilheim		
Ausg. ISSUE	Änderung REVISION	gez. DRAWN BY		Ausg. ISSUE	Änderung REVISION	gez. DRAWN BY								

Diese Unterlage ist geistiges Eigentum der Marquardt GmbH. Schutzvermerk nach DIN 34 beachten. Copyright reserved.

Общество с ограниченной ответственностью «МосЧип» ИНН 7719860671 / КПП 771901001
Адрес: 105318, г.Москва, ул.Щербаковская д.3, офис 1107

Данный компонент на территории Российской Федерации

Вы можете приобрести в компании MosChip.

Для оперативного оформления запроса Вам необходимо перейти по данной ссылке:

http://moschip.ru/get-element

Вы можете разместить у нас заказ для любого Вашего проекта, будь то серийное производство или разработка единичного прибора.

В нашем ассортименте представлены ведущие мировые производители активных и пассивных электронных компонентов.

Нашей специализацией является поставка электронной компонентной базы двойного назначения, продукции таких производителей как XILINX, Intel (ex.ALTERA), Vicor, Microchip, Texas Instruments, Analog Devices, Mini-Circuits, Amphenol, Glenair.

Сотрудничество с глобальными дистрибьюторами электронных компонентов, предоставляет возможность заказывать и получать с международных складов практически любой перечень компонентов в оптимальные для Вас сроки.

На всех этапах разработки и производства наши партнеры могут получить квалифицированную поддержку опытных инженеров.

Система менеджмента качества компании отвечает требованиям в соответствии с ГОСТ Р ИСО 9001, ГОСТ РВ 0015-002 и ЭС РД 009

Офис по работе с юридическими лицами:

105318, г.Москва, ул.Щербаковская д.3, офис 1107, 1118, ДЦ «Щербаковский»

Телефон: +7 495 668-12-70 (многоканальный)

Факс: +7 495 668-12-70 (доб.304)

E-mail: info@moschip.ru

Skype отдела продаж:
moschip.ru
moschip.ru_4
moschip.ru_6
moschip.ru_9