THIS DRAWING IS UNPUBLISHED. RELEASED FOR PUBLICATION –,– .
© COPYRIGHT – By – ALL RIGHTS RESERVED.

LOC	DIST
J	—

REVISIONS 変更

P	LTR	DESCRIPTION	DATE	DWN	APVD
	A1	REVISED PER ECR-15-001853	10FEB'15	H.G	T.D

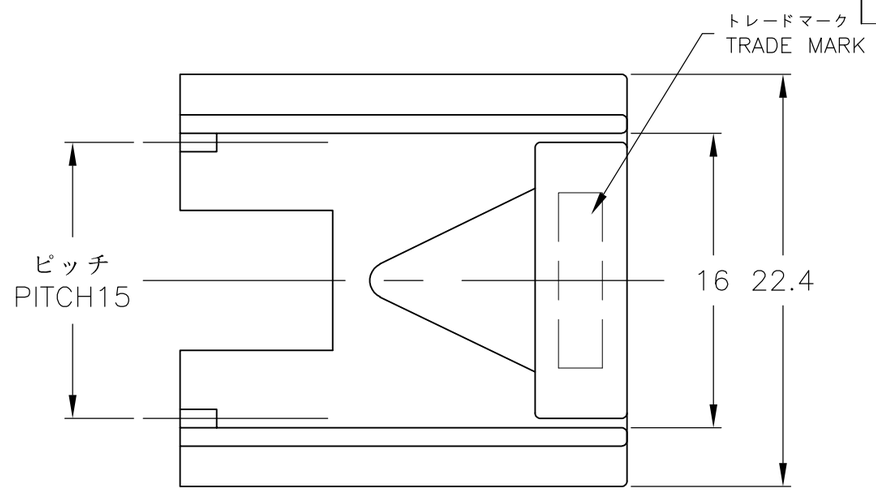

NOTES
1. APPLICABLE CONTACT PART NUMBER : 170324-X, 170325-X, 170326-X
2. BLUE PARTS MAY APPEAR MEDIUM BLUE TO LIGHT BLUE TO LIGHT GRAY IN COLOR AND MAY ALSO EXHIEBIT A MARBLING EFFECT

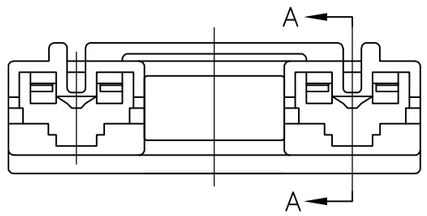

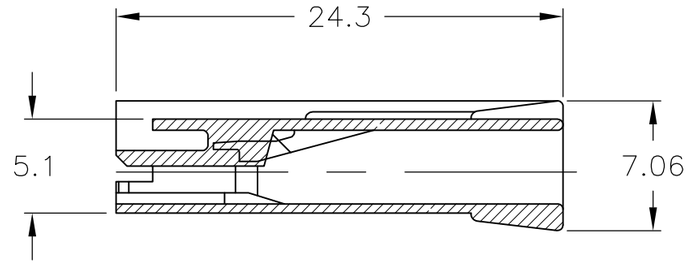

断面A-A

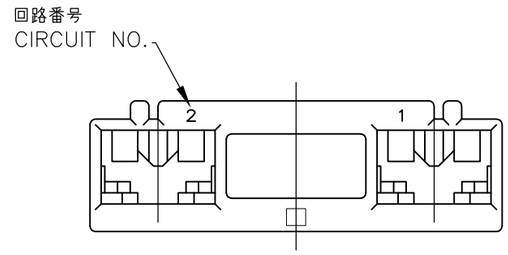

タブ推奨図
RECOMMENDED TAB

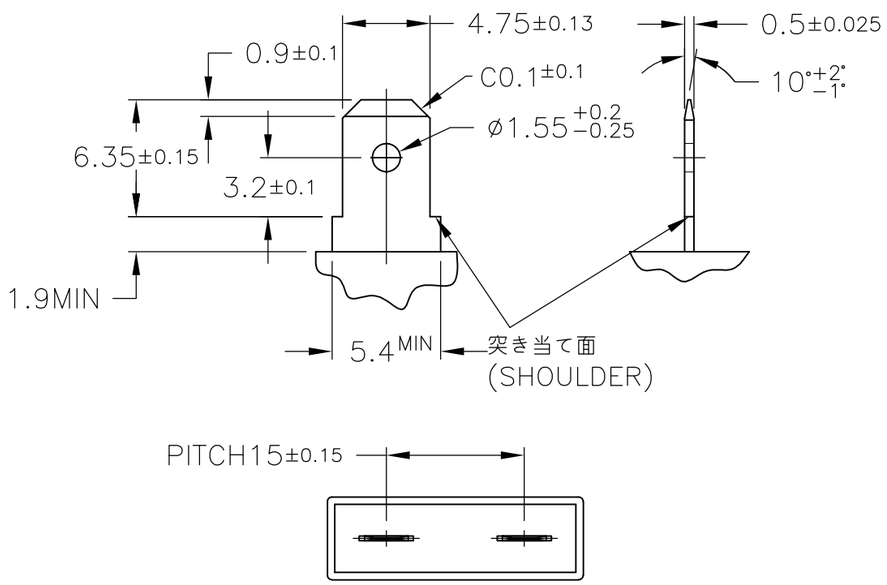

材料 (MATERIAL)	色調 (COLOR)	型番(PART NUMBER)
66NYLON (UL94V-0)	2 BLUE	1-176498-6
66NYLON (UL94V-2)	黄色 (YELLOW)	3-176498-4
66NYLON (UL94V-0)	青色 (BLUE)	176498-6
	黄色 (YELLOW)	176498-4
	黒色 (BLACK)	176498-2
	自然色(NATURAL)	176498-1

THIS DRAWING IS A CONTROLLED DOCUMENT.

DIMENSIONS: 単位: 粍 mm

TOLERANCES UNLESS OTHERWISE SPECIFIED: 一般公差
0 PLC ±
1 PLC 10以下 ±0.2
2 PLC 30以下 ±0.25
3 PLC 100以下 ±0.3
4 PLC ±
ANGLES ±3°

MATERIAL 材料: SEE TABLE
FINISH 仕上

DWN	J.SATO	07SEP2007
CHK	S.MANABE	07SEP2007
APVD	S.MANABE	07SEP2007
PRODUCT SPEC 製品規格	108-5126	
APPLICATION SPEC 取付適用規格		
WEIGHT		

TE Connectivity

NAME 名称: 187 SERIES POSITIVE LOCK MK-II 2P REC HSG

SIZE	CAGE CODE	DRAWING NO 番号	RESTRICTED TO
A3	00779	C-176498	—

CUSTOMER DRAWING

SCALE 尺度	SHEET	REV
3:1	1 OF 1	A1

Общество с ограниченной ответственностью «МосЧип» ИНН 7719860671 / КПП 771901001
Адрес: 105318, г.Москва, ул.Щербаковская д.3, офис 1107

Данный компонент на территории Российской Федерации

Вы можете приобрести в компании MosChip.

Для оперативного оформления запроса Вам необходимо перейти по данной ссылке:

http://moschip.ru/get-element

Вы можете разместить у нас заказ для любого Вашего проекта, будь то серийное производство или разработка единичного прибора.

В нашем ассортименте представлены ведущие мировые производители активных и пассивных электронных компонентов.

Нашей специализацией является поставка электронной компонентной базы двойного назначения, продукции таких производителей как XILINX, Intel (ex.ALTERA), Vicor, Microchip, Texas Instruments, Analog Devices, Mini-Circuits, Amphenol, Glenair.

Сотрудничество с глобальными дистрибьюторами электронных компонентов, предоставляет возможность заказывать и получать с международных складов практически любой перечень компонентов в оптимальные для Вас сроки.

На всех этапах разработки и производства наши партнеры могут получить квалифицированную поддержку опытных инженеров.

Система менеджмента качества компании отвечает требованиям в соответствии с ГОСТ Р ИСО 9001, ГОСТ РВ 0015-002 и ЭС РД 009

Офис по работе с юридическими лицами:

105318, г.Москва, ул.Щербаковская д.3, офис 1107, 1118, ДЦ «Щербаковский»

Телефон: +7 495 668-12-70 (многоканальный)

Факс: +7 495 668-12-70 (доб.304)

E-mail: info@moschip.ru

Skype отдела продаж:
moschip.ru
moschip.ru_4
moschip.ru_6
moschip.ru_9