OA109EC-IP68-ATEX Series

AC Fan, 115V / 230V Universal Input
120x38mm (4.7"x 1.5")

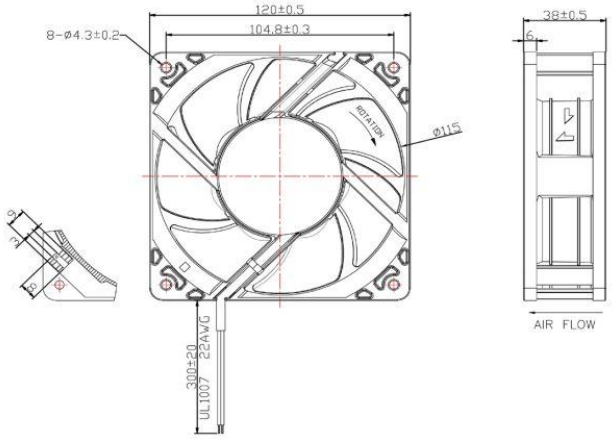

Frame	PBT, UL94 V-0 plastic
Impeller	PBT, UL94 V-0 plastic
Connection	2x Lead wires, or Terminal
Motor	EC Motor, Electronically Protected, IP68
Bearing System	Dual Ball Bearings
Dielectric Strength	500VAC/min
Insulation Resistance	Over 10MΩ at DC 500V

Operating Temperature
-20°C ~ +70°C

Life Expectancy
60,000 hours (L10 at 40°C)

IP68 Rating with ATEX Certification

Weight: 0.64 lbs

m2

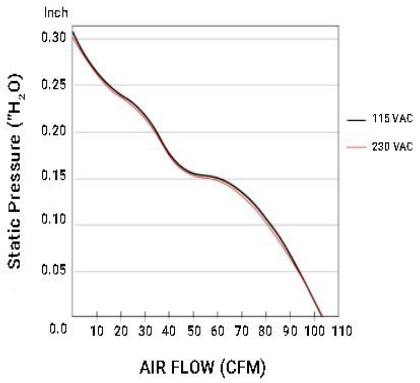

Part Number	Rated Voltage	Nominal Power	Rated Current	Rated Speed (RPM)	Airflow (CFM)	Noise Level (dB)	Max. Static Pressure
OA109EC-UR-1*BIP68A	115V-230V	4.9W @ 115V, 5.2W @ 230V	0.08A @ 115V, 0.06A @ 230V	3200	106	43	0.34"H_2O

** Indicates "T" (Terminal) or "W" (Wire Leads)*

Knight Electronics, Inc.
10557 Metric Drive
Dallas, TX 75243
214-340-0265

Orion Fans
Information and data is subject to change without prior notification

Общество с ограниченной ответственностью «МосЧип» ИНН 7719860671 / КПП 771901001
Адрес: 105318, г.Москва, ул.Щербаковская д.3, офис 1107

Данный компонент на территории Российской Федерации

Вы можете приобрести в компании MosChip.

Для оперативного оформления запроса Вам необходимо перейти по данной ссылке:

http://moschip.ru/get-element

Вы можете разместить у нас заказ для любого Вашего проекта, будь то серийное производство или разработка единичного прибора.

В нашем ассортименте представлены ведущие мировые производители активных и пассивных электронных компонентов.

Нашей специализацией является поставка электронной компонентной базы двойного назначения, продукции таких производителей как XILINX, Intel (ex.ALTERA), Vicor, Microchip, Texas Instruments, Analog Devices, Mini-Circuits, Amphenol, Glenair.

Сотрудничество с глобальными дистрибьюторами электронных компонентов, предоставляет возможность заказывать и получать с международных складов практически любой перечень компонентов в оптимальные для Вас сроки.

На всех этапах разработки и производства наши партнеры могут получить квалифицированную поддержку опытных инженеров.

Система менеджмента качества компании отвечает требованиям в соответствии с ГОСТ Р ИСО 9001, ГОСТ РВ 0015-002 и ЭС РД 009

Офис по работе с юридическими лицами:

105318, г.Москва, ул.Щербаковская д.3, офис 1107, 1118, ДЦ «Щербаковский»

Телефон: +7 495 668-12-70 (многоканальный)

Факс: +7 495 668-12-70 (доб.304)

E-mail: info@moschip.ru

Skype отдела продаж:
moschip.ru
moschip.ru_4
moschip.ru_6
moschip.ru_9