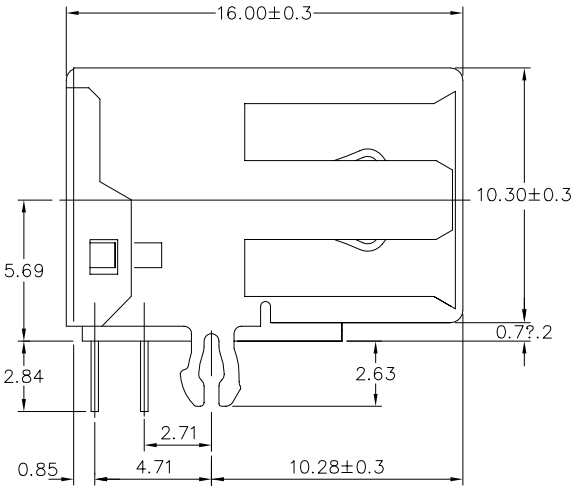
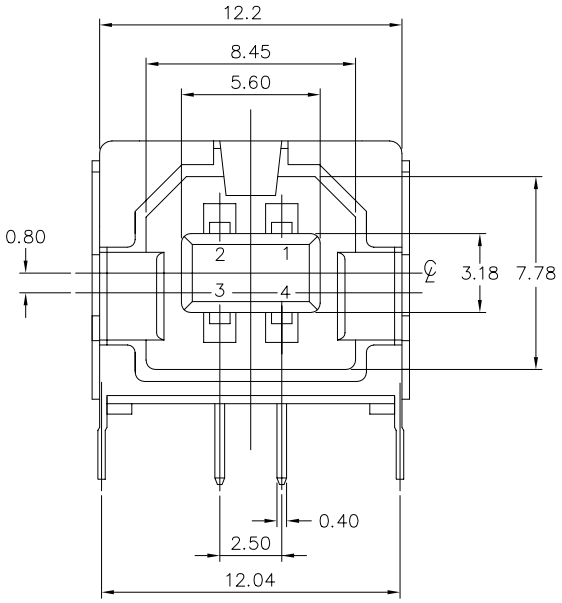
PRODUCT NO.

61729





PRODUCT NUMBER CODE

61729– X 0 X X X P S LF

BASE PRODUCT NUMBER

HOUSING COLOR OPTION
0 – WHITE
1 – BLACK

SHIELD OPTION
1 – FULL BACK
2 – PARTIAL BACK
S – FULL BACK (SPECIAL MATERIAL FOR 12,000 DURABILITY CYCLES)
P – PARTIAL BACK (SPECIAL MATERIAL FOR 12,000 DURABILITY CYCLES)

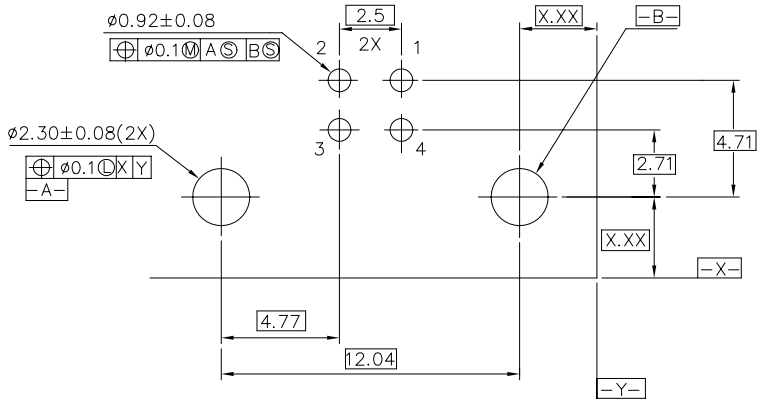
TERMINAL PLATING OPTION
0 – 50u" NI UNDERPLATED
30U" GXT CONTACT AREA
100u" PURE TIN TAIL AREA
1 – 50u" NI UNDERPLATED
30U" GOLD CONTACT AREA
100u" PURE TIN TAIL AREA

PACKAGING OPTION
B–TUBES
R–TAPE & REEL

DATE CODE OPTION

ONLY FOR PANASONIC

LEAD FREE OPTION



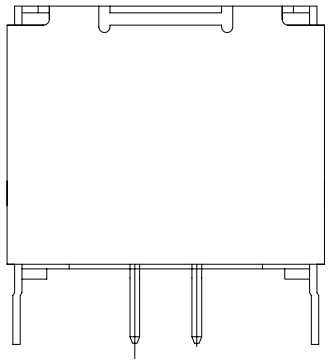
P.C. BOARD LAYOUT

mat'l. code				tolerances unless otherwise specified			CUSTOMER COPY	FCI www.fciconnect.com
ltr	ecn no	dr	date		.0 ± 0.30			
S	N05-0242	PH	08/22/05	linear	.00 ± 0.20		projection	title: USB RECEPTACLE B TYPE
T	N06-0103	HB	04/15/06		.000± 0.10			
U	N08-0238	R.B	2008/11/03	angles	± 2°			
V	N08-0264	R.B	2008/12/08	dr	SHIRLEY HSU	03/03/97	MM/INCH	product family USB / code
				engr	R Y LIU	03/03/97		size A3 / dwg no 61729
				chr	R Y LIU	03/03/97	scale 4 : 1	sheet 1 of 2
				appd	JENN TSAO	03/03/97		
sheet index	revision sheet							

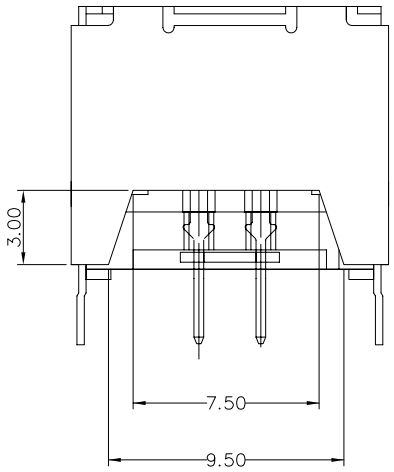
Tous droits strictement reserves. Reproduction ou communication a des tiers int autorisee sous quelque forme que ce soit sans autorisation ecrite du proprietaire.
Propriete © c BERG ELECTRONICS
Droits de reproduction BERG ELECTRONICS bv

All rights strictly reserved. Reproduction or issue to third parties in any for whatever is not permitted without written authorization from the proprietor.
Property © c BERG ELECTRONICS.
Copyright BERG ELECTRONICS bv

PRODUCT NO.
61729



TYPE"1" FULL BACK



TYPE"2" PARTIAL BACK

NOTES:

1. MATERIAL:
   SHIELD & CONTACTS: COPPER ALLOY
   HOUSING: UL 94V-0 THERMOPLASTIC. COLOR: SEE PRODUCT NUMBER CODE.
2. PLATING: SEE PRODUCT NUMBER CODE.
   SHIELD: BRIGHT TIN
   NICKEL UNDERPLATE.
3. DATUMS & BASIC DIMENSIONS TO BE DETERMINED BY CUSTOMER
4. RECOMMENDED BOARD THICKNESS IS 1.57 mm (.062)
5. PACKING STANDARD GS-14-920 WILL BE APPLIED FOR LEAD FREE P/N'S
6. FOR LEAD FREE P/N, THE PRODUCT MEET EUROPEAN UNION DIRECTIVES AND OTHER COUNTRY REGULATION AS DESCRIBED IN GS-22-008
7. FOR LEAD FREE P/N'S, THE HOUSING WILL WITHSTAND EXPOSURE TO 260°C PEAK TERMERATURE FOR 40 SECONDS IN A CONVECTION, INFRO-RED OR VAPOR PHASE REFLOW OVEN.
8. THE PART CAN BE USED FOR PIP PROCESS.

mat'l. code				tolerances unless otherwise specified			CUSTOMER COPY	FCI www.fciconnect.com
ltr	ecn no	dr	date		.0 ± 0.20			
V				linear	.00 ± 0.10		projection	title: USB RECEPTACLE B TYPE
					.000± 0.05			
				angles	± 2°			
				dr	SHIRLEY HSU	03/03/97	MM/INCH	product family: USB
				engr	R Y LIU	03/03/97		code
				chr	R Y LIU	03/03/97	scale 5 : 1	size A3 dwg no 61729
				appd	JENN TSAO	03/03/97		sheet 2 of 2
sheet index	revision sheet							

Tous droits strictement reserves. Reproduction ou communication a des tiers int ouse sans autorisation ecrite de la propriete.
Propriete © c BERG ELECTRONICS.
Droits de reproduction BERG ELECTRONICS bv

All rights strictly reserved. Reproduction or issue to third parties in any for whatsoever is not permitted without written authority from the proprietor.
Property © c BERG ELECTRONICS.
Copyright BERG ELECTRONICS bv

Общество с ограниченной ответственностью «МосЧип» ИНН 7719860671 / КПП 771901001
Адрес: 105318, г.Москва, ул.Щербаковская д.3, офис 1107

Данный компонент на территории Российской Федерации

Вы можете приобрести в компании MosChip.

Для оперативного оформления запроса Вам необходимо перейти по данной ссылке:

http://moschip.ru/get-element

Вы можете разместить у нас заказ для любого Вашего проекта, будь то серийное производство или разработка единичного прибора.

В нашем ассортименте представлены ведущие мировые производители активных и пассивных электронных компонентов.

Нашей специализацией является поставка электронной компонентной базы двойного назначения, продукции таких производителей как XILINX, Intel (ex.ALTERA), Vicor, Microchip, Texas Instruments, Analog Devices, Mini-Circuits, Amphenol, Glenair.

Сотрудничество с глобальными дистрибьюторами электронных компонентов, предоставляет возможность заказывать и получать с международных складов практически любой перечень компонентов в оптимальные для Вас сроки.

На всех этапах разработки и производства наши партнеры могут получить квалифицированную поддержку опытных инженеров.

Система менеджмента качества компании отвечает требованиям в соответствии с ГОСТ Р ИСО 9001, ГОСТ РВ 0015-002 и ЭС РД 009

Офис по работе с юридическими лицами:

105318, г.Москва, ул.Щербаковская д.3, офис 1107, 1118, ДЦ «Щербаковский»

Телефон: +7 495 668-12-70 (многоканальный)

Факс: +7 495 668-12-70 (доб.304)

E-mail: info@moschip.ru

Skype отдела продаж:
moschip.ru
moschip.ru_4
moschip.ru_6
moschip.ru_9