DWG NO.	
227-1448	

A	OFFICIAL ENG.REL TO MFG.	12/4/90	37711	JM/

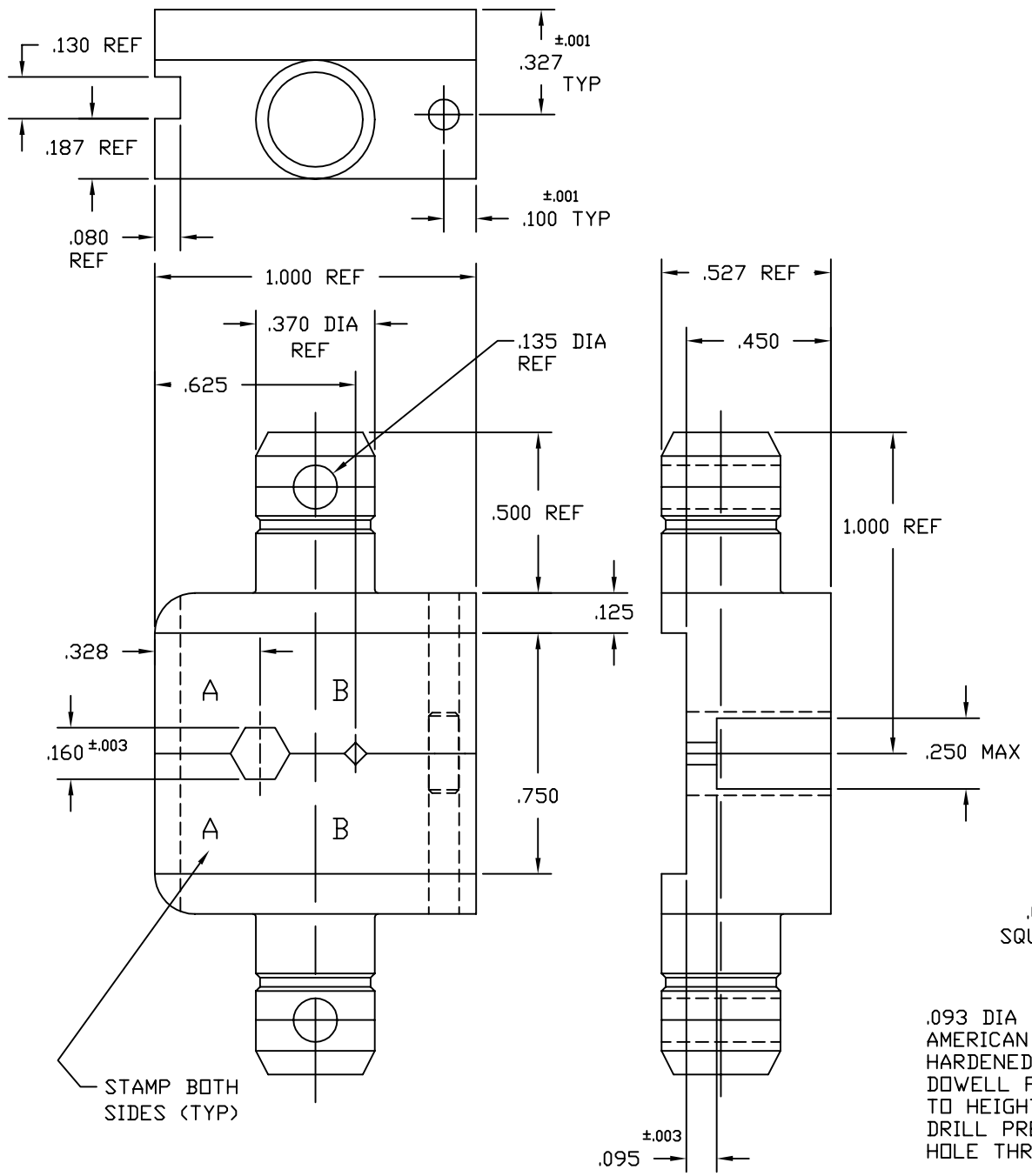

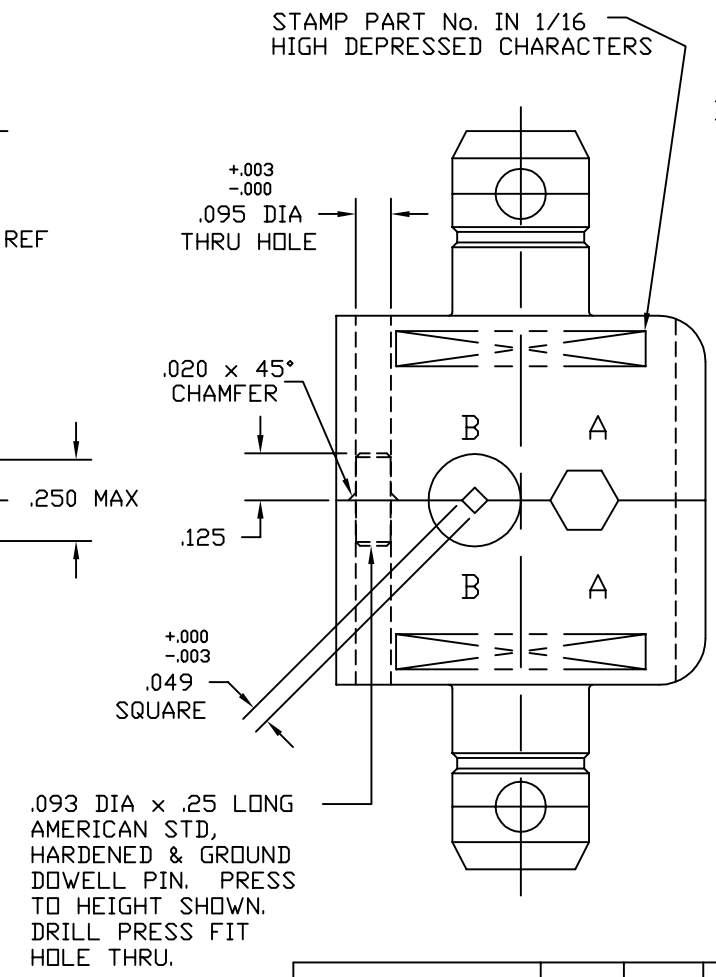

DIMSC SHOULD BE SET TO 3 FOR SMALLER TEXT SIZE.

NOTES:

1. DIES TO BE PACKAGED IN PLASTIC CONTAINERS SUPPLIED BY DANIELS MFG CORP. AMPHENOL PART No. MUST APPEAR ON TOP SIDE OF CONTAINER.
   SIZE: 1-1/4" L x 1-1/4" W x 1-1/4" H.
2. MATERIAL: CRIMPING DIES - TOOL STEEL. HEAT TREAT TO ROCKWELL C52-60.
3. FINISH: ON CRIMPING SURFACES 32 MICROINCHES MAX. BLACK OXIDE COATING PER MIL-C-13924.
4. DIES SHALL BE SUPPLIED WITH APPROPRIATE ROLL PINS.
5. MANUFACTURED BY DANIELS MFG CORP., BLOOMFIELD, MICHIGAN.
6. USED IN CONJUNCTION WITH AMPHENOL TOOL FRAME PART No. 227-944. (DANIELS MFG CORP. TOOL FRAME HX4).
7. DIMENSIONS SHOWN ARE AT FULLY BUTTED CONDITIONS.
8. BASIC DIE DIMENSIONS MUST BE PER MIL-C-22520/5C.

PART NO.						

F:\DEPT611\TOOLS\227\1448

		J. MULVEY	11/27/90	DIE SET
SEE NOTE 2		D. ROYCE	11/29/90	
SEE NOTE 3	EAR 962142-1	D. ROYCE	11/29/90	2:1
		H. FREDLUND	12/4/90	227-1448 A

Общество с ограниченной ответственностью «МосЧип» ИНН 7719860671 / КПП 771901001
Адрес: 105318, г.Москва, ул.Щербаковская д.3, офис 1107

Данный компонент на территории Российской Федерации

Вы можете приобрести в компании MosChip.

Для оперативного оформления запроса Вам необходимо перейти по данной ссылке:

http://moschip.ru/get-element

Вы можете разместить у нас заказ для любого Вашего проекта, будь то серийное производство или разработка единичного прибора.

В нашем ассортименте представлены ведущие мировые производители активных и пассивных электронных компонентов.

Нашей специализацией является поставка электронной компонентной базы двойного назначения, продукции таких производителей как XILINX, Intel (ex.ALTERA), Vicor, Microchip, Texas Instruments, Analog Devices, Mini-Circuits, Amphenol, Glenair.

Сотрудничество с глобальными дистрибьюторами электронных компонентов, предоставляет возможность заказывать и получать с международных складов практически любой перечень компонентов в оптимальные для Вас сроки.

На всех этапах разработки и производства наши партнеры могут получить квалифицированную поддержку опытных инженеров.

Система менеджмента качества компании отвечает требованиям в соответствии с ГОСТ Р ИСО 9001, ГОСТ РВ 0015-002 и ЭС РД 009

Офис по работе с юридическими лицами:

105318, г.Москва, ул.Щербаковская д.3, офис 1107, 1118, ДЦ «Щербаковский»

Телефон: +7 495 668-12-70 (многоканальный)

Факс: +7 495 668-12-70 (доб.304)

E-mail: info@moschip.ru

Skype отдела продаж:
moschip.ru
moschip.ru_4
moschip.ru_6
moschip.ru_9