CAD GENERATED DRAWING - NO PENCIL CHANGES ALLOWED

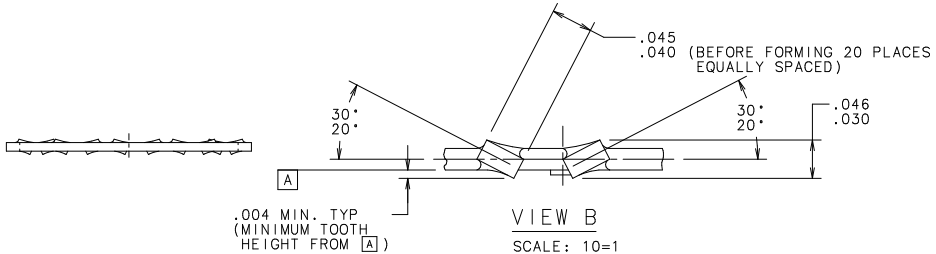

VIEW B

SCALE: 10=1

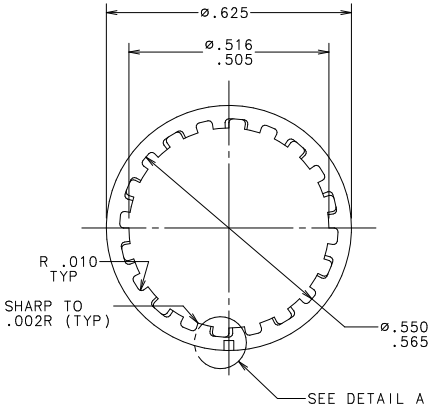

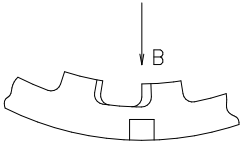

DETAIL A

SCALE: 10=1

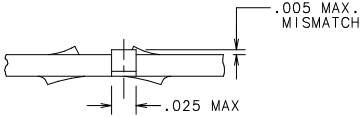

CARRIER TAB DETAIL

SCALE: 10=1

NOTES:
1. MATERIAL: .022 ±.001 THICK C.R. ANNEALED AISI-SAE 1050.
2. HEAT TREATMENT: HARDEN & TEMPER TO Rc 44-47.
3. ELECTRO-ZINC PLATE .0002/.0005 (SEE NOTE 4).
4. BAKE AT 375° ±25° F. FOR 4 HOURS - BAKING OPERATION TO BE DONE WITHIN 4 HOURS AFTER PLATING TO PROVIDE FOR HYDROGEN EMBRITTELMENT RELIEF.

UNLESS OTHERWISE SPECIFIED, DIMENSIONS DO NOT INCLUDE PLATING.

C DENOTES CRITICAL CHARACTERISTICS.

C DENOTES CPK DIMENSIONS.-MINIMUM CPK VALUE

DENOTES A CHARACTERISTIC THAT PROVIDES AN INDICATION OF PROCESS PERFORMANCE FOR MEASUREMENT AND TRACKING TO BE DEFINED IN LITTELFUSE INSPECTION INSTRUCTIONS.

STAR DENOTES CP DIMENSIONS.-MINIMUM CP VALUE (MUST BE WITHIN THE DIMENSIONAL LIMITATIONS SHOWN ON DRAWING AND INITIALLY LOCATED TO ALLOW FOR MAXIMUM TOOL LIFE.

NO	COMPONENT NO	DESCRIPTION	QTY/M	U/M

BILL OF MATERIAL

MATL SPEC	FINISH	SCALE
SEE NOTE 1	SEE NOTES 2, 3 & 4	4=1

DRW	DATE	SUPER DRW
JMB	2/19/98	

CHK	DATE	RAW STK WT
		LBS/M

APPD	DATE

TOLERANCE UNLESS OTHERWISE SPECIFIED
TWO PLACE DEC ±.01 FRACTION ±
THREE PLACE DEC ±.005 ANGULAR ±1°

TITLE LOCKWASHER (20 TOOTH)

COPIES TO		
1	9	18
2	10	19
3	12	20
4	13	21
5	14	23
6	15	33
7	16	43
8	17	53

Littelfuse® DES PLAINES, ILLINOIS 60016

REVISION H

DRWG. NO. 905-023

LTR	REVISION	CHK	APD
G	39025C- REVISED & REDRAWN ON NEW FORMAT 3/13/98 JMB		
H	81022D-REMOVE 689487 FROM MAT'L SPEC. 01/26/01 PJM		

UNCONTROLLED DOCUMENT

Общество с ограниченной ответственностью «МосЧип» ИНН 7719860671 / КПП 771901001
Адрес: 105318, г.Москва, ул.Щербаковская д.3, офис 1107

Данный компонент на территории Российской Федерации

Вы можете приобрести в компании MosChip.

Для оперативного оформления запроса Вам необходимо перейти по данной ссылке:

http://moschip.ru/get-element

Вы можете разместить у нас заказ для любого Вашего проекта, будь то серийное производство или разработка единичного прибора.

В нашем ассортименте представлены ведущие мировые производители активных и пассивных электронных компонентов.

Нашей специализацией является поставка электронной компонентной базы двойного назначения, продукции таких производителей как XILINX, Intel (ex.ALTERA), Vicor, Microchip, Texas Instruments, Analog Devices, Mini-Circuits, Amphenol, Glenair.

Сотрудничество с глобальными дистрибьюторами электронных компонентов, предоставляет возможность заказывать и получать с международных складов практически любой перечень компонентов в оптимальные для Вас сроки.

На всех этапах разработки и производства наши партнеры могут получить квалифицированную поддержку опытных инженеров.

Система менеджмента качества компании отвечает требованиям в соответствии с ГОСТ Р ИСО 9001, ГОСТ РВ 0015-002 и ЭС РД 009

Офис по работе с юридическими лицами:

105318, г.Москва, ул.Щербаковская д.3, офис 1107, 1118, ДЦ «Щербаковский»

Телефон: +7 495 668-12-70 (многоканальный)

Факс: +7 495 668-12-70 (доб.304)

E-mail: info@moschip.ru

Skype отдела продаж:
moschip.ru
moschip.ru_4
moschip.ru_6
moschip.ru_9