THIS DRAWING IS UNPUBLISHED. RELEASED FOR PUBLICATION -,- .
© COPYRIGHT - By - ALL RIGHTS RESERVED.

LOC	DIST
AF	50

REVISIONS

P	LTR	DESCRIPTION	DATE	DWN	APVD
	D	REVISED PER ECR-15-008179	08JUN2015	GRZ	RP

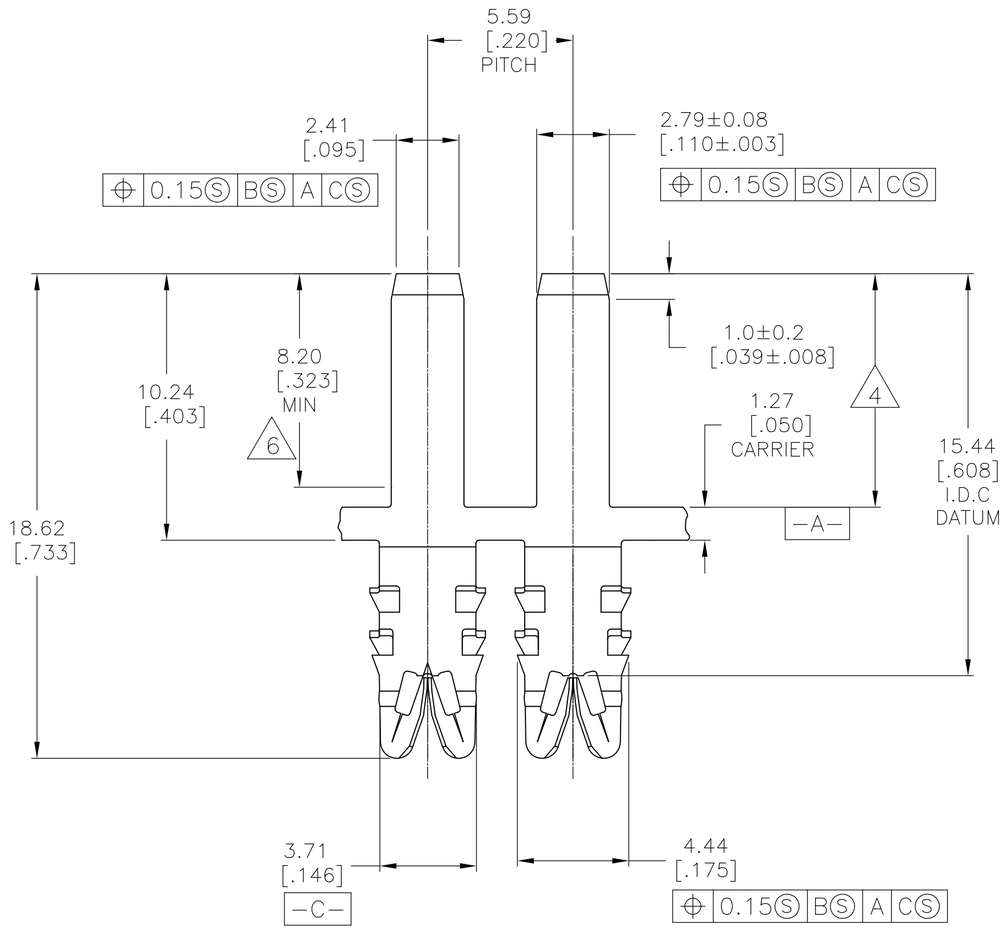

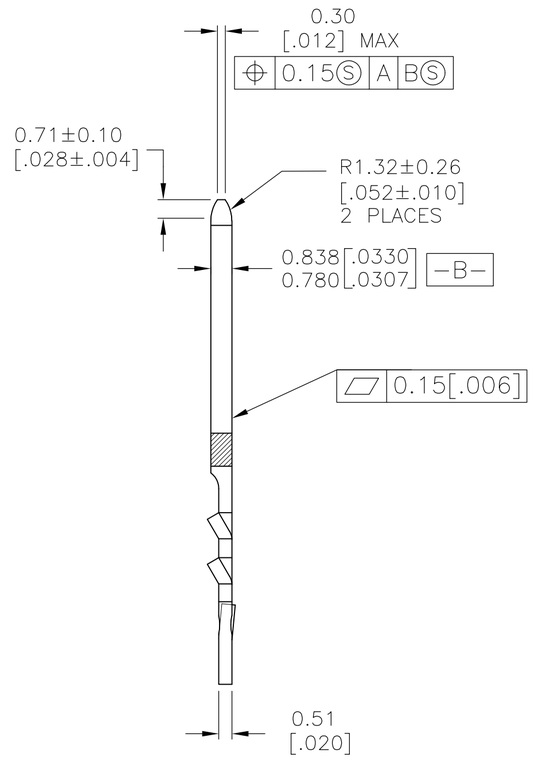

1 SPECIFICATIONS:
MAGNET WIRE #18 – #34 AWG,
1.02MM (.040")–0.16MM (.006") DIA COPPER.
OTHER SIZES MAY BE ACCOMMODATED,
CONSULT TYCO ELECTRONICS FOR APPROVAL.

2 POCKET RECOMMENDATION: 1601425

3 TERMINAL APPLICATION TO COMPLY WITH TYCO ELECTRONICS SPECIFICATION 114–13166 FIGURE 9

4 THIS AREA TO BE POST SILVER PLATED .000060–.000100 [1.5–2.5 MICRONS] THICK SILVER FLASH .000005 ON THE REMAINDER OF THE PART

5 PRELIMINARY – NOT FOR PRODUCTION.

6 THICKNESS TO BE MAINTAINED FOR THIS LENGTH AND COIN EDGES WITH NO BURRS

7 OBSOLETE PARTS: OBSOLETE CIS STREAMLINING PER D.RENAUD/D.SINISI

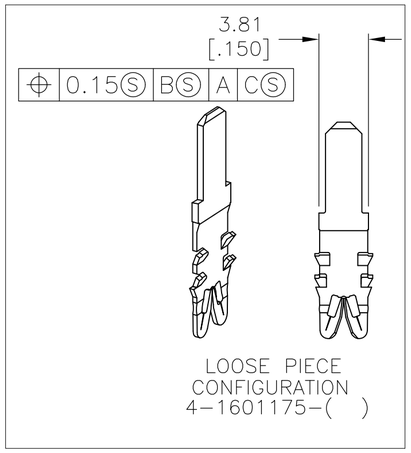

1601175

	FINISH	STYLE	TE PART NUMBER
	POST SELECTIVE SILVER	LOOSE PIECE	5 4-1601175-3
	PRE-SILVER 4	LOOSE PIECE	5 4-1601175-2
	UNPLATED	LOOSE PIECE	5 4-1601175-1
7 OBSOLETE	POST SELECTIVE SILVER 4	REELED	~~2-1601175-3~~
	POST SELECTIVE SILVER 4	REELED	1601175-3
	PRE-SILVER	REELED	5 1601175-2
	UNPLATED	REELED	5 1601175-1

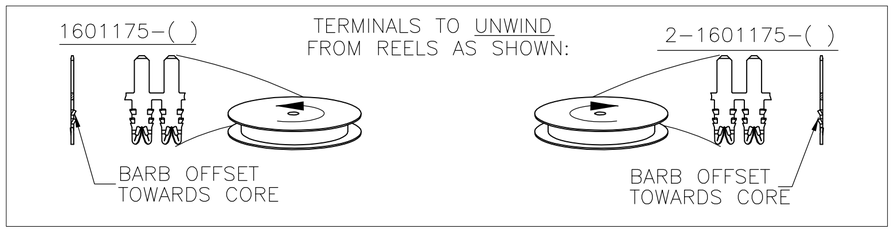

THIS DRAWING IS A CONTROLLED DOCUMENT.

DIMENSIONS: mm [INCHES]

TOLERANCES UNLESS OTHERWISE SPECIFIED:

0 PLC	±	–
1 PLC	±	0.25 [.010]
2 PLC	±	0.13 [.005]
3 PLC	±	–
4 PLC	±	–
ANGLES		± 2°

MATERIAL: BRASS, 3/4 HARD

FINISH: SEE TABLE

DWN	MICHAEL S. FEHER	28JAN2003
CHK	GENE JACONO	28JAN2003
APVD	GENE JACONO	28JAN2003
PRODUCT SPEC	108-2085	
APPLICATION SPEC	3	
WEIGHT	–	

TE Connectivity

NAME: STD. RANGE WIRE TO .110 X .032 MULTI-BARB TAB SIAMEZE TERMINAL

SIZE	CAGE CODE	DRAWING NO	RESTRICTED TO
A2	00779	C-1601175	–

CUSTOMER DRAWING | SCALE 6:1 | SHEET 1 OF 1 | REV D

Общество с ограниченной ответственностью «МосЧип» ИНН 7719860671 / КПП 771901001
Адрес: 105318, г.Москва, ул.Щербаковская д.3, офис 1107

Данный компонент на территории Российской Федерации

Вы можете приобрести в компании MosChip.

Для оперативного оформления запроса Вам необходимо перейти по данной ссылке:

http://moschip.ru/get-element

Вы можете разместить у нас заказ для любого Вашего проекта, будь то серийное производство или разработка единичного прибора.

В нашем ассортименте представлены ведущие мировые производители активных и пассивных электронных компонентов.

Нашей специализацией является поставка электронной компонентной базы двойного назначения, продукции таких производителей как XILINX, Intel (ex.ALTERA), Vicor, Microchip, Texas Instruments, Analog Devices, Mini-Circuits, Amphenol, Glenair.

Сотрудничество с глобальными дистрибьюторами электронных компонентов, предоставляет возможность заказывать и получать с международных складов практически любой перечень компонентов в оптимальные для Вас сроки.

На всех этапах разработки и производства наши партнеры могут получить квалифицированную поддержку опытных инженеров.

Система менеджмента качества компании отвечает требованиям в соответствии с ГОСТ Р ИСО 9001, ГОСТ РВ 0015-002 и ЭС РД 009

Офис по работе с юридическими лицами:

105318, г.Москва, ул.Щербаковская д.3, офис 1107, 1118, ДЦ «Щербаковский»

Телефон: +7 495 668-12-70 (многоканальный)

Факс: +7 495 668-12-70 (доб.304)

E-mail: info@moschip.ru

Skype отдела продаж:
moschip.ru
moschip.ru_4
moschip.ru_6
moschip.ru_9