THIS DRAWING IS UNPUBLISHED. RELEASED FOR PUBLICATION - ,- .
© COPYRIGHT - BY TYCO ELECTRONICS CORPORATION. ALL RIGHTS RESERVED.

PART NUMBER	REV	FIRST USED	POWER UNIT	FEED TYPE
1852602-1	A	122500-1	LEADMAKER & BENCH MODEL G	POST FEED
1852602-2	A	565435-5	BENCH MODEL K	POST FEED
7-1852602-7	A	-	SPARE PARTS KIT	-

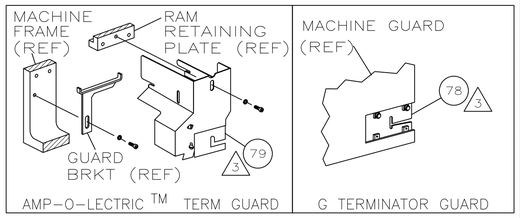

TERMINAL NAME: POWER RING ASSEMBLY	
1969101	
1969102	
TERM APPL SPEC 114-2087	

CRIMPING DATA			
PAD LTR	CRIMP HEIGHT	WIRE SIZE	
A	.121 ±.002	(2)14's	
B	.114 ±.002	(1)12	
C	.104 ±.002	(1)14	
D	.097 ±.002	(1)16	
CRIMP	SIZE	TYPE	RANGE
WIRE	.140	F	16-12
INSUL	.220	0	.110-.160
FEED	APPL INST	SET UP GAGE	LAYOUT
.625	408-8040	-	L-1219
WIRE STRIP LENGTH 6			

LOC	DIST
A	66

REVISIONS				
P	LTR	DESCRIPTION	DATE	DWN	APVD
	A	RELEASE	-	-	-

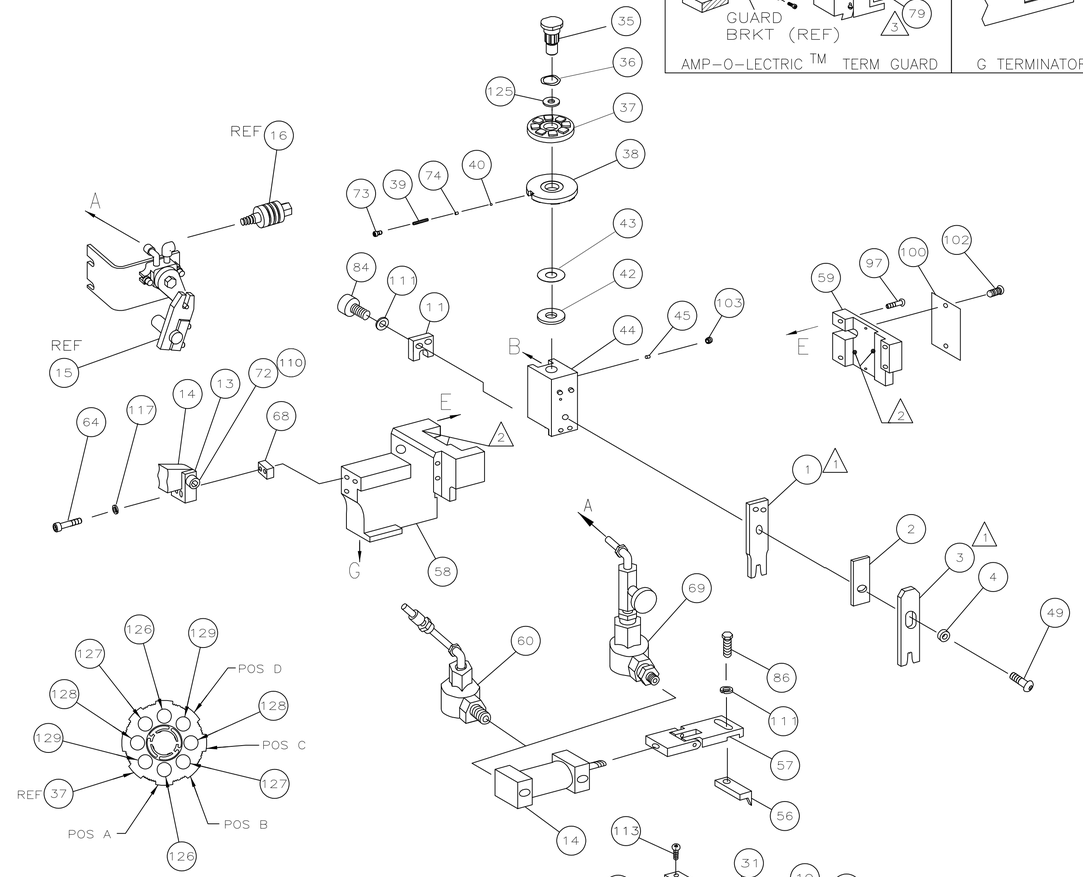

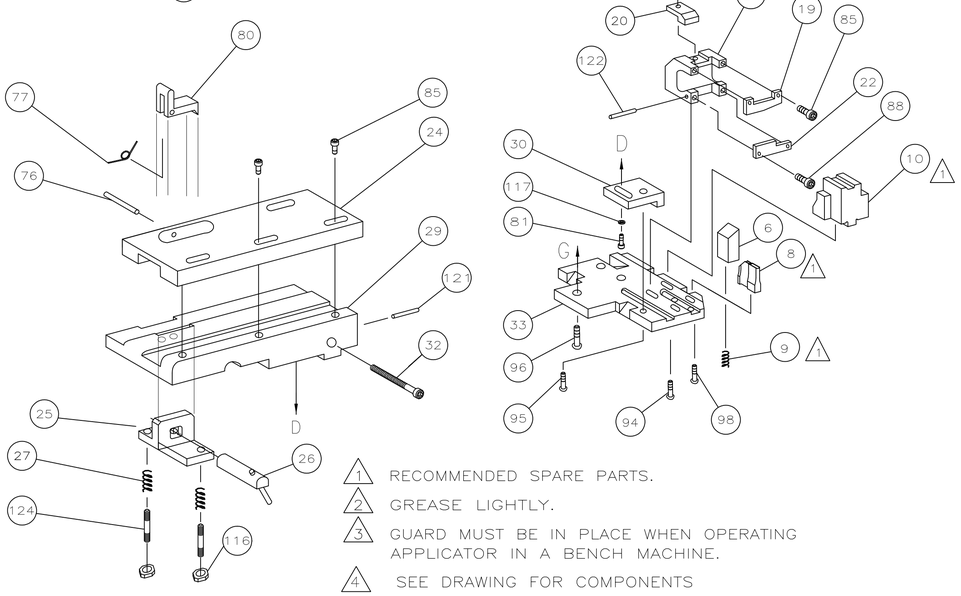

-77	-2	-1	U/M	PART NO	DESCRIPTION	ITEM NO
-	2	2	-	8-354778-3	PIN, WIRE DISC (.2910)D	129
-	2	2	-	6-354778-7	PIN, WIRE DISC (.2830)C	128
-	2	2	-	4-354778-6	PIN, WIRE DISC (.2725)B	127
-	2	2	-	3-354778-0	PIN, WIRE DISC (.2645)A	126
-	1	1	-	986950-1	WASHER, FLAT PRECISION	125
-	2	2	-	22354-7	STUD, DRAG	124
						123
-	1	1	-	5-21028-1	PIN,SLT SPR(Ø.125X.50)ADJ ROD	122
-	1	1	-	3-21028-8	PIN,SLT SPR(Ø.078X1.50)ADJ ROD	121
-	1	1	-	217238-1	GENERAL INSTRUCTION PACKAGE	120
-	1	1	-	4088040	SF APPL INST 408-8040	119
						118
-	3	3	-	21024-5	WASHER, LOCK(#10)ADJ BLOCK	117
-	2	2	-	21022-2	NUT,HEX MACH(8-32)SL DRAG	116
						115
-	2	2	-	21024-2	WASHER,LOCK(#4)FRONT STP GUIDE	114
-	REF	REF	-	2-21002-1	SCR,SHC(8-32x.38)	113
						112
-	3	3	-	21024-4	WASHER,LOCK(#8)STRIPPER	111
-	1	1	-	21024-8	WASHER, LOCK(3/8)FEED	110
						109
						108
						107
						106
						105
						104
-	1	1	-	21009-2	SCR,SKT SET(1/4-20x.25 LW)RAM	103
-	2	2	-	21017-2	SCR,DRIVE(#2x.19)ID PLATE	102
						101
-	1	1	-	461264-1	PLATE, IDENTIFICATION	100
						99
-	1	1	-	22733-8	SCR,BHC(8-32x.38 LW)ANVIL	98
-	4	4	-	2-21002-9	SCR,BHC(10-32x.75)CAP	97
-	3	3	-	2-22733-8	SCR,BHC(1/4-20x.62)HSG	96
-	1	1	-	2-21002-6	SCR,BHC(10-32x.38) SG ADJ BLK	95
-	5	5	-	2-21002-2	SCR,BHC(8-32 X.50)SHEAR	94
						93
						92
						91
						90
						89
-	2	2	-	1-21000-9	SCR,SHC(6-32X.38)R SHEAR	88
						87
-	1	1	-	2-22603-1	SCR,HEX HD(8-32x.38)FEED FINGER	86
-	5	5	-	1-21000-3	SCR,SHC(4-40x.25)F ST GUIDE	85
-	2	2	-	2-21000-6	SCR,SHC(8-32X.38)	84
						83
						82
-	1	1	-	3-21000-4	SCR,SHC(10-32x.38)	81
-	1	1	-	812991-2	FINGER, ANTI BACK UP	80
3 -	1	-	-	1-462992-3	GUARD ASSY	79
3 -	-	REF	-	679532-1	GUARD, INSERT	78
-	1	1	-	22713-7	SPRING,TORSION,ADJ ROD	77
-	1	1	-	21028-6	PIN,SLT SPR(Ø.062X.50)	76
5 -	1	-	-	809398-1	GUIDE, STOCK	75
-	1	1	-	690603-1	SPRING, ASSIST	74
-	1	1	-	23030-1	SCR,SHC(6-32x.25 SL)INS DISC	73
-	1	1	-	3-21001-5	SCR,SHC(3/8x1.00)FEED MT	72
						71

QTY REQD PER ASSY — PARTS LIST

-77	-2	-1	U/M	PART NO	DESCRIPTION	ITEM NO
						70
4 -	1	-	-	692655-5	AIR FEED VALVE ASSY	69
-	1	-	-	461690-3	SPACER,AIR FEED	68
						67
						66
						65
-	2	2	-	4-21000-0	SCR,SHC(10-32 X 1.25)AIR FEED	64
						63
						62
						61
4 -	-	1	-	692655-7	AIR FEED VALVE ASSY	60
-	1	1	-	454220-7	CAP, HOUSING	59
-	1	1	-	454485-6	HOUSING	58
4 -	1	1	-	461062-2	FEED FINGER ASSY	57
-	1	1	-	2031509-1	PAWL, FEED	56
						55
						54
						53
						52
						51
						50
-	1	1	-	7-21002-9	BOLT,CRIMPER	49
						48
						47
						46
-	1	1	-	690191-1	PLUG, NYLON	45
-	1	1	-	813055-1	RAM	44
-	1	1	-	690125-1	WASHER, LAMINATED	43
-	1	1	-	690124-3	WASHER, RAM	42
						41
-	1	1	-	23241-6	BALL, STEEL	40
-	1	1	-	690170-1	SPRING, COMPRESSION	39
-	1	1	-	690142-1	DISC, INSULATION	38
-	1	1	-	354777-1	WIRE DISC	37
-	1	1	-	22480-5	WASHER, SPRING	36
-	1	1	-	690212-1	POST, RAM	35
-	-	-	-	-	-	34
-	1	1	-	813053-1	PLATE, BASE	33
-	1	1	-	690432-3	SCREW, ADJUSTMENT	32
-	1	1	-	813072-1	MOUNT, SHEAR	31
-	1	1	-	815224-1	BLOCK,STRIP GUIDE ADJ	30
-	1	1	-	813056-1	PLATE, STRIP GUIDE	29
						28
-	2	2	-	6-22282-3	SPRING, DRAG	27
-	1	1	-	812990-1	LEVER, DRAG RELEASE	26
-	1	1	-	812992-1	DRAG,STOCK	25
-	1	1	-	813054-2	GUIDE, STRIP (REAR)	24
						23
-	1	1	-	813068-1	PLATE,RETAINING	22
						21
-	REF	REF	-	813681-1	ARM,STRIPPER,REAR	20
-	1	1	-	813066-2	STRIPPER,FRONT	19
						18
-	-	-	-	-	-	17
-	REF	-	-	24042-2	VALVE, SHUT OFF	16
4 -	REF	-	-	692655-6	AIR FEED VALVE ASSY	15
4 -	1	1	-	461065-1	AIR FEED ASSEMBLY	14
-	1	1	-	459610-3	MOUNT, FEED BRACKET	13
						12
1 1	1	1	-	813071-1	PLATE,SHEAR UPPER	11
1 1	1	1	-	813070-1	PLATE,SHEAR LOWER	10
-	1	1	-	5-22279-8	SPRING,COMP,TERMINAL STRIPPER	9
1 1	1	1	-	813057-1	ANVIL	8
						7
-	1	1	-	813065-1	RAMP,TERMINAL	6
						5
-	1	1	-	238009-1	SPACER, BLOCK CRIMPER	4
1 1	1	1	-	2-456135-1	CRIMPER, INSULATION	3
-	1	1	-	1-455888-4	SPACER, CRIMPER	2
1 1	1	1	-	819821-1	CRIMPER, WIRE	1

QTY REQD PER ASSY — PARTS LIST

1. RECOMMENDED SPARE PARTS.
2. GREASE LIGHTLY.
3. GUARD MUST BE IN PLACE WHEN OPERATING APPLICATOR IN A BENCH MACHINE.
4. SEE DRAWING FOR COMPONENTS
5. ATTACH TO L H BRACKET PN 694928-2, LOCATED ON AMP-O-LECTRIC.
6. WIRE STRIP LENGTH
   .234-.266 FOR APPLIANCE WIRE,
   .734-.766 FOR HOUSEHOLD WIRE.

THIS DRAWING IS A CONTROLLED DOCUMENT.

DIMENSIONS: INCHES

TOLERANCES UNLESS OTHERWISE SPECIFIED:
0 PLC ± -
1 PLC ± -
2 PLC ± .25
3 PLC ± -
4 PLC ± -
ANGLES ± -

MATERIAL -
FINISH -

DWN 18DEC2007 M.YOUNGER
CHK 18JAN2008 R.WILSON
APVD 18JAN2008 T.ELBIN
PRODUCT SPEC -
APPLICATION SPEC -
WEIGHT -

Tyco Electronics
Tyco Electronics Corporation
Harrisburg, PA 17105-3608

NAME SIDE FEED HDM APPLICATOR
-
-

SIZE	CAGE CODE	DRAWING NO	RESTRICTED TO
A1	00779	C-1852602	-

CUSTOMER DRAWING — SCALE - — SHEET 1 OF 1 — REV A

AMP 4805 REV 31MAR2000

18JAN2008 1:08pm

Общество с ограниченной ответственностью «МосЧип» ИНН 7719860671 / КПП 771901001
Адрес: 105318, г.Москва, ул.Щербаковская д.3, офис 1107

Данный компонент на территории Российской Федерации

Вы можете приобрести в компании MosChip.

Для оперативного оформления запроса Вам необходимо перейти по данной ссылке:

http://moschip.ru/get-element

Вы можете разместить у нас заказ для любого Вашего проекта, будь то серийное производство или разработка единичного прибора.

В нашем ассортименте представлены ведущие мировые производители активных и пассивных электронных компонентов.

Нашей специализацией является поставка электронной компонентной базы двойного назначения, продукции таких производителей как XILINX, Intel (ex.ALTERA), Vicor, Microchip, Texas Instruments, Analog Devices, Mini-Circuits, Amphenol, Glenair.

Сотрудничество с глобальными дистрибьюторами электронных компонентов, предоставляет возможность заказывать и получать с международных складов практически любой перечень компонентов в оптимальные для Вас сроки.

На всех этапах разработки и производства наши партнеры могут получить квалифицированную поддержку опытных инженеров.

Система менеджмента качества компании отвечает требованиям в соответствии с ГОСТ Р ИСО 9001, ГОСТ РВ 0015-002 и ЭС РД 009

Офис по работе с юридическими лицами:

105318, г.Москва, ул.Щербаковская д.3, офис 1107, 1118, ДЦ «Щербаковский»

Телефон: +7 495 668-12-70 (многоканальный)

Факс: +7 495 668-12-70 (доб.304)

E-mail: info@moschip.ru

Skype отдела продаж:
moschip.ru
moschip.ru_4
moschip.ru_6
moschip.ru_9