| REV. | DATE | DESCRIPTION |
|---|---|---|
| NC | 09/01/98 | INITIAL RELEASE |

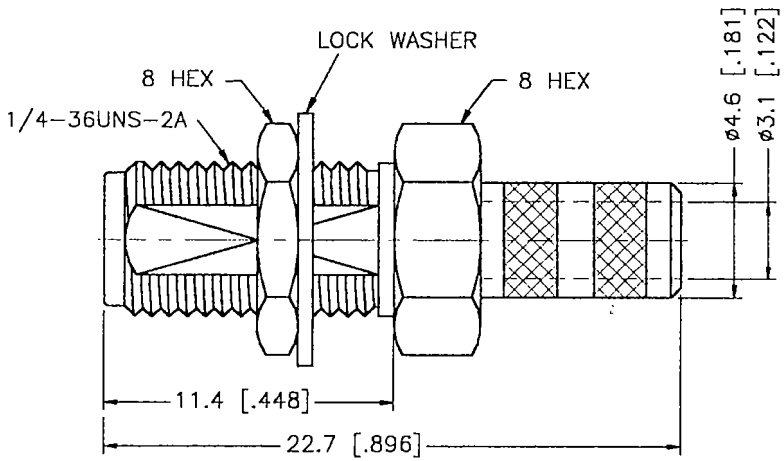


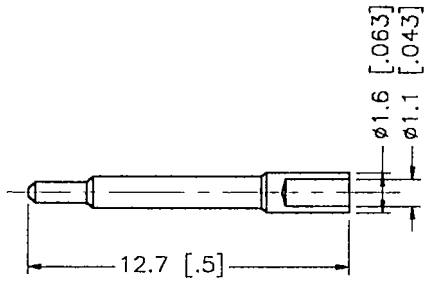


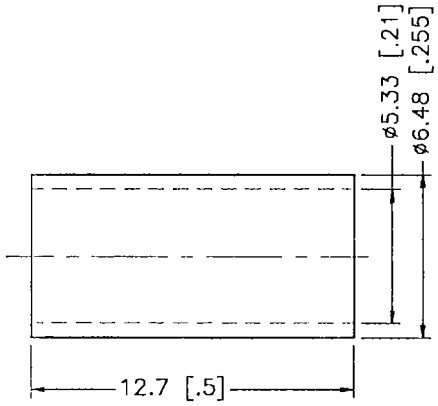


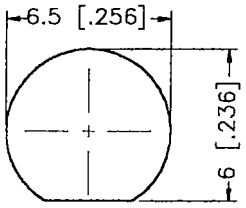


RECOMMENDED
MOUNTING HOLES

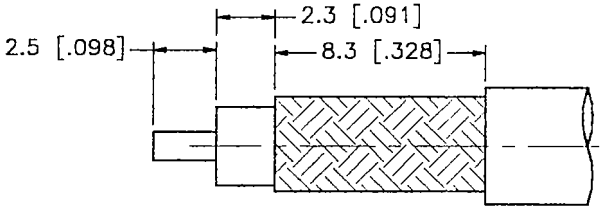


RECOMMENDED
CABLE STRIPPING DIM'S

| | DESCRIPTION | MATERIAL | FINISH |
|---|---|---|---|
| 1 | BODY | BRASS | GOLD |
| 2 | INSULATOR | TEFLON | NATURAL |
| 3 | CONTACT PIN | BER. COPPER | GOLD |
| 4 | FERRULE | COPPER | GOLD |
| 5 | LOCK WASHER | BRASS | GOLD |
| 6 | HEX NUT | BRASS | GOLD |
| 7 | | | |
| 8 | | | |

UNLESS OTHERWISE SPECIFIED DIMENSIONS ARE IN MILLIMETERS

DIMENSIONS IN [ ] ARE IN INCHES FOR CUSTOMER REFERANCE ONLY

UNLESS OTHERWISE SPECIFIED TOLERANCES FOR MILLIMETERS ARE:

0.5–6 = ± 0.2
6–30 = ± 0.4
30–120 = ± 0.6
120–315 = ± 1
315–1000 = ± 1.6
1000–2000 = ± 2.4

DO NOT SCALE DRAWING

| APPROVALS | | DATE |
|---|---|---|
| DRAWN | G.R.S. | 09/01/98 |
| CHECKED | | |
| ISSUED | | |

Connector Corporation

TITLE: SMA BULKHEAD CRIMP JACK
REVERSE POLARIZED(FOR RG-58C, 58/U CABLE)

| SIZE | FSCM NO. | DWG. NO. | REV. |
|---|---|---|---|
| A | 99001 | 132118-RP.DWG | NC |

| SCALE | PART NO. | SHEET |
|---|---|---|
| NA | 132118-RP | 1 OF 1 |

Общество с ограниченной ответственностью «МосЧип» ИНН 7719860671 / КПП 771901001
Адрес: 105318, г.Москва, ул.Щербаковская д.3, офис 1107

**Данный компонент на территории Российской Федерации**

**Вы можете приобрести в компании MosChip.**

Для оперативного оформления запроса Вам необходимо перейти по данной ссылке:

http://moschip.ru/get-element

Вы можете разместить у нас заказ для любого Вашего проекта, будь то серийное производство или разработка единичного прибора.

В нашем ассортименте представлены ведущие мировые производители активных и пассивных электронных компонентов.

Нашей специализацией является поставка электронной компонентной базы двойного назначения, продукции таких производителей как XILINX, Intel (ex.ALTERA), Vicor, Microchip, Texas Instruments, Analog Devices, Mini-Circuits, Amphenol, Glenair.

Сотрудничество с глобальными дистрибьюторами электронных компонентов, предоставляет возможность заказывать и получать с международных складов практически любой перечень компонентов в оптимальные для Вас сроки.

На всех этапах разработки и производства наши партнеры могут получить квалифицированную поддержку опытных инженеров.

Система менеджмента качества компании отвечает требованиям в соответствии с ГОСТ Р ИСО 9001, ГОСТ РВ 0015-002 и ЭС РД 009

**Офис по работе с юридическими лицами:**

105318, г.Москва, ул.Щербаковская д.3, офис 1107, 1118, ДЦ «Щербаковский»

Телефон: +7 495 668-12-70 (многоканальный)

Факс: +7 495 668-12-70 (доб.304)

E-mail: info@moschip.ru

Skype отдела продаж:
moschip.ru
moschip.ru_4
moschip.ru_6
moschip.ru_9