| PART NAME | SERIES 30 UPRIGHT CABINET RACK | PART No. | 30-2300 TO 30-2306 | REV. DATE | 1-2-02 |
|---|---|---|---|---|---|

FINISH:
FRAME ASSEMBLY, DOOR, SIDES, TOP COWLS & TOP COVER ____ GRAY TEXTURE OR ROYAL BLUE TEXTURE
PANEL MOUNTING RAILS ____ SMOOTH BLACK

MATERIAL:
PANEL MOUNTING RAILS ____ 12 GA. STEEL
FRAME TOP, BASE ASSEMBLY, FILLERS & VERTICAL RAILS ____ 14 GA. STEEL
RAIL SUPPORTS ____ 16 GA. STEEL
TOP COWLS, TOP COVER & SIDES ____ 18 GA. STEEL
DOOR ____ 20 GA. STEEL

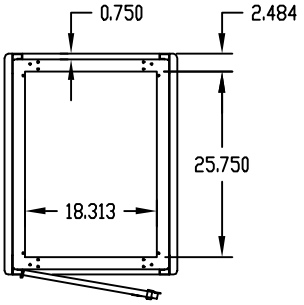


TOP VIEW
(LESS TOP COVER & TOP COWLS)

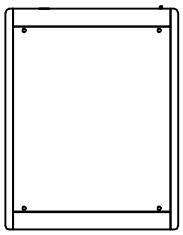

TOP VIEW

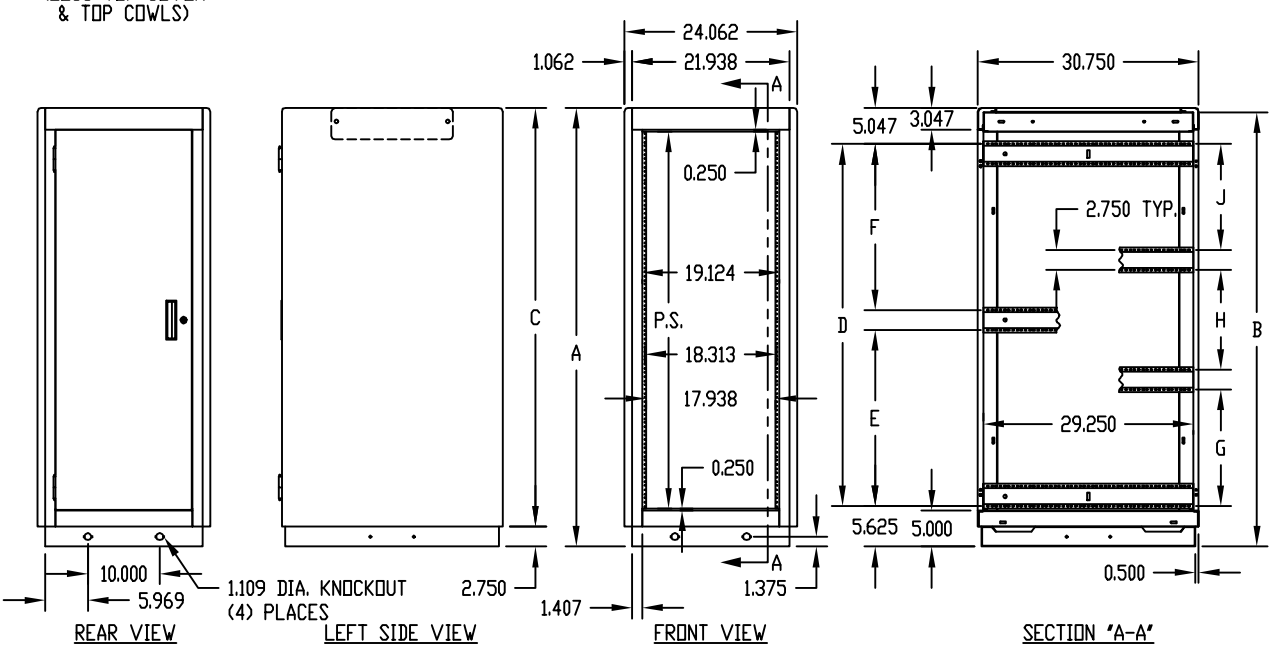


REAR VIEW | LEFT SIDE VIEW | FRONT VIEW | SECTION "A-A"

PANEL MOUNTING RAILS (FRONT & REAR) ARE TAPPED #10-32 ON E.I.A. UNIVERSAL SPACING AND ARE FULLY ADJUSTABLE.

BOTTOM PIERCED FOR MOUNTING RC-7758 CASTERS.

LOAD RATING: 1200 LBS. MAX.

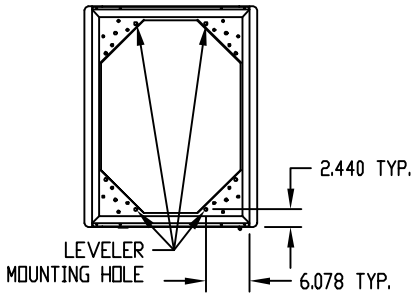


BOTTOM VIEW

| PART No. | P.S. | A | B | C | D | E | F | G | H | J |
|---|---|---|---|---|---|---|---|---|---|---|
| 30-2300 | 21.000 | 29.625 | 29.000 | 26.875 | 18.937 | — | — | — | — | — |
| 30-2301 | 31.500 | 40.125 | 39.500 | 37.375 | 29.437 | — | — | — | — | — |
| 30-2302 | 42.000 | 50.625 | 50.000 | 47.875 | — | 19.281 | 17.906 | — | — | — |
| 30-2303 | 52.500 | 61.125 | 60.500 | 58.375 | — | 24.531 | 23.156 | — | — | — |
| 30-2304 | 61.250 | 69.875 | 69.250 | 67.125 | — | 28.906 | 27.531 | — | — | — |
| 30-2305 | 70.000 | 78.625 | 78.000 | 75.875 | — | 33.281 | 31.906 | — | — | — |
| 30-2306 | 78.750 | 87.375 | 86.750 | 84.625 | — | — | — | 25.125 | 22.312 | 23.750 |

Общество с ограниченной ответственностью «МосЧип» ИНН 7719860671 / КПП 771901001
Адрес: 105318, г.Москва, ул.Щербаковская д.3, офис 1107

**Данный компонент на территории Российской Федерации**

**Вы можете приобрести в компании MosChip.**

Для оперативного оформления запроса Вам необходимо перейти по данной ссылке:

http://moschip.ru/get-element

Вы можете разместить у нас заказ для любого Вашего проекта, будь то серийное производство или разработка единичного прибора.

В нашем ассортименте представлены ведущие мировые производители активных и пассивных электронных компонентов.

Нашей специализацией является поставка электронной компонентной базы двойного назначения, продукции таких производителей как XILINX, Intel (ex.ALTERA), Vicor, Microchip, Texas Instruments, Analog Devices, Mini-Circuits, Amphenol, Glenair.

Сотрудничество с глобальными дистрибьюторами электронных компонентов, предоставляет возможность заказывать и получать с международных складов практически любой перечень компонентов в оптимальные для Вас сроки.

На всех этапах разработки и производства наши партнеры могут получить квалифицированную поддержку опытных инженеров.

Система менеджмента качества компании отвечает требованиям в соответствии с ГОСТ Р ИСО 9001, ГОСТ РВ 0015-002 и ЭС РД 009

**Офис по работе с юридическими лицами:**

105318, г.Москва, ул.Щербаковская д.3, офис 1107, 1118, ДЦ «Щербаковский»

Телефон: +7 495 668-12-70 (многоканальный)

Факс: +7 495 668-12-70 (доб.304)

E-mail: info@moschip.ru

Skype отдела продаж:
moschip.ru
moschip.ru_4
moschip.ru_6
moschip.ru_9