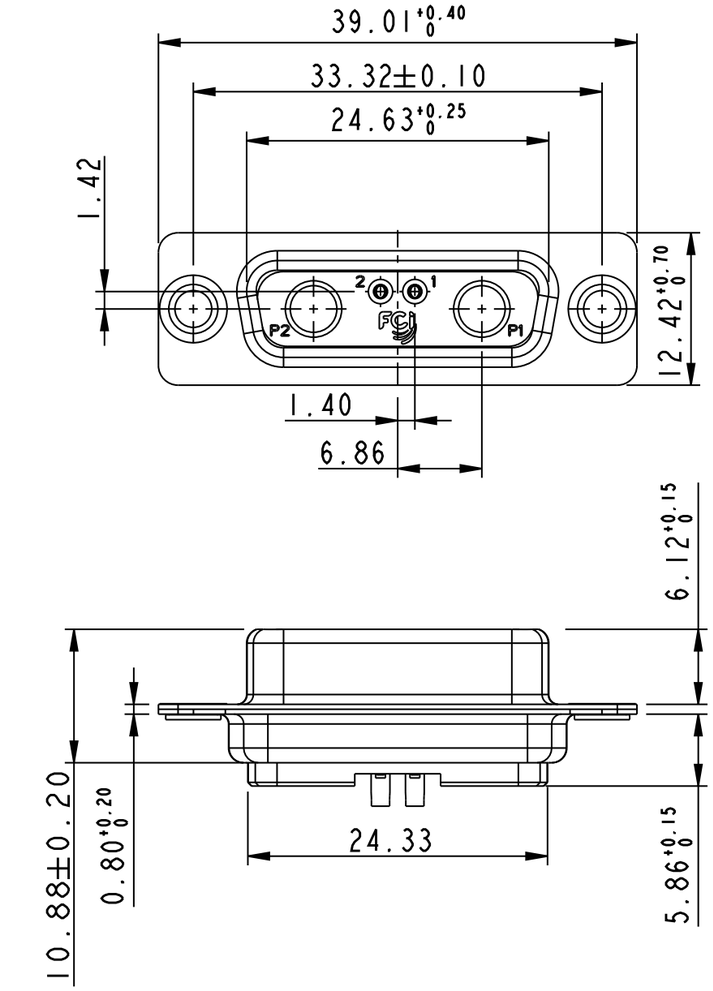

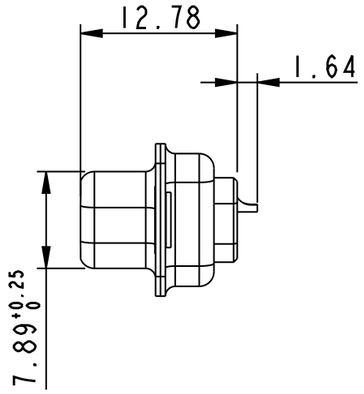

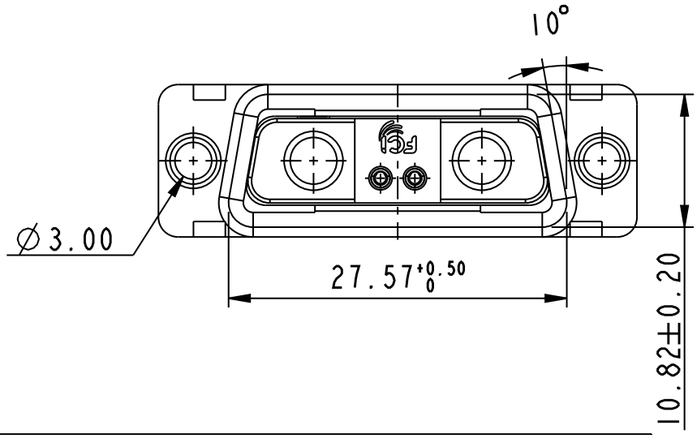

TECHNICAL SPECIFICATIONS

INSULATOR : Self extinguishing Thermoplastics-UL CLASS 94 V0
CONTACTS : Copper alloy with GOLD over NICKEL
SHELLS : Steel with Nickel Plated

CONTACT ACTIVE ZONE : GOLD over Nickel (200 matings)
TERMINATION ZONE : TIN over Nickel

Current Rating : 48V/24A for Power contact
0.375 A for signal contact

Test Voltage : 1000V
Contact Resistance : For Power contacts- ∠10mOhm
For Signal conatcts -∠25mOhm
Insulation Resistance : 5000M Ohm

Operating temperature : 70°C+30°C Temperature rise
Mechanical Endurance : 200 matings
Damp Heat : 21 days
Wire Size : Power -8AWG
Signal - AWG 20/24
Contacts : Power contacts -Solder/Crimp
: Signal contacts - Solder
Max.Dia of wire : 1.52mm (AWG 20/24),

Connector is FMLB Compatible

View for Shunt option

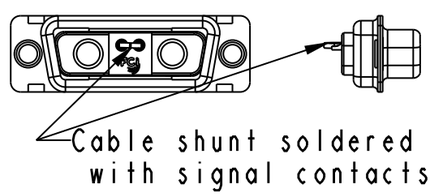

ORDERING INFORMATION

10070165-001 19 A LF

001- Without Shunt
002- With Shunt

A-No ACESSORY

"This Product Meets European union directives &other country regulations as described in GS-22-008"

Packing asper GS 14-1104

rev	ecn no	dr	date
A	107-0051	NG	2007-07-17
B	111-0177	RPK	2011-10-24
-	-	-	-
-	-	-	-
-	-	-	-
-	-	-	-
-	-	-	-

www.fci.com			surface - ISO 1302		tolerance std ISO 406 ISO 1101		projection	mm
			TOLERANCES UNLESS OTHERWISE SPECIFIED					
Dr	SINESH	2007-01-10	ANGULAR	LINEAR	0.X	±.3	size A3	Scale 1:1
Eng	NIRMAL G	2007-12-05			0.XX	±.10		
Chr	NIRMAL.G	2007-12-05	0° ±2°		0.XXX	±.050	ECN	111-0177
Appr	BIJU.K.PAUL	2007-12-06	Product family			-D-SUB	Spec ref	
title	FEMALE CABLE CONNECTOR-48V MicroTCA Power I/O Connector				dwg no	10070165		Rev. B
catalog no			-		CUSTOMER		sheet 1 of 1	

Copyright FCI.

REV F · 2006-04-17

Общество с ограниченной ответственностью «МосЧип» ИНН 7719860671 / КПП 771901001
Адрес: 105318, г.Москва, ул.Щербаковская д.3, офис 1107

Данный компонент на территории Российской Федерации

Вы можете приобрести в компании MosChip.

Для оперативного оформления запроса Вам необходимо перейти по данной ссылке:

http://moschip.ru/get-element

Вы можете разместить у нас заказ для любого Вашего проекта, будь то серийное производство или разработка единичного прибора.

В нашем ассортименте представлены ведущие мировые производители активных и пассивных электронных компонентов.

Нашей специализацией является поставка электронной компонентной базы двойного назначения, продукции таких производителей как XILINX, Intel (ex.ALTERA), Vicor, Microchip, Texas Instruments, Analog Devices, Mini-Circuits, Amphenol, Glenair.

Сотрудничество с глобальными дистрибьюторами электронных компонентов, предоставляет возможность заказывать и получать с международных складов практически любой перечень компонентов в оптимальные для Вас сроки.

На всех этапах разработки и производства наши партнеры могут получить квалифицированную поддержку опытных инженеров.

Система менеджмента качества компании отвечает требованиям в соответствии с ГОСТ Р ИСО 9001, ГОСТ РВ 0015-002 и ЭС РД 009

Офис по работе с юридическими лицами:

105318, г.Москва, ул.Щербаковская д.3, офис 1107, 1118, ДЦ «Щербаковский»

Телефон: +7 495 668-12-70 (многоканальный)

Факс: +7 495 668-12-70 (доб.304)

E-mail: info@moschip.ru

Skype отдела продаж:
moschip.ru
moschip.ru_4
moschip.ru_6
moschip.ru_9