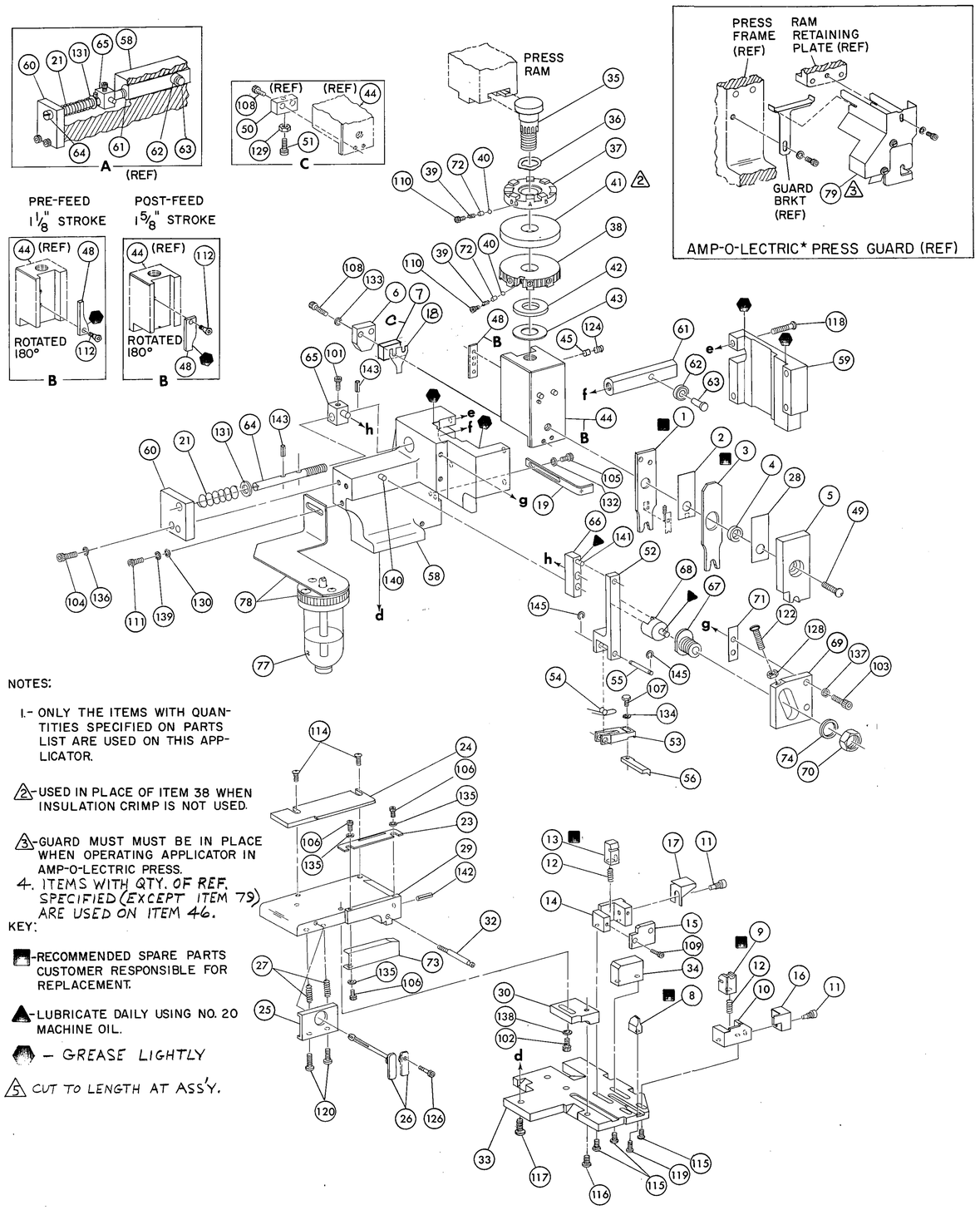

NOTES:

1.- ONLY THE ITEMS WITH QUANTITIES SPECIFIED ON PARTS LIST ARE USED ON THIS APPLICATOR.

2-USED IN PLACE OF ITEM 38 WHEN INSULATION CRIMP IS NOT USED.

3-GUARD MUST MUST BE IN PLACE WHEN OPERATING APPLICATOR IN AMP-O-LECTRIC PRESS.

4. ITEMS WITH QTY. OF REF. SPECIFIED (EXCEPT ITEM 79) ARE USED ON ITEM 46.

KEY:

■-RECOMMENDED SPARE PARTS CUSTOMER RESPONSIBLE FOR REPLACEMENT.

▲-LUBRICATE DAILY USING NO. 20 MACHINE OIL.

⬢ - GREASE LIGHTLY

5 CUT TO LENGTH AT ASS'Y.

QTY	PART NO	DESCRIPTION	ITEM NO
REF	21045-3	RING, RETAINING 'C' (.187 DIA) FEED FINGER PIN	145
			144
REF	5-21028-1	PIN, SLOT SPR (.125 DIA X .50) ADJ ROD	143
1	4-21028-0	PIN, SLOT SPR (.093 DIA X .75) STR G PLATE	142
REF	1-21030-1	PIN, DOWEL (.187 DIA X .50) LEVER	141
REF	1-21030-6	PIN, DOWEL (.187 DIA X 1.25) HOUSING	140
—	21024-5	WASHER, LOCK (NO 10) LUB ASSY	139
1	21024-5	WASHER, LOCK (NO 10) STRIP GUIDE ADJ BLOCK	138
REF	21024-5	WASHER, LOCK (NO 10) ADJ PLATE	137
REF	21024-5	WASHER, LOCK (NO 10) FEED GUIDE ROD	136
3	21057-2	WASHER, LOCK (NO 4) FRONT STRIP GUIDE	135
1	21024-4	WASHER, LOCK (NO 8) FEED FINGER	134
2	21024-4	WASHER, LOCK (NO 8) DEPRESSOR	133
1	21024-4	WASHER, LOCK (NO 8) STRIPPER	132
REF	21899-4	WASHER, FLAT (5/16 DIA) SCREW ADJ	131
—	21899-2	WASHER, FLAT (NO 10) LUB ASSY	130
—	21068-5	NUT, HEX MACH (6-32) HOLDDOWN	129
REF	21068-5	NUT, HEX MACH (6-32) FEED ADJ	128
			127
—	22353-8	SCR, SHLD. (.187 DIA X .250 LG) DRAG LEVER	126
			125
1	22651-9	SCR, SKT SET (1/4-20 X .25)(LOC-WEL) RAM	124
			123
REF	3-21064-2	SCR, RD HD MACH (6-32 X 1.50) FEED ADJ	122
			121
2	2-21002-9	SCR, BUT HD SKT CAP (10-32 X .75) DRAG	120
1	24073-2	SCR, BUT HD SKT CAP (8-32 X .38) (LOC-WEL) ANVIL	119
REF	2-21002-9	SCR, BUT HD SKT CAP (10-32 X .75) CAP	118
REF	1-24073-9	SCR, BUT HD SKT CAP (1/4-20 X .75) HOUSING	117
REF	2-21002-7	SCR, BUT HD SKT CAP (10-32 X .50) SG ADJ BLOCK	116
4	2-21002-2	SCR, BUT HD SKT CAP (8-32 X .50) SHEAR	115
2	2-21002-2	SCR, BUT HD SKT CAP (8-32 X .50) R STRIP GUIDE	114
			113
1	2-21003-0	SCR, FLAT HD SKT CAP (6-32 X . 50) CAM	112
—	3-21000-4	SCR, SKT HD CAP (10-32 X .38) LUBRICATOR ASSY	111
2	3-23657-8	SCR, SKT HD CAP (6-32 X .25) (LOC-WEL) CP DISC	110
2	1-21000-8	SCR, SKT HD CAP (6-32 X .25) REAR SHEAR PLATE	109
2	2-21000-9	SCR, SKT HD CAP (8-32 X .75) DEPRESSOR 5	108
1	2-22603-0	SCR, HEX HD MACH (8-32 X .31) FEED FINGER	107
3	1-21000-3	SCR, SKT HD CAP (4-40 X .25) F STRIP GUIDE	106
1	2-21000-7	SCR, SKT HD CAP (8-32 X .50) STRIPPER	105
REF	3-21000-7	SCR, SKT HD CAP (10-32 X .75) FEED ROD GUIDE	104
REF	3-21000-6	SCR, SKT HD CAP (10-32 X .62) FEED ADJ BLOCK	103
1	3-21000-4	SCR, SKT HD CAP (10-32 X .38) SG ADJ BLOCK	102
REF	3-21000-4	SCR, SKT HD CAP (10-32 X .38) PIVOT BLOCK	101
REF	455749-1	GUARD 3	79
—	1-465184-0	LUBRICATOR ASSY	78
REF	852951-2	OIL, LUBRICATING	77
			76
			75
REF	458109-1	WASHER, SPECIAL	74
1	454877-3	PLATE, STRIP GUIDE COVER	73
2	690603-1	SPRING, ASSIST	72
REF	690517-1	SPACER	71
	22594-8	NUT, HEX	70
	240628-1	PLATE, ADJUSTMENT	69
	240626-1	SHAFT, PIVOT	68
	240633-1	BUSHING	67
	455680-1	LEVER, INTERMEDIATE	66
	240629-1	BLOCK, PIVOT	65
	240632-2	SCREW, ADJUSTMENT FEED ROD	64
	240659-3	PIN, CAM ROLLER	63
	240658-1	ROLLER, CAM	62
	454398-2	ROD, FEED	61
REF	454178-1	GUIDE, FEED ROD	60

QTY	PART NO	DESCRIPTION	ITEM NO
REF	454220-1	CAP, HOUSING	59
REF	454485-1	HOUSING	58
			57
1	690542-2	PAWL, FEED	56
REF	240624-1	PIN, FEED FINGER	55
REF	691499-1	SPRING, FEED FINGER	54
REF	690541-1	FINGER, FEED	53
REF	455679-1	LEVER, TERMINAL FEED ARM	52
		BUMPER, HOLDDOWN	51
		SPACER, TONKER	50
1	7-21002-9	BOLT, CRIMPER	49
1	690501-4	CAM POST-FEED 1 5/8 STROKE	48
			47
1	459456-1	APPLICATOR, BASIC (SUB ASSY)	46
1	690191-1	PLUG, NYLON	45
1	455673-1	RAM	44
1	690125-1	WASHER, LAMINATED	43
1	690124-1	WASHER, RAM	42
		DISC, SPACER	41
2	23241-6	BALL, STEEL	40
2	690170-1	SPRING, COMPRESSION	39
1	690142-1	DISC, INSULATION	38
1	1-690692-2	DISC, WIRE	37
1	22480-5	WASHER, SPRING	36
1	690212-1	POST, RAM	35
		SUPPORT, TERMINAL	34
REF	455675-1	PLATE, BASE	33
1	690432-3	SCREW, ADJUSTMENT	32
			31
REF	455689-1	BLOCK, STRIP GUIDE ADJ	30
1	2-455671-0	PLATE, STRIP GUIDE	29
1	1-455888-0	SPACER, FRONT SHEAR DEPRESSOR	28
2	1-22284-0	SPRING, DRAG	27
1	690546-1	LEVER, DRAG RELEASE	26
1	240792-1	DRAG, STOCK	25
1	5-690440-6	GUIDE STRIP (REAR)	24
1	690438-1	GUIDE, STRIP (FRONT)	23
			22
REF	4-22284-9	SPRING, FEED RETURN	21
			20
1	690472-2	STRIPPER	19
1	690518-4	HOLDER, TERMINAL	18
1	691668-1	GUARD, CHIP (REAR)	17
1	691667-1	GUARD, CHIP (FRONT)	16
1	690464-4	PLATE, SHEAR (REAR) ■	15
1	690462-1	HOLDER, SHEAR (REAR)	14
1	690463-1	SHEAR, FLOAT (REAR) ■	13
2	5-22280-0	SPRING, SHEAR	12
2	690461-1	STOP, SHEAR	11
1	690459-1	HOLDER, SHEAR (FRONT)	10
1	454276-1	SHEAR, FLOAT (FRONT) ■	9
1	9-690512-3	ANVIL ■	8
1	3-240641-5	SPACER, DEPRESSOR (REAR)	7
1	690468-1	DEPRESSOR, SHEAR (REAR)	6
1	455889-9	DEPRESSOR, SHEAR (FRONT)	5
1	2-238011-2	SPACER, TUBULAR, INS CRIMPER	4
1	6-456134-0	CRIMPER, INSULATION ■	3
1	1-455888-0	SPACER, CRIMPER	2
1	1-456402-4	CRIMPER, WIRE ■	1

CRIMPING DATA

PAD LTR	CRIMP HEIGHT	WIRE SIZE	WIRE STRIP LENGTH
A	.038	22	
B	.033	24 OR 26	
C	NOT	USED	
D	NOT	USED	

CRIMP	SIZE	TYPE	FEED	APPL INST
WIRE	.055	F	400	A1 8040
INSUL	.090	F		

WIRE RANGE	INSULATION RANGE	PRESS NO
26-22	.042-.073	-1-

REMARKS

AMPOMATOR
POST-FEED

I. D. PLATE (REF): 461264-1

APPLICATOR WILL APPLY

102101
102102

REMARKS	NO	REV
	TO APPLY TERMINAL	
APPL USED ON MACHINE PART NO	MACH SERIAL NO	DISTRIBUTION
CUSTOMER NAME	APPL SERIAL NO	ORIGINAL
ADDRESS	PURCHASE ORDER	CUSTOMER COPY
CITY	ENG APP	FIELD ENG COPY

P	F	LTR	REVISION RECORD	APP	DATE
		6	0150-6499-95		11/6/78
		B	ADD A-272290		10/30/78
		A	ADD ITEM 77 R27708		10/26/78

SET UP GAGE 10-1 458637-1 1024
DR 5-2-78 APPS 1/78
CHK 5/78 REL 5/78
AMP INCORPORATED Harrisburg, Pa.
LOC A D NO 466763-1 REV C
NAME MINIATURE QUICK CHANGE APPLICATOR
SIDE FEED (MOD I CONTACT)

DIST 66

* Trademark of AMP Incorporated

AMP 2983-3 (8-73)

THIS DRAWING IS A CONTROLLED DOCUMENT FOR AMP INTERNAL USE ONLY. IT IS SUBJECT TO REVISION BY THE CONTROLLING ENGINEERING ORGANIZATION. SHOULD BE CONTACTED FOR THE LATEST REVISION.

THIS INFORMATION IS CONFIDENTIAL AND IS DISCLOSED TO YOU ON CONDITION THAT IT WILL NOT BE DISCLOSED TO THIRD PARTIES OR REPRODUCED IN WHOLE OR IN PART WITHOUT WRITTEN AUTHORIZATION FROM AMP INCORPORATED, HARRISBURG, PA.

Общество с ограниченной ответственностью «МосЧип» ИНН 7719860671 / КПП 771901001
Адрес: 105318, г.Москва, ул.Щербаковская д.3, офис 1107

Данный компонент на территории Российской Федерации

Вы можете приобрести в компании MosChip.

Для оперативного оформления запроса Вам необходимо перейти по данной ссылке:

http://moschip.ru/get-element

Вы можете разместить у нас заказ для любого Вашего проекта, будь то серийное производство или разработка единичного прибора.

В нашем ассортименте представлены ведущие мировые производители активных и пассивных электронных компонентов.

Нашей специализацией является поставка электронной компонентной базы двойного назначения, продукции таких производителей как XILINX, Intel (ex.ALTERA), Vicor, Microchip, Texas Instruments, Analog Devices, Mini-Circuits, Amphenol, Glenair.

Сотрудничество с глобальными дистрибьюторами электронных компонентов, предоставляет возможность заказывать и получать с международных складов практически любой перечень компонентов в оптимальные для Вас сроки.

На всех этапах разработки и производства наши партнеры могут получить квалифицированную поддержку опытных инженеров.

Система менеджмента качества компании отвечает требованиям в соответствии с ГОСТ Р ИСО 9001, ГОСТ РВ 0015-002 и ЭС РД 009

Офис по работе с юридическими лицами:

105318, г.Москва, ул.Щербаковская д.3, офис 1107, 1118, ДЦ «Щербаковский»

Телефон: +7 495 668-12-70 (многоканальный)

Факс: +7 495 668-12-70 (доб.304)

E-mail: info@moschip.ru

Skype отдела продаж:
moschip.ru
moschip.ru_4
moschip.ru_6
moschip.ru_9