SYMBOL DEFINITION		MISSING SYMBOLS
A DIMENSION WITHOUT AN INSPECTION REPORT SYMBOL DOES NOT REQUIRE INSPECTION. IT MAY BE CONTROLLED ON THE INDIVIDUAL COMPONENT DRAWING.	TOTAL NO OF INSPECTIONS REQUIRED: 8	NO MISSING SYMBOL NUMBER
	LAST NO. USED: 7	

DWG STATUS DATE	STS	REV	N/P	CHG	ZONE	REVISION HISTORY	AUTH	DR	APVD 1	APVD 2
17MY01	R	01	-	-	-	ALL PARTS WERE ON SHT 1 - TYPE 101	209330	AKS	JAA	ET
20SE03	R	02	-	-	-	12089934, 12089788 & 12089787 - REVISED PROCESS NOTE 4	244878	BYP	EAR	FR
26SE03	R	03	-	-	-	15479725-2b, 3D, 40-41 - RELEASED AND ADDED NOTE 7	245893	EAR	EAR	FR
14OC03	R	04	-	-	-	15479725, 2b, 3D, 40 & 41 - REMOVED PROCESS NOTE & REVISED CHART	247398	ARA	ARA	FR
15MR04	R	05	-	-	-	15490626 - RELEASED AND ADDED PROCESS NOTE 7	252767	TLD	TLD	SN
29JL04	R	06	-	-	-	15477645,15477648,15477652-53,15477657 15477665 & 15499700 - RELEASED	257329	JBD	JWS	SAN
30NO04	R	07	-	-	-	ALL ACTIVE PARTS - 2.85 +0.45/-0.15 WAS 2.85	261658	CTR	JAA	TP
14SE05	R	08	-	-	-	13539157 - RELEASED	271603	RN	RN	MP
21OC05	R	09	-	-	-	12034185, 12034027, 12034028, 12034030, 12034031, 12040636, 12052310, 12052732, 12059397, 12065588, 12089787, 12089788, 12089934, 12124923, 15304638, 15338157, 15358761, 15479740, 15479730, 15479725, 15479726, 15479730 - OBSOLETE	274752	HCG	FRG	MGD
23NO05	R	10	-	-	-	13539157 - REVISED PROFILE OF RIB AND ADDED DIM #35	274753	JDA	FRG	MLP
10MY06	R	11	-	-	-	ALL ACTIVE PARTS - CREATED TOOL QUALIFICATION DRAWING	280333	JTZ	JAA	TP

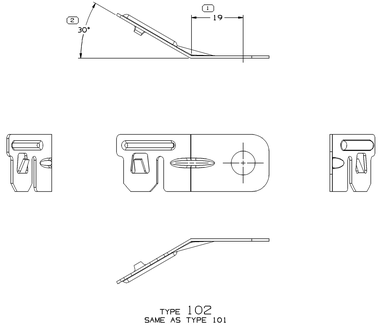

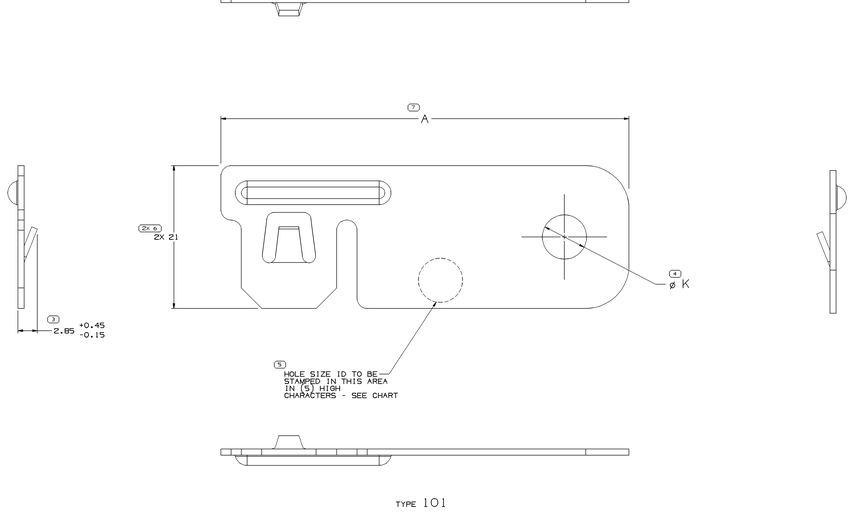

TYPE 101

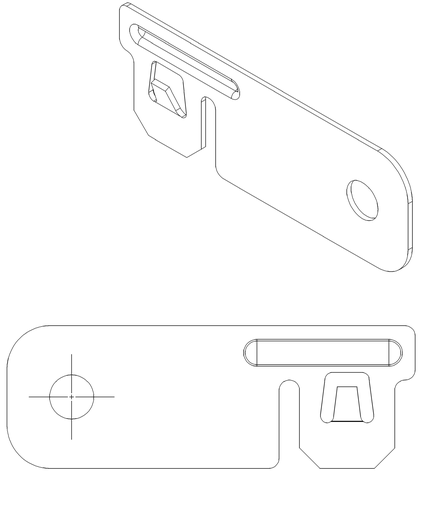

PART NO	REV	N/P	STATUS	TYPE	MAT'L SIZE	MAT'L SPEC	PROCESS NOTES	APPLICABLE STOCK THK	A	ø K	HOLE SIZE ID
13539157	01	AB	-	102	0.9	M4B6BXXX	7	-	60	8.8 +/-0.1	M8
15495700	01	AB	-	101	0.9	M4B6BXXX	7	-	80	13 +/-0.15	M12
15490626	01	AB	-	101	0.9	M4B6BXXX	7	-	80	8.8 +/-0.1	M8
15477665	01	AB	-	101	0.9	M4B6BXXX	7	-	60	6.5 +/-0.1	M6
15477657	01	AB	-	101	0.9	M4B6BXXX	7	-	80	10.6 +/-0.1	M10
15477653	01	AB	-	101	0.9	M4B6BXXX	7	-	60	10.6 +/-0.1	M10
15477652	01	AB	-	101	0.9	M4B6BXXX	7	-	80	6.5 +/-0.1	M6
15477648	01	AB	-	101	0.9	M4B6BXXX	7	-	60	8.8 +/-0.1	M8
15477645	01	AB	-	101	0.9	M4B6BXXX	7	-	60	13 +/-0.15	M12
15479741	01	AC	OBSOLETE	101	0.9	SAE 1008/1010	4	-	80	10.6 +/-0.1	M10
15479740	01	AC	OBSOLETE	101	0.9	SAE 1008/1010	4	-	60	6.5 +/-0.1	M6
15479730	01	AC	OBSOLETE	101	0.9	SAE 1008/1010	4	-	80	10.6 +/-0.1	M10
15479726	01	AC	OBSOLETE	101	0.9	SAE 1008/1010	4	-	60	10.6 +/-0.1	M10
15479725	01	AC	OBSOLETE	101	0.9	SAE 1008/1010	4	-	60	8.8 +/-0.1	M8
15358761	01	AC	OBSOLETE	101	0.9	SAE 1008/1010	1	-	80	8.8 +/-0.1	M8
15338157	A3	-	OBSOLETE	101	0.9	SAE 1008/1010	6	-	60	13 +/-0.15	M12
15304638	A5	-	OBSOLETE	101	0.9	SAE 1008/1010	6	-	60	6.5 +/-0.1	M6
12124923	A5	-	OBSOLETE	101	0.9	SAE 1008/1010	6	-	80	6.5 +/-0.1	M6
12089934	02	AB	OBSOLETE	101	0.9	SAE 1008/1010	4	-	80	10.6 +/-0.1	M10
12089788	02	AB	OBSOLETE	101	0.9	SAE 1008/1010	4	-	60	10.6 +/-0.1	M10
12089787	02	AB	OBSOLETE	101	0.9	SAE 1008/1010	4	-	60	8.8 +/-0.1	M8
12065588	B4	-	OBSOLETE	101	0.9	SAE 1008/1010	3	-	80	10.6 +/-0.1	M10
12059397	C4	-	OBSOLETE	101	0.9	SAE 1008/1010	5	-	80	13 +/-0.15	M12
12052732	B4	-	OBSOLETE	101	0.9	SAE 1008/1010	3	-	60	6.5 +/-0.1	M6
12052310	B4	-	OBSOLETE	101	0.9	SAE 1008/1010	1	-	80	6.5 +/-0.1	M6
12040665	A2	-	OBSOLETE	101	0.9	SAE 1008/1010	1	-	60	7.15 +/-0.45	M6-5
12040636	C4	-	OBSOLETE	101	0.9	SAE 1008/1010	2	-	60	13 +/-0.15	M12
12034185	C4	-	OBSOLETE	101	0.9	SAE 1008/1010	1	-	60	8.8 +/-0.1	M8
12034031	C4	-	OBSOLETE	101	0.9	SAE 1008/1010	1	-	80	10.6 +/-0.1	M10
12034030	C4	-	OBSOLETE	101	0.9	SAE 1008/1010	1	-	60	13 +/-0.15	M12
12034029	A2	-	OBSOLETE	101	0.9	SAE 1008/1010	1	-	60	11.975 +/-0.125	7/16
12034028	C4	-	OBSOLETE	101	0.9	SAE 1008/1010	1	-	60	10.6 +/-0.1	M10
12034027	C4	-	OBSOLETE	101	0.9	SAE 1008/1010	1	-	60	6.5 +/-0.1	M6

NOTES

1. UNLESS OTHERWISE SPECIFIED AND/OR INDICATED:

   DIMENSIONS ARE TO FACE OF VIEW SHOWN AND AUTOMATICALLY ROUNDED BY COMPUTER FOR INSPECTION (SEE MATH MODEL FOR PRECISE DIMENSIONS). FOR ALL OTHER DIMENSIONS NOT SHOWN BUT REQUIRED FOR TOOL BUILD, SEE MATH MODEL FOR PRECISE TOOL PATH DATA.

2. PROCESS OPERATIONS TO BE PERFORMED IN SEQUENCE SHOWN IN CHART.
3. REFERENCE MATING COMPONENTS OR EQUIVALENT: CLIP 12033957
4. THE PROCESS NOTES SHOWN BELOW ALSO APPEAR ON THE CLIP ASM - TAXI DWG 12034064

PROCESS NOTES

1. ZINC PLATE AND GOLD CHROMATE PER GM-4342 CODE 10G24
2. TIN PLATE PER GM-4253-M CODE 20
3. PHOSPHATE/ORGANIC/OIL TYPE COATING PER GM-6174-M BLACK
4. ZINC-ALUMINUM/INORGANIC TYPE COATING PER GM-6173-M BLACK
5. ZINC PLATE, THEN CLEAR CHROMATE PER GM-4342 CODE 20K24
6. PLATE TO .0003" MIN ZINC WITH BLACK CHROMATE, THEN 2 COATS LOW TEMP CURE BLACK ORGANIC, TOPCOAT. FINISH MUST WITHSTAND 400 HRS MIN TO RED RUST IN NEUTRAL SALT FOG, EXCEPT FOR SHARP EDGES.
7. MATERIAL IS PRE-PLATED G-90 BLACK. PLATING TO WITHSTAND 400 HRS NEUTRAL SALT SPRAY WITH NO RED RUST ON ANY SIGNIFICANT SURFACE.

(7) PROCESS SENSITIVE DIMENSION

DIMENSIONS ENCLOSED IN () INDICATE REFERENCE DIMENSIONS, AND NO TOLERANCE VALUES ARE GIVEN (SHOWN)

GEOMETRICAL DATUM TARGET (DT) — CYLINDRICAL ZONE (DZ) — CIRCLE (C)

TOLERANCE UNLESS OTHERWISE SPECIFIED	
.X	±0.1
.XX	±0.01
.XXX	±0.005
ANGULAR TOLERANCE	±1°

DWG TYPE: PART DRAWING

STYLE

VOLUME (CUT)

SYSTEM CODE: D

UNLESS OTHERWISE SPECIFIED

THIS DRAWING IS IN ACCORDANCE WITH ASME Y14.100-1994 OR IMPERIAL ISO 10 GLOBAL STANDARDS FOR ENGINEERING DRAWING. THIS DRAWING IS THE PROPERTY OF DELPHI DELPHI PACKARD ELECTRIC SYSTEMS AND MAY NOT BE REPRODUCED, TRANSMITTED OR STORED ANYWHERE.

ALL DIMENSIONS ARE IN MILLIMETERS

REFERENCE

THIRD ANGLE PROJECTION

DO NOT SCALE

USE MATH DATA

DELPHI

DELPHI PACKARD ELECTRIC SYSTEMS
WARREN, OH

		DATE
DR		
APVD1	D. STEELE	29APR05
APVD2	F. HESION	1MAY05
APVD3	P. GHIRARDO	24JUN05
APVD4		
APVD5		

SUBSTANCES OF CONCERN: HIGH RECYCLED CONTENT PER DELPHI (DPHRD)

DESIGN ID: SEE CHART

DRAWING NAME: TAXI MOUN BRKT CLIP

DRAWING NUMBER: 12034026

SIZE	SCALE	SHEET	SHEET OF	STATUS	REV	N/P
A1x3	5:1	1 OF 2	1 OF25	R	11	-

DRAWING NUMBER 12034026 | SIZE A1x3 | SCALE 5:1 | SHEET 2 OF 2 | SHEET 1 OF25 | STATUS R | REV 11 | N/P -

12034026

Delphi Packard Electric Systems Warren, Ohio

Общество с ограниченной ответственностью «МосЧип» ИНН 7719860671 / КПП 771901001
Адрес: 105318, г.Москва, ул.Щербаковская д.3, офис 1107

Данный компонент на территории Российской Федерации

Вы можете приобрести в компании MosChip.

Для оперативного оформления запроса Вам необходимо перейти по данной ссылке:

http://moschip.ru/get-element

Вы можете разместить у нас заказ для любого Вашего проекта, будь то серийное производство или разработка единичного прибора.

В нашем ассортименте представлены ведущие мировые производители активных и пассивных электронных компонентов.

Нашей специализацией является поставка электронной компонентной базы двойного назначения, продукции таких производителей как XILINX, Intel (ex.ALTERA), Vicor, Microchip, Texas Instruments, Analog Devices, Mini-Circuits, Amphenol, Glenair.

Сотрудничество с глобальными дистрибьюторами электронных компонентов, предоставляет возможность заказывать и получать с международных складов практически любой перечень компонентов в оптимальные для Вас сроки.

На всех этапах разработки и производства наши партнеры могут получить квалифицированную поддержку опытных инженеров.

Система менеджмента качества компании отвечает требованиям в соответствии с ГОСТ Р ИСО 9001, ГОСТ РВ 0015-002 и ЭС РД 009

Офис по работе с юридическими лицами:

105318, г.Москва, ул.Щербаковская д.3, офис 1107, 1118, ДЦ «Щербаковский»

Телефон: +7 495 668-12-70 (многоканальный)

Факс: +7 495 668-12-70 (доб.304)

E-mail: info@moschip.ru

Skype отдела продаж:
moschip.ru
moschip.ru_4
moschip.ru_6
moschip.ru_9