THIS DRAWING IS UNPUBLISHED. RELEASED FOR PUBLICATION 20
© COPYRIGHT 20 BY - ALL RIGHTS RESERVED.

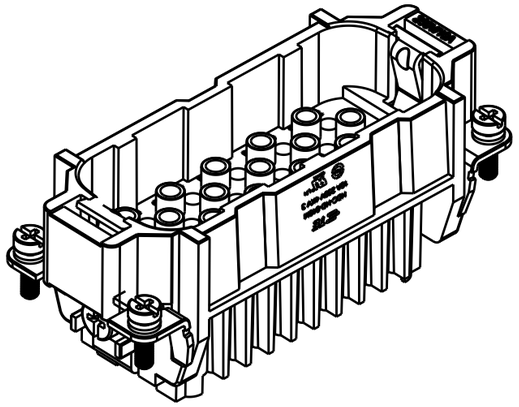

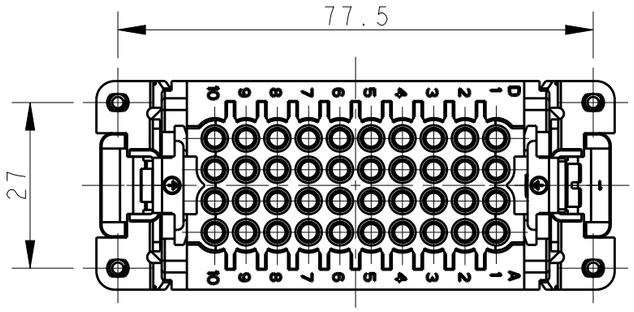

M4 SCREW RECOMMENDED
TIGHTENING TORQUE 1.2Nm
M4 螺丝，推荐锁紧力矩1.2Nm

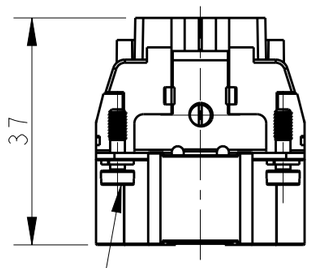

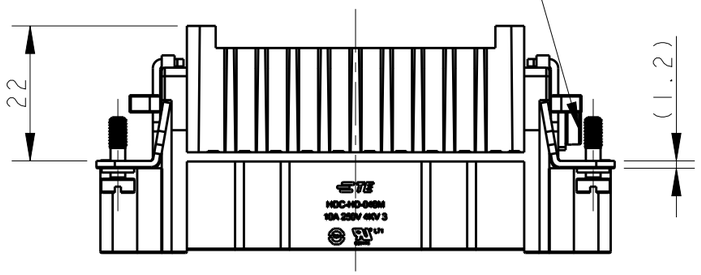

4X M3 SCREW RECOMMENDED
TIGHTENING TORQUE 0.5Nm
4X M3螺丝，推荐锁紧力矩0.5Nm

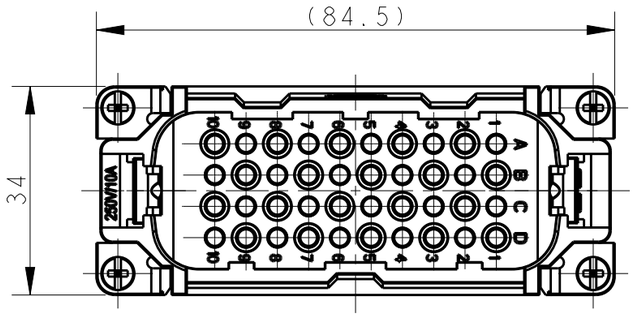

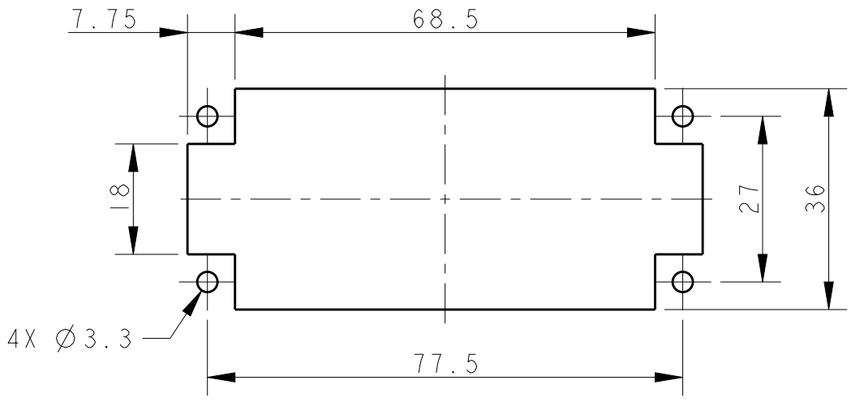

PANEL CUT OUT FOR INSERTS FOR USE
WITHOUT HOODS/HOUSINGS
不用防护外壳时芯件的安装开孔图

REVISIONS

P	LTR	DESCRIPTION	DATE	DWN	APVD
	A1	ECR-15-010494	14JUL2015	DW	CW
	B	ECR-15-013292	24SEP2015	DL	CW
	B1	ECR-15-017530	02DEC2015	GY	CW
	B2	ECR-16-015492	08NOV2016	QY	CW

NOTES:
1. TECHNICAL CHARACTERISTICS:
   INSULATION MATERIAL: PC
   RATED VOLTAGE: 250 V
   RATED CURRENT: 10 A
   INSULATION RESISTANCE: >=400MΩ
   RATED IMPULSE VOLTAGE: 4 KV
   POLLUTION DEGREE: 3
   FLAMMABILITY: UL94V-0
   MATING CYCLES: 500 CYCLES
   WIRE RANGE: 0.14-2.5 mm² (26-14 AWG)
   CONTACT TYPE: CRIMP CONTACT
2. CONTACT NEED TO BE ORDERED SEPARATELY.
   (ORDER No. REFER TO DRAWING:T20200X10XX000)

注释：
1. 技术参数：
   绝缘材料： PC
   额定电压： 250V
   额定电流： 10A
   绝缘电阻： >=400MΩ
   额定脉冲电压： 4 KV
   污染等级： 3
   阻燃等级： UL94V-0
   插拔次数： 500次
   接线范围： 0.14-2.5 mm² (26-14 AWG)
   接线类型： 冷压接
2. 端子需要单独订购.
   （订货号参考图面： T20200X10XX000）

TYPE-1,T2020402101-000,TE LOGO
类型-1,T2020402101-000,TE LOGO

TYPE-2,T2020402101-001,STAINLESS STEEL SCREW,TE LOGO
类型-2,T2020402101-001,不锈钢螺丝,TE LOGO

THIS DRAWING IS A CONTROLLED DOCUMENT.

DIMENSIONS: mm

TOLERANCES UNLESS OTHERWISE SPECIFIED:
0 PLC ±-
1 PLC ±-
2 PLC ±-
3 PLC ±-
4 PLC ±-
ANGLES ±-

MATERIAL - -
FINISH - -

DWN 16DEC2014 RAGHAVENDRA H M
CHK 16DEC2014 CHRIS WANG
APVD 16DEC2014 XU XIANG
PRODUCT SPEC 108-137042
APPLICATION SPEC 114-137042
WEIGHT -

TE Connectivity

NAME HD-040-M

SIZE	CAGE CODE	DRAWING NO	RESTRICTED TO
A3	00779	C-T2020402101000	-

Customer Drawing | SCALE 1:1 | SHEET 1 OF 2 | REV B2

1470-19 (3/13)

THIS DRAWING IS UNPUBLISHED. RELEASED FOR PUBLICATION 20
© COPYRIGHT 20 BY - ALL RIGHTS RESERVED.

REVISIONS

P	LTR	DESCRIPTION	DATE	DWN	APVD
	-	SEE SHEET 1	-	-	-

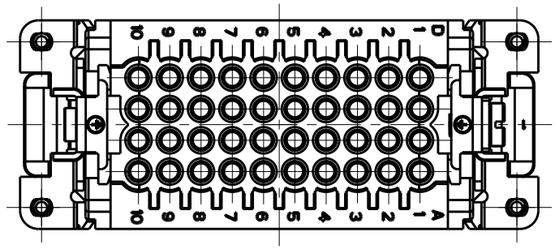

NOTE:

SEE SHEET 1

注释：
见页 1

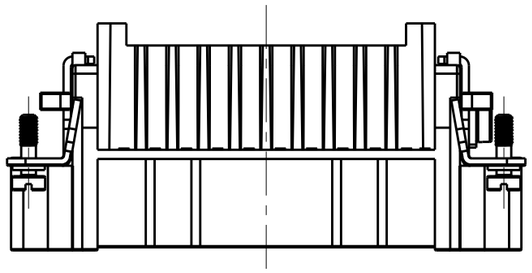

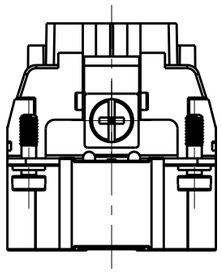

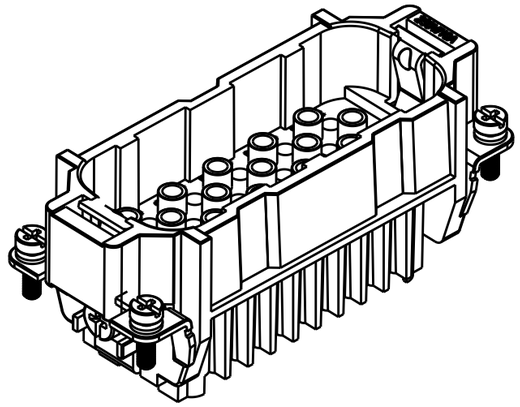

TYPE-3,T2020402101-002,STAINLESS STEEL SCREW,NO LOGO
类型-3,T2020402101-002,不锈钢螺丝,无LOGO

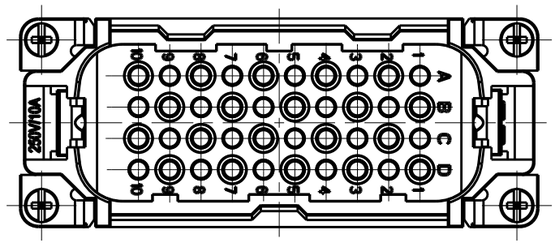

ALL DIMENSIONS ARE SAME AS TYPE 1,
EXCEPT THOSE DEFINED IN THIS TYPE.
除了在本类型中定义的尺寸外，其它尺寸同类型1

PART NUMBER 料号		PART DESCRIPTION 描述	TYPE 类型
T2020402101-002	HD-040-M	HD-040 MALE INSERT, STAINLESS STEEL SCREW,NO LOGO HD-040 公插，不锈钢螺丝，无LOGO	TYPE-3 类型-3
T2020402101-001	HD-040-M	HD-040 MALE INSERT,STAINLESS STEEL SCREW HD-040 公插，不锈钢螺丝	TYPE-2 类型-2
T2020402101-000	HD-040-M	HD-040 MALE INSERT HD-040 公插	TYPE-1 类型-1

THIS DRAWING IS A CONTROLLED DOCUMENT.

DIMENSIONS: mm

TOLERANCES UNLESS OTHERWISE SPECIFIED:
0 PLC ±-
1 PLC ±-
2 PLC ±-
3 PLC ±-
4 PLC ±-
ANGLES ±-

MATERIAL - -
FINISH - -

DWN RAGHAVENDRA H M 16DEC2014
CHK CHRIS WANG 16DEC2014
APVD XU XIANG 16DEC2014
PRODUCT SPEC 108-137042
APPLICATION SPEC 114-137042
WEIGHT -

TE Connectivity

NAME HD-040-M

SIZE	CAGE CODE	DRAWING NO	RESTRICTED TO
A3	00779	C-T2020402101000	-

Customer Drawing | SCALE 1:1 | SHEET 2 OF 2 | REV B2

1470-19 (3/13)

Общество с ограниченной ответственностью «МосЧип» ИНН 7719860671 / КПП 771901001
Адрес: 105318, г.Москва, ул.Щербаковская д.3, офис 1107

Данный компонент на территории Российской Федерации

Вы можете приобрести в компании MosChip.

Для оперативного оформления запроса Вам необходимо перейти по данной ссылке:

http://moschip.ru/get-element

Вы можете разместить у нас заказ для любого Вашего проекта, будь то серийное производство или разработка единичного прибора.

В нашем ассортименте представлены ведущие мировые производители активных и пассивных электронных компонентов.

Нашей специализацией является поставка электронной компонентной базы двойного назначения, продукции таких производителей как XILINX, Intel (ex.ALTERA), Vicor, Microchip, Texas Instruments, Analog Devices, Mini-Circuits, Amphenol, Glenair.

Сотрудничество с глобальными дистрибьюторами электронных компонентов, предоставляет возможность заказывать и получать с международных складов практически любой перечень компонентов в оптимальные для Вас сроки.

На всех этапах разработки и производства наши партнеры могут получить квалифицированную поддержку опытных инженеров.

Система менеджмента качества компании отвечает требованиям в соответствии с ГОСТ Р ИСО 9001, ГОСТ РВ 0015-002 и ЭС РД 009

Офис по работе с юридическими лицами:

105318, г.Москва, ул.Щербаковская д.3, офис 1107, 1118, ДЦ «Щербаковский»

Телефон: +7 495 668-12-70 (многоканальный)

Факс: +7 495 668-12-70 (доб.304)

E-mail: info@moschip.ru

Skype отдела продаж:
moschip.ru
moschip.ru_4
moschip.ru_6
moschip.ru_9