MALE PCB PINS

WRAPOST TERMINALS

1096

1096-X-05-XX-00-00-01-0

Press-fit in .057 mounting hole

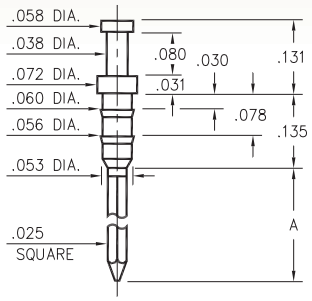

Basic Part Number	# of Wraps	Length A
1096-2	2	.381
1096-3	3	.527

1106

1106-X-23-XX-00-00-01-0

Press-fit in .057 mounting hole

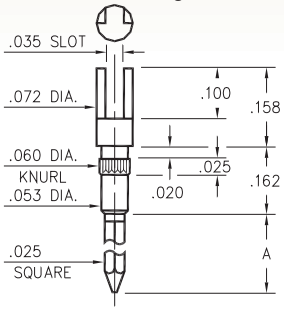

Basic Part Number	# of Wraps	Length A
1106-2	2	.370
1106-3	3	.510

1093

1093-0-05-XX-00-00-01-0

Press-fit in .056 mounting hole

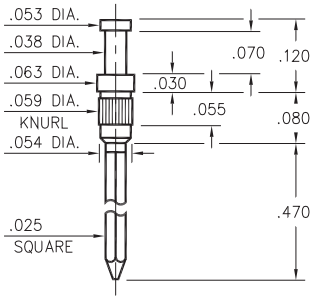

0730

0730-3-05-XX-00-00-01-0

Press-fit in .057 mounting hole

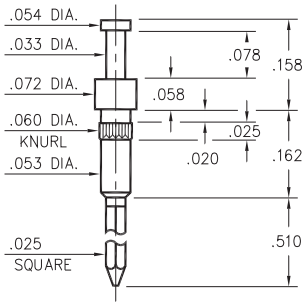

1122

1122-0-22-XX-00-00-01-0

Press-fit in .053 mounting hole

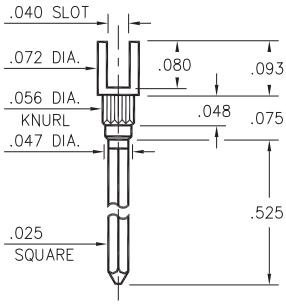

1064

1064-0-23-XX-00-00-01-0

Press-fit in .056 mounting hole

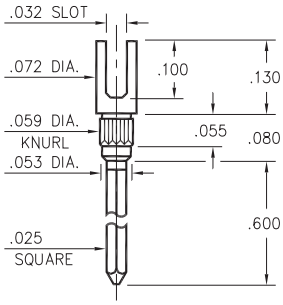

1092

1092-0-05-XX-00-00-01-0

Press-fit in .056 mounting hole

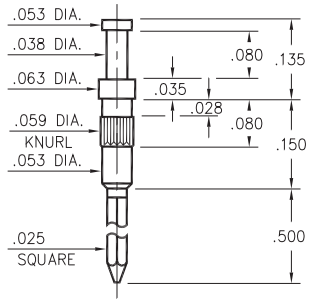

1068

1068-0-23-XX-00-00-01-0

Press-fit in .057 mounting hole

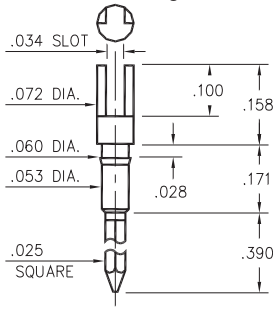

1070⇨1072

107X-X-23-XX-00-00-01-0

Press-fit in .057 mounting hole

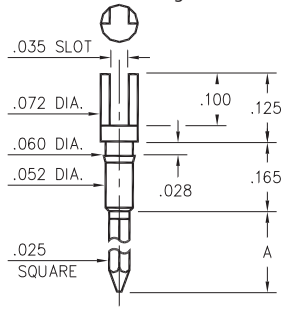

Basic Part Number	# of Wraps	Length A
1072-1	1	.260
1071-2	2	.370
1070-3	3	.510

SPECIFICATIONS:

Pin Material: Brass Alloy 360, 1/2 Hard
(Except where noted)

Dimensions: Inches

Tolerances On: Lengths: ±.005
Diameters: ±.002
Angles: ±2°

RoHS-2 2011/65/EU

ORDER CODE: XXXX - X - XX - XX - 00 - 00 - 01 - 0

BASIC PART #

SPECIFY PIN FINISH:

- **01** 200 µ" TIN/LEAD OVER NICKEL
- ◆ **80** 200 µ" TIN OVER NICKEL (RoHS)
- ◆ **15** 10 µ" GOLD OVER NICKEL (RoHS)
- ◆ **21** 20 µ" GOLD OVER NICKEL (RoHS)

MILL-MAX® Mill-Max Mfg. Corp. • 190 Pine Hollow Road, P.O. Box 300, Oyster Bay, NY 11771 • 516-922-6000 • Fax: 516-922-9253 • www.mill-max.com

Общество с ограниченной ответственностью «МосЧип» ИНН 7719860671 / КПП 771901001
Адрес: 105318, г.Москва, ул.Щербаковская д.3, офис 1107

Данный компонент на территории Российской Федерации

Вы можете приобрести в компании MosChip.

Для оперативного оформления запроса Вам необходимо перейти по данной ссылке:

http://moschip.ru/get-element

Вы можете разместить у нас заказ для любого Вашего проекта, будь то серийное производство или разработка единичного прибора.

В нашем ассортименте представлены ведущие мировые производители активных и пассивных электронных компонентов.

Нашей специализацией является поставка электронной компонентной базы двойного назначения, продукции таких производителей как XILINX, Intel (ex.ALTERA), Vicor, Microchip, Texas Instruments, Analog Devices, Mini-Circuits, Amphenol, Glenair.

Сотрудничество с глобальными дистрибьюторами электронных компонентов, предоставляет возможность заказывать и получать с международных складов практически любой перечень компонентов в оптимальные для Вас сроки.

На всех этапах разработки и производства наши партнеры могут получить квалифицированную поддержку опытных инженеров.

Система менеджмента качества компании отвечает требованиям в соответствии с ГОСТ Р ИСО 9001, ГОСТ РВ 0015-002 и ЭС РД 009

Офис по работе с юридическими лицами:

105318, г.Москва, ул.Щербаковская д.3, офис 1107, 1118, ДЦ «Щербаковский»

Телефон: +7 495 668-12-70 (многоканальный)

Факс: +7 495 668-12-70 (доб.304)

E-mail: info@moschip.ru

Skype отдела продаж:
moschip.ru
moschip.ru_4
moschip.ru_6
moschip.ru_9