SCALE 2:1

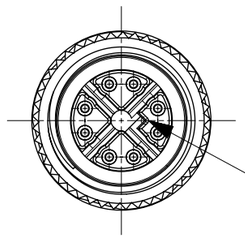

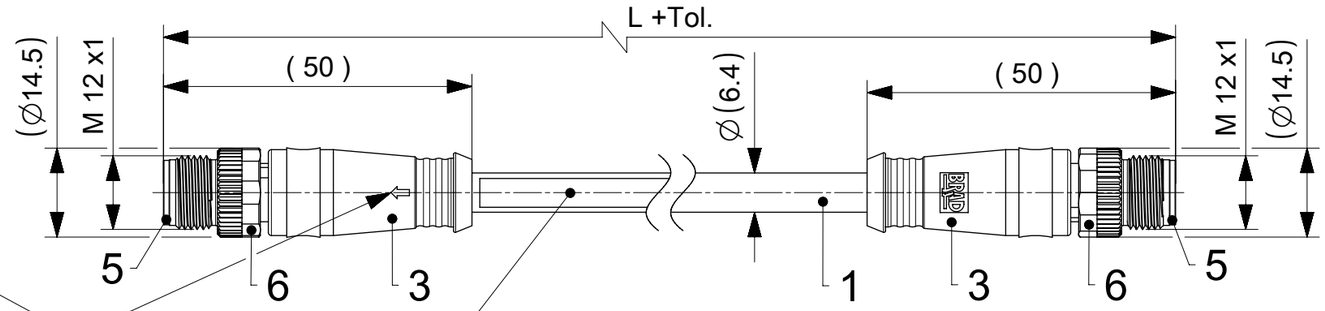


SCALE 2:1

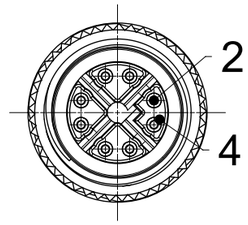


The Arrow of the coding
(Inline with the coding)
of M12 connector
Brad Logo on the Opposite Side

CABLE PRINT:
[MOLEX ETHERNET CABLE CAT6A 4x2x26] [MX PN] [(MX OLD ENG NO)] [DATE CODE] according to WN-00001
i.e. MOLEX ETHERNET CABLE CAT6A 4x2x26 1203410300 (E22E06020M005) MX1922

## WIRING DIAGRAM

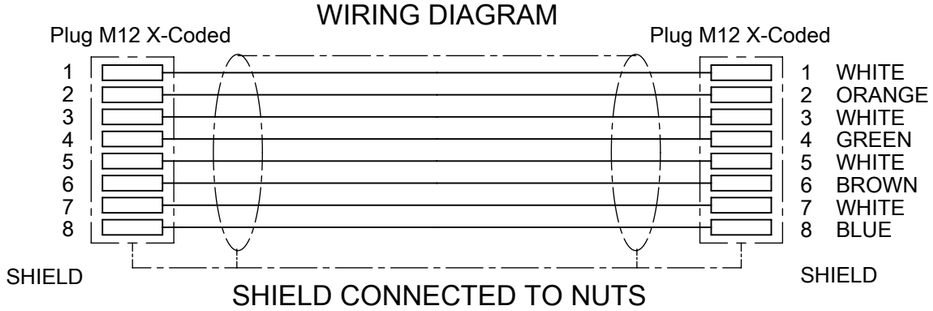


## Connector Pin Assignment
## Plug M12 X-Coded
## Pin Side View

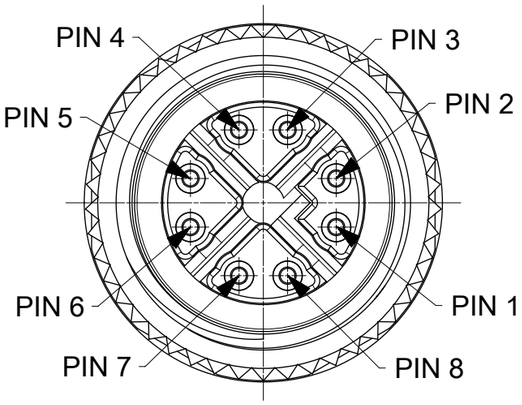


SCALE 4:1

Wiring Scheme
PLUG M12 XC
1 White
2 Orange
3 White
4 Green
5 White
6 Brown
7 White
8 Blue

## Technical data:

M12 X-Coded CAT6 8P Cordset AWG26 straight blue inline 360° shielded.

| | |
|---|---|
| Poles: | 8 |
| Max. Voltage: | 48V |
| Max. Current: | 0.5A |
| Contact resistance: | <5mOhm |
| Insulation withstand: | >100MOhm |
| Protection: | IP67 |
| Temperature range: | -40°C to 70°C |
| Transmission characteristics (category): | $CAT6_A$ |

Product specification see: PS-120341-001

Packaging:
The cordsets are packed in a polybag.

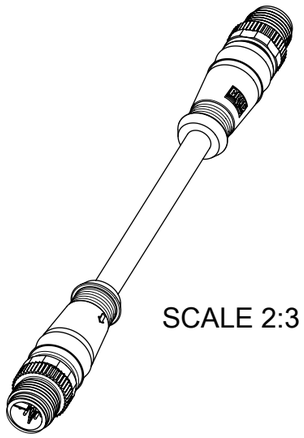

SCALE 2:3

## TABLE 1

| MOLEX PN | ENGINEERING NO. | DESCRIPTION | L [mm] |
|---|---|---|---|
| 1203410300 | E22E06020M005 | M12 CAT6A M/M ST/ST PUR BLUE | 500 |
| 1203410301 | E22E06020M010 | M12 CAT6A M/M ST/ST PUR BLUE | 1000 |
| 1203410302 | E22E06020M020 | M12 CAT6A M/M ST/ST PUR BLUE | 2000 |
| 1203410303 | E22E06020M030 | M12 CAT6A M/M ST/ST PUR BLUE | 3000 |
| 1203410304 | E22E06020M040 | M12 CAT6A M/M ST/ST PUR BLUE | 4000 |
| 1203410305 | E22E06020M050 | M12 CAT6A M/M ST/ST PUR BLUE | 5000 |
| 1203410306 | E22E06020M100 | M12 CAT6A M/M ST/ST PUR BLUE | 10000 |
| 1203410307 | E22E06020M150 | M12 CAT6A M/M ST/ST PUR BLUE | 15000 |
| 1203410308 | E22E06020M200 | M12 CAT6A M/M ST/ST PUR BLUE | 20000 |
| 1203410309 | E22E06020M300 | M12 CAT6A M/M ST/ST PUR BLUE | 30000 |
| 1203410310 | E22E06020M400 | M12 CAT6A M/M ST/ST PUR BLUE | 40000 |
| 1203410311 | E22E06020M250 | M12 CAT6A M/M ST/ST PUR BLUE | 25000 |
| 1203410313 | E22E06020M015 | M12 CAT6A M/M ST/ST PUR BLUE | 1500 |
| 1203410371 | E22E06020M500 | M12 CAT6A M/M ST/ST PUR BLUE | 50000 |
| 1203410372 | E22E06020M600 | M12 CAT6A M/M ST/ST PUR BLUE | 60000 |
| 1203410373 | E22E06020M700 | M12 CAT6A M/M ST/ST PUR BLUE | 70000 |
| 1203410374 | E22E06020M080 | M12 CAT6A M/M ST/ST PUR BLUE | 8000 |
| 1203410375 | E22E06020M120 | M12 CAT6A M/M ST/ST PUR BLUE | 12000 |
| 1203410376 | E22E06020M180 | M12 CAT6A M/M ST/ST PUR BLUE | 18000 |
| 1203410377 | E22E06020M220 | M12 CAT6A M/M ST/ST PUR BLUE | 22000 |
| 1203410378 | E22E06020M350 | M12 CAT6A M/M ST/ST PUR BLUE | 35000 |
| 1203410379 | E22E06020M450 | M12 CAT6A M/M ST/ST PUR BLUE | 45000 |
| 1203410380 | E22E06020M550 | M12 CAT6A M/M ST/ST PUR BLUE | 55000 |
| 1203410381 | E22E06020M650 | M12 CAT6A M/M ST/ST PUR BLUE | 65000 |
| 1203410385 | E22E06020M005H | M12 CAT6A M/M ST/ST PUR BLUE | 500 |
| 1203410386 | E22E06020M010H | M12 CAT6A M/M ST/ST PUR BLUE | 1000 |
| 1203410396 | E22E06020M015H | M12 CAT6A M/M ST/ST PUR BLUE | 1500 |
| 1203410387 | E22E06020M020H | M12 CAT6A M/M ST/ST PUR BLUE | 2000 |
| 1203410388 | E22E06020M030H | M12 CAT6A M/M ST/ST PUR BLUE | 3000 |
| 1203410389 | E22E06020M040H | M12 CAT6A M/M ST/ST PUR BLUE | 4000 |
| 1203410390 | E22E06020M050H | M12 CAT6A M/M ST/ST PUR BLUE | 5000 |
| 1203410391 | E22E06020M100H | M12 CAT6A M/M ST/ST PUR BLUE | 10000 |
| 1203410392 | E22E06020M150H | M12 CAT6A M/M ST/ST PUR BLUE | 15000 |
| 1203410393 | E22E06020M200H | M12 CAT6A M/M ST/ST PUR BLUE | 20000 |
| 1203410394 | E22E06020M300H | M12 CAT6A M/M ST/ST PUR BLUE | 30000 |
| 1203410395 | E22E06020M400H | M12 CAT6A M/M ST/ST PUR BLUE | 40000 |
| 1203410397 | E22E06020M500H | M12 CAT6A M/M ST/ST PUR BLUE | 50000 |
| 1203410398 | E22E06020M600H | M12 CAT6A M/M ST/ST PUR BLUE | 60000 |
| 1203410399 | E22E06020M700H | M12 CAT6A M/M ST/ST PUR BLUE | 70000 |
| 1203410823 | E22E06020M340 | M12 CAT6A M/M ST/ST PUR BLUE | 34000 |
| 1203410859 | E22E06020M070 | M12 CAT6A M/M ST/ST PUR BLUE | 7000 |

## TABLE 2

| CABLE LENGTH TOLERANCES | |
|---|---|
| LENGTH | TOLERANCE |
| 0m-1m | +40 mm |
| >1m-5m | +60 mm |
| >5m-10m | +80 mm |
| >10m-20m | +140 mm |
| >20m-30m | +160 mm |
| >30m | +1% length |

## BOM

| ITEM | QTY | DESCRIPTION | MATERIAL | FINISH |
|---|---|---|---|---|
| 1 | - | CABLE 4x2xAWG 26 BLUE | PUR | - |
| 2 | 16 | CONTACT 6 MALE | BRASS | GOLD OVER NICKEL |
| 3 | 2 | OVERMOLD BLACK | TPU | - |
| 4 | 2 | INSERT M12 CAT6A MALE 8P BLACK | PA6 | - |
| 5 | 2 | SHELL M12 CAT6A | ZINC DIE-CAST | NICKEL PLATED |
| 6 | 2 | NUT M12 MALE | BRASS | NICKEL PLATED |

DOCUMENT STATUS | P1 | RELEASE DATE | 2019/10/15 09:21:21

THIS DRAWING CONTAINS INFORMATION THAT IS PROPRIETARY TO MOLEX ELECTRONIC TECHNOLOGIES, LLC AND SHOULD NOT BE USED WITHOUT WRITTEN PERMISSION

SYMBOLS: E A = 0; E C = 0; E P = 0; S = 0; ▼ = 0; C = 0; ☒ = 0; ■ = 0; V = 0

DIMENSION UNITS: mm | SCALE: 1:1

GENERAL TOLERANCES (UNLESS SPECIFIED)

| | | |
|---|---|---|
| ANGULAR TOL | ± | 1.0 ° |
| 4 PLACES | ± | |
| 3 PLACES | ± | |
| 2 PLACES | ± | 0.05 |
| 1 PLACE | ± | 0.3 |
| 0 PLACES | ± | 0.5 |

DRAFT WHERE APPLICABLE MUST REMAIN WITHIN DIMENSIONS

CURRENT REV DESC: NEW P/N - 1203410859 ADDED IN TABLE 2, TOL. TABLE ADDED

EC NO: 625632
DRWN: MDHARMANTI 2019/10/10
CHK'D: RSILLER 2019/10/15
APPR: RSILLER 2019/10/15

INITIAL REVISION:
DRWN: FGAIK 2017/06/19
APPR: BBRAUCH 2017/06/21

THIRD ANGLE PROJECTION | DRAWING: A3-SIZE | SERIES: 120341

molex

CSE M12 CAT6A 8P XC MA STR PUR XM DE

PRODUCT CUSTOMER DRAWING

| DOCUMENT NUMBER | DOC TYPE | DOC PART | REVISION |
|---|---|---|---|
| 1203410300 | PSD | 000 | A5 |

| MATERIAL NUMBER | CUSTOMER | SHEET NUMBER |
|---|---|---|
| SEE TABLE 1 | GENERAL MARKET | 1 OF 1 |

FORMAT: molex_tmpl_A3
REVISION: H
DATE: 2018/01/16

Общество с ограниченной ответственностью «МосЧип» ИНН 7719860671 / КПП 771901001
Адрес: 105318, г.Москва, ул.Щербаковская д.3, офис 1107

**Данный компонент на территории Российской Федерации**

**Вы можете приобрести в компании MosChip.**

Для оперативного оформления запроса Вам необходимо перейти по данной ссылке:

http://moschip.ru/get-element

Вы можете разместить у нас заказ для любого Вашего проекта, будь то серийное производство или разработка единичного прибора.

В нашем ассортименте представлены ведущие мировые производители активных и пассивных электронных компонентов.

Нашей специализацией является поставка электронной компонентной базы двойного назначения, продукции таких производителей как XILINX, Intel (ex.ALTERA), Vicor, Microchip, Texas Instruments, Analog Devices, Mini-Circuits, Amphenol, Glenair.

Сотрудничество с глобальными дистрибьюторами электронных компонентов, предоставляет возможность заказывать и получать с международных складов практически любой перечень компонентов в оптимальные для Вас сроки.

На всех этапах разработки и производства наши партнеры могут получить квалифицированную поддержку опытных инженеров.

Система менеджмента качества компании отвечает требованиям в соответствии с ГОСТ Р ИСО 9001, ГОСТ РВ 0015-002 и ЭС РД 009

**Офис по работе с юридическими лицами:**

105318, г.Москва, ул.Щербаковская д.3, офис 1107, 1118, ДЦ «Щербаковский»

Телефон: +7 495 668-12-70 (многоканальный)

Факс: +7 495 668-12-70 (доб.304)

E-mail: info@moschip.ru

Skype отдела продаж:
moschip.ru
moschip.ru_4
moschip.ru_6
moschip.ru_9