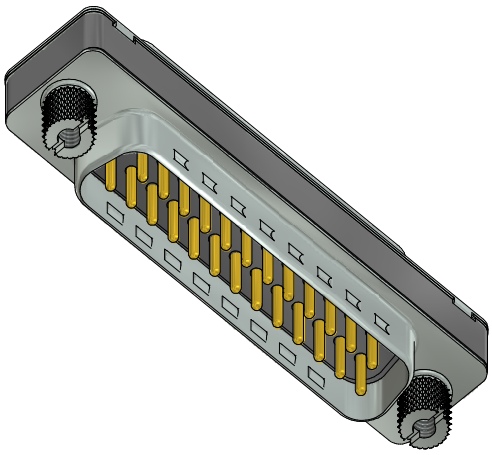

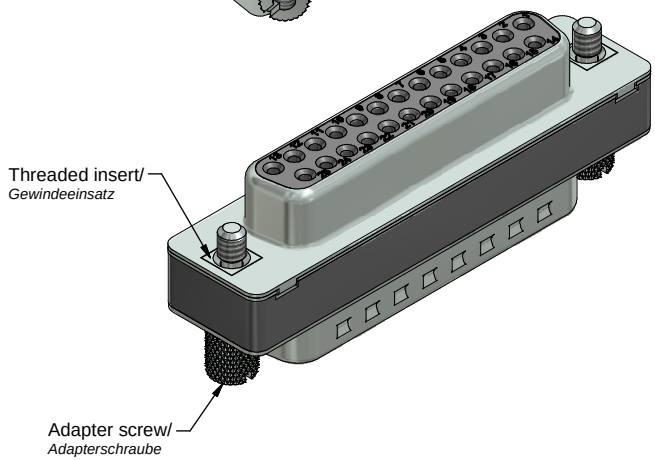

(b) Technical specification:
Technische Daten:

Working voltage/ *Betriebsspannung:*	125 V AC
Insultion resistance/ *Isolationswiderstand:*	≥ 5 GΩ
Dielectric withstanding voltage/ *Spannungsfestigkeit:*	1000 V, 50 Hz, 1 min.
Temperature range/ *Temperaturbereich:*	- 55 ℃ ... + 125 ℃
Current rating/ *Strombelastbarkeit:*	7,5 A (UL) / 5 A (CSA, VDE)
Mating cycles/ *Steckzyklen:*	Quality class 3 = 50 *Gütestufe 3* Quality class 2 = 200 *Gütestufe 2* Quality class 1 = 500 *Gütestufe 1*

Materials/
Werkstoffe:

Contact/ *Kontakt:*	Cu alloy, Au over Ni
Insulator/ *Isolierkörper:*	PBT GF UL 94 V-0, black/*schwarz*
Shell/ *Gehäuse:*	Steel, Sn over Ni
Threaded insert/ *Gewindeeinsatz:*	Cu alloy, Sn over Ni
Adapter screw/ *Adapterschraube:*	Cu alloy, Ni

Installation specification/
Montagedaten:

Recommended torque value for thread/ *Empfohlenes Drehmoment für Gewinde:*	max. 6 in.LB/ *max. 67 Ncm*

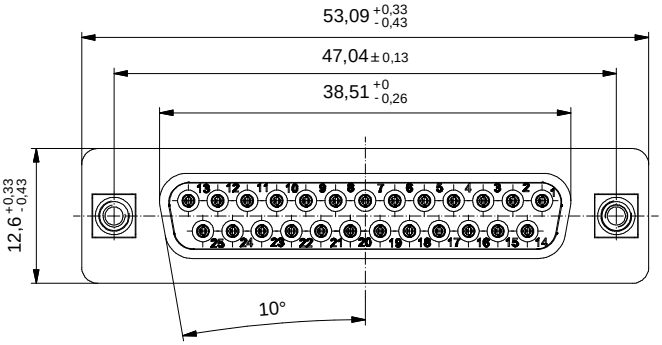

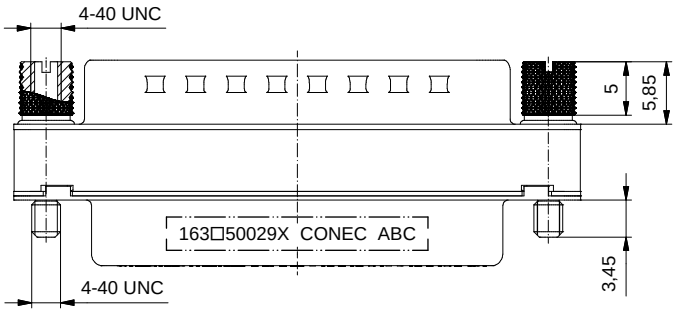

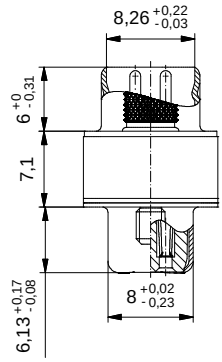

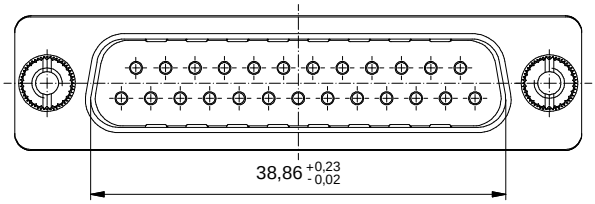

(b)

Part no. / Part marked/ *Art.-Nr. / Bedruckung:*	Quality class/ *Gütestufe:*	Contact plating/ *Kontakt Veredelung:*
163A50029X	3	Gold flash over nickel *Gold über Nickel*
163B50029X	2	20 µin hard gold over min. 50 µin nickel *20 µin Gold über min. 50 µin Nickel*
163C50029X	1	30 µin hard gold over min. 50 µin nickel *30 µin Gold über min. 50 µin Nickel*

	dim. in mm		D-SUB Adapter 25pos. Male / Female *D-SUB Adapter 25pol. Stift / Buchse*
	Date/*Datum*	Name	
drawn/ *gez.*	26.01.17	Lehmenkühler	
appd./ *gepr.*	30.01.17	Schmidt	
Index: b Ä6490 26.01.2017 J.L.	scale/*Maßstab:* 2:1	CONEC	dwg no / *Z.-nr.:* 16K1A3899 — DIN-A3
Status: InBearbeitung			1 / 1
RoHS compliant/*konform*			

The reproduction, distribution and utilization of this document as well as the communication of its contents to others without express authorization is prohibited. Offenders will be held liable for the payment of damages. All rights reserved in the event of the grant of a patent, utility model or design.
Die Weitergabe sowie Vervielfältigung dieser Unterlage, Verwertung und Mitteilung ihres Inhalts sind untersagt, soweit nicht ausdrücklich gestattet. Zuwiderhandlungen verpflichten zu Schadensersatz. Alle Rechte für den Fall der Patent-, Gebrauchsmuster- oder Geschmacksmustererteilung vorbehalten.

Общество с ограниченной ответственностью «МосЧип» ИНН 7719860671 / КПП 771901001
Адрес: 105318, г.Москва, ул.Щербаковская д.3, офис 1107

Данный компонент на территории Российской Федерации

Вы можете приобрести в компании MosChip.

Для оперативного оформления запроса Вам необходимо перейти по данной ссылке:

http://moschip.ru/get-element

Вы можете разместить у нас заказ для любого Вашего проекта, будь то серийное производство или разработка единичного прибора.

В нашем ассортименте представлены ведущие мировые производители активных и пассивных электронных компонентов.

Нашей специализацией является поставка электронной компонентной базы двойного назначения, продукции таких производителей как XILINX, Intel (ex.ALTERA), Vicor, Microchip, Texas Instruments, Analog Devices, Mini-Circuits, Amphenol, Glenair.

Сотрудничество с глобальными дистрибьюторами электронных компонентов, предоставляет возможность заказывать и получать с международных складов практически любой перечень компонентов в оптимальные для Вас сроки.

На всех этапах разработки и производства наши партнеры могут получить квалифицированную поддержку опытных инженеров.

Система менеджмента качества компании отвечает требованиям в соответствии с ГОСТ Р ИСО 9001, ГОСТ РВ 0015-002 и ЭС РД 009

Офис по работе с юридическими лицами:

105318, г.Москва, ул.Щербаковская д.3, офис 1107, 1118, ДЦ «Щербаковский»

Телефон: +7 495 668-12-70 (многоканальный)

Факс: +7 495 668-12-70 (доб.304)

E-mail: info@moschip.ru

Skype отдела продаж:
moschip.ru
moschip.ru_4
moschip.ru_6
moschip.ru_9