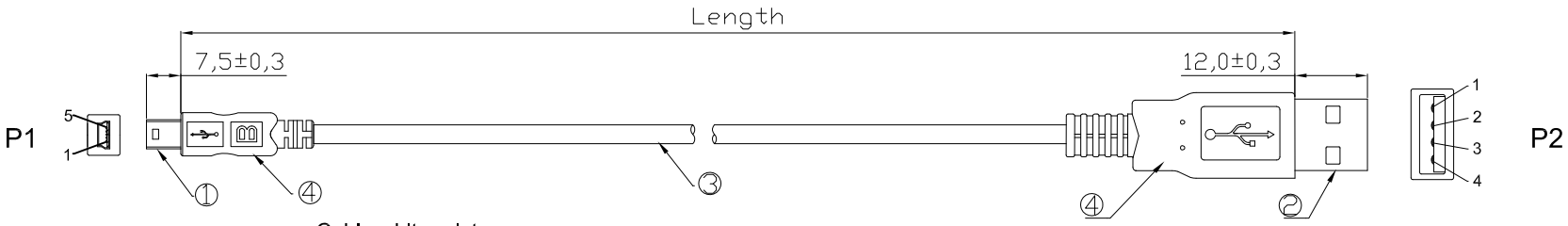


Cable white print
HI-SPEED USB Revision 2.0 SHIELDED 28AWG/1P+28AWG/2C
AWM STYLE 2725 80°C 30V VW-1

| WSW P/N | Jacket color | Length(mm) |
|---|---|---|
| AK672M/2-1-R | Black | 1000±30 |
| AK672M/2-2-R | Black | 2000±50 |
| AK672M/2-3-R | Black | 3000±50 |
| AK672M/2-5-R | Black | 5000±50 |

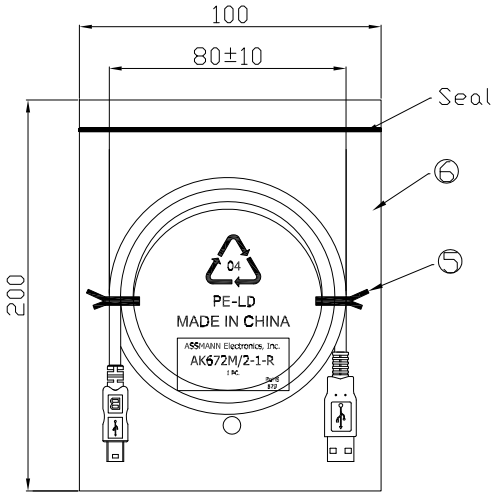


1PCS/PE Bag

PIN ASSIGNMENT

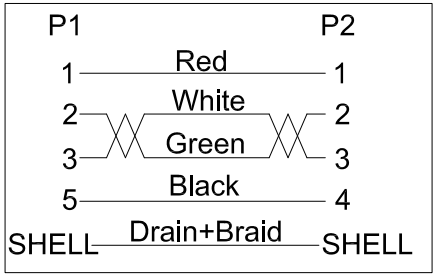


Electrical test:
1. 100% short, open, miswire test
2. Conduct resistance: 2 Ohm max.
3. Insulator resistance: 10Mohm min.
4. Dielectric test: DC 300V

| NO. | NAME. | Q'TY | SPECIFICATION |
|---|---|---|---|
| ⑦ | PE Bag | 1/10 | Clear size: 230x300x0.05mm Print black "MADE IN CHINA" + "10PCS" |
| ⑥ | PE Bag | 1 | Clear size: 100x200x0.05mm Print black "MADE IN CHINA"+ "1PC" |
| ⑤ | TIE | 2 | Black L=100mm |
| ④ | Out Jacket | 12g | Black PVC-50P (Mold No.: WM-40 & WM-88) |
| ③ | Cable | 1 | Black USB2.0 UL2725 28#/1P+28#/2C+AEB OD:3.8mm |
| ② | CONN | 1 | USB 2.0 A/type Male SHELL:Nickel PIN:G/F 4PCS Insulator color:White |
| ① | CONN | 1 | USB 2.0 MINI 5P Male SHELL:Nickel PIN:G/F Insulator color: Black |

RoHS compliant
Unit: mm

| | | | | | | | | |
|---|---|---|---|---|---|---|---|---|
| Scale | FREE | | | | | Date | Name | Customer-No. |
| TOLERANCE | | | | | Drawn | 09.05.2014 | Amy | |
| | | | | | Approved | 09.05.2014 | Amy | ASSMANN WSW-No. AK672M/2-x-R |
| DIM | TOL | | | | | | | Drawing-No. ASS 7131 CA rev00 |
| | | ⓪ | Drawn | 09.05.2014 | Amy | | | |
| Angle | TOL | Id. | Modification | Date | Name | | | Replace / Sheet |

ASSMANN wsw components

Общество с ограниченной ответственностью «МосЧип» ИНН 7719860671 / КПП 771901001
Адрес: 105318, г.Москва, ул.Щербаковская д.3, офис 1107

**Данный компонент на территории Российской Федерации**

**Вы можете приобрести в компании MosChip.**

Для оперативного оформления запроса Вам необходимо перейти по данной ссылке:

http://moschip.ru/get-element

Вы можете разместить у нас заказ для любого Вашего проекта, будь то серийное производство или разработка единичного прибора.

В нашем ассортименте представлены ведущие мировые производители активных и пассивных электронных компонентов.

Нашей специализацией является поставка электронной компонентной базы двойного назначения, продукции таких производителей как XILINX, Intel (ex.ALTERA), Vicor, Microchip, Texas Instruments, Analog Devices, Mini-Circuits, Amphenol, Glenair.

Сотрудничество с глобальными дистрибьюторами электронных компонентов, предоставляет возможность заказывать и получать с международных складов практически любой перечень компонентов в оптимальные для Вас сроки.

На всех этапах разработки и производства наши партнеры могут получить квалифицированную поддержку опытных инженеров.

Система менеджмента качества компании отвечает требованиям в соответствии с ГОСТ Р ИСО 9001, ГОСТ РВ 0015-002 и ЭС РД 009

**Офис по работе с юридическими лицами:**

105318, г.Москва, ул.Щербаковская д.3, офис 1107, 1118, ДЦ «Щербаковский»

Телефон: +7 495 668-12-70 (многоканальный)

Факс: +7 495 668-12-70 (доб.304)

E-mail: info@moschip.ru

Skype отдела продаж:
moschip.ru
moschip.ru_4
moschip.ru_6
moschip.ru_9