THIS DRAWING IS UNPUBLISHED. RELEASED FOR PUBLICATION -
© COPYRIGHT copyright_dBYe- ALL RIGHTS RESERVED.

REVISIONS

P	LTR	DESCRIPTION	DATE	DWN	APVD
	A	NEW DRAWING	10SEP2016	RS	ML
	A1	REVISED PER ECR-16-016988	03JAN2017	RK	PO

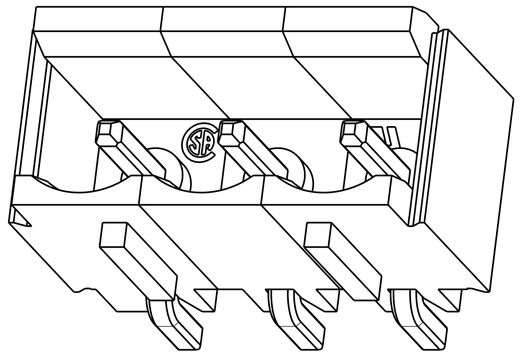

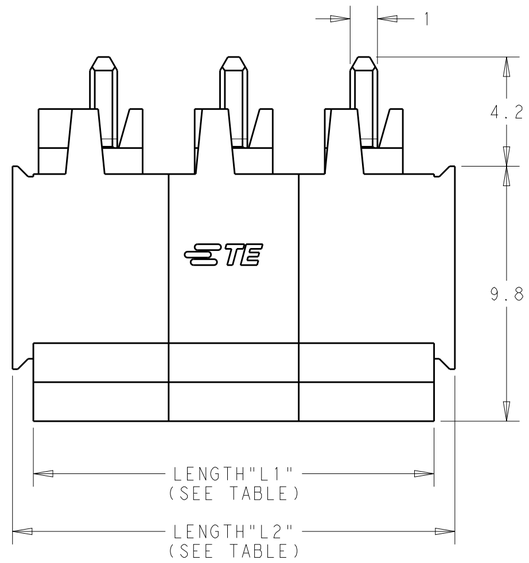

1. HOUSING MATERIAL: THERMOPLASTIC, FLAME-RETARDANT PER UL 94 V-0
   COLOR = BLACK
2. CONTACT MATERIAL: COPPER ALLOY WITH TIN PLATE
3. PRODUCT CERTIFICATIONS:
   UL, CSA: 300V (SEE TABLE FOR RATED CURRENT)
4. HAZARDOUS SUBSTANCE COMPLIANCE: RoHS, REACH
5. PACKAGING: TAPE AND REEL
   REEL DIAMETER = 380mm
   TAPE WIDTH = SEE TABLE
6. MATES WITH 2213934 SERIES, 2213935 SERIES, AND 2305909 SERIES

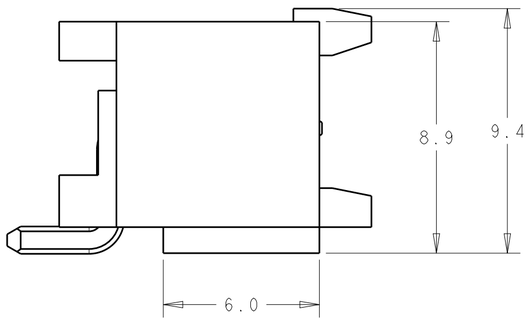

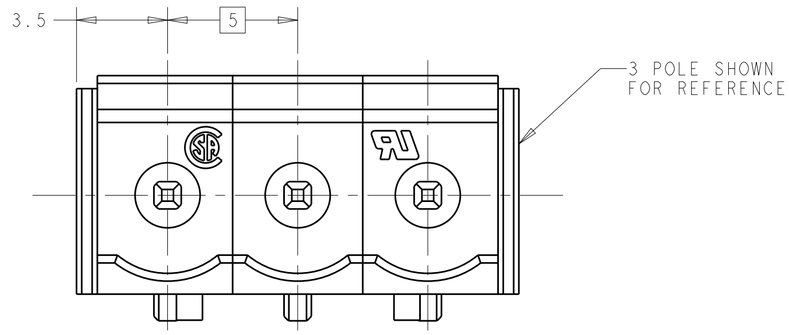

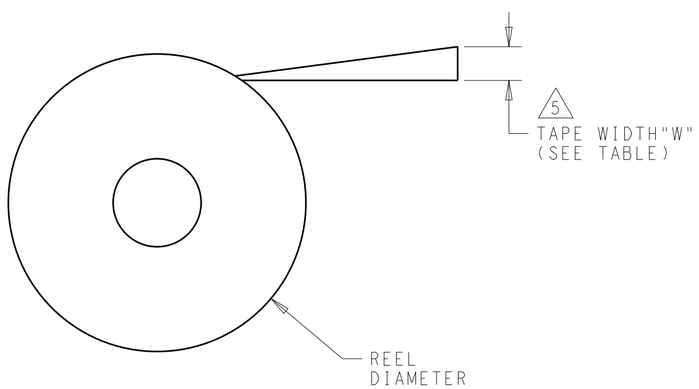

TAPE AND REEL
PACKAGING

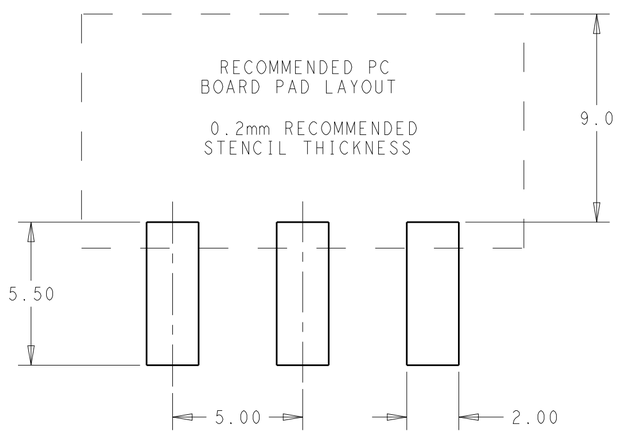

RATED CURRENT 3	TAPE WIDTH "W"(mm) 5	LENGTH "L2"(mm)	LENGTH "L1"(mm)	NO. OF POLES	TE PART NO.
10A UL GROUP D CSA GROUPS D,E	88	62.0	60.4	12	1-2305908-2
		57.0	55.4	11	1-2305908-1
	72	52.0	50.4	10	1-2305908-0
15A UL GROUP B CSA GROUP B		47.0	45.4	9	2305908-9
		42.0	40.4	8	2305908-8
	56	37.0	35.4	7	2305908-7
		32.0	30.4	6	2305908-6
	44	27.0	25.4	5	2305908-5
		22.0	20.4	4	2305908-4
	24	17.0	15.4	3	2305908-3
		12.0	10.4	2	2305908-2

THIS DRAWING IS A CONTROLLED DOCUMENT.

DIMENSIONS: mm

TOLERANCES UNLESS OTHERWISE SPECIFIED:
0 PLC ±-
1 PLC ±0.2
2 PLC ±0.13
3 PLC ±-
4 PLC ±-
ANGLES ±-

MATERIAL: SEE NOTES -
FINISH: -

DWN RAVI.S 10SEP2016
CHK M.LUKSIC 10SEP2016
APVD M.LUKSIC 10SEP2016
PRODUCT SPEC -
APPLICATION SPEC -
WEIGHT -

TE Connectivity

NAME: TERMINAL BLOCK HEADER, RIGHT ANGLE, SMT, 5.0MM PITCH

SIZE A2 | CAGE CODE - | DRAWING NO C-2305908 | RESTRICTED TO -

CUSTOMER DRAWING | SCALE 5:1 | SHEET 1 OF 2 | REV A1

THIS DRAWING IS UNPUBLISHED. RELEASED FOR PUBLICATION -
© COPYRIGHT copyright_date - ALL RIGHTS RESERVED.

REVISIONS

P	LTR	DESCRIPTION	DATE	DWN	APVD
	-	SEE SHEET 1	-	-	-

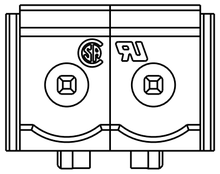

2 POLES: 2305908-2

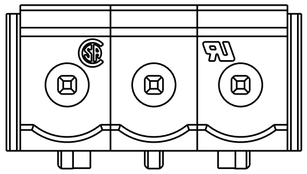

3 POLES: 2305908-3

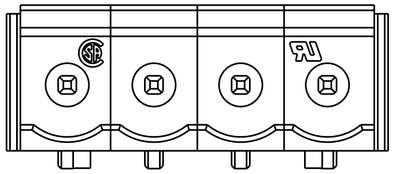

4 POLES: 2305908-4

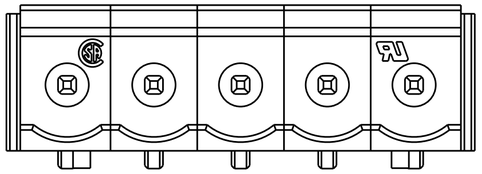

5 POLES: 2305908-5

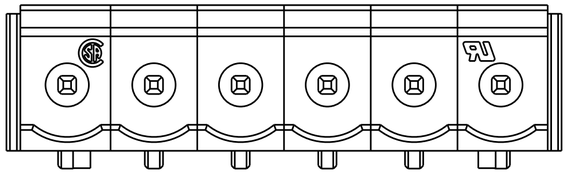

6 POLES: 2305908-6

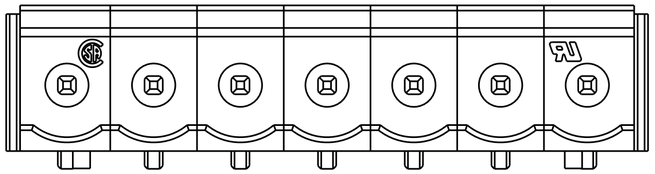

7 POLES: 2305908-7

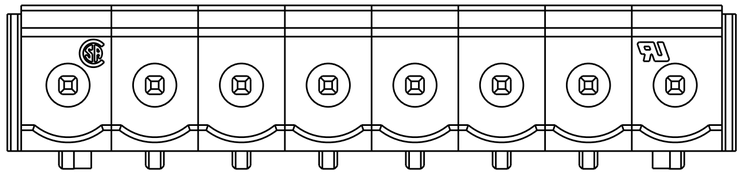

8 POLES: 2305908-8

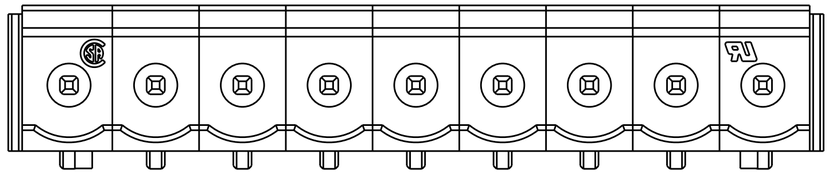

9 POLES: 2305908-9

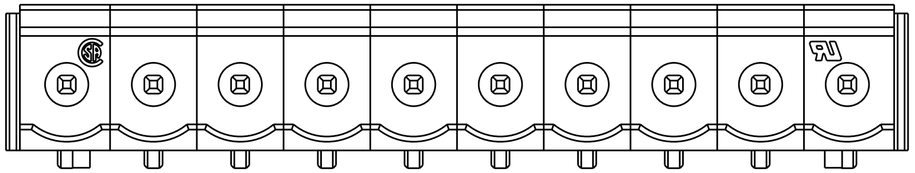

10 POLES: 1-2305908-0

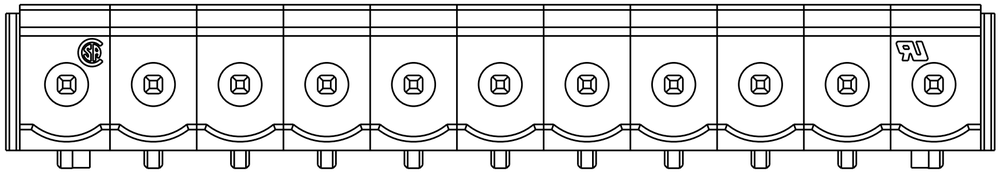

11 POLES: 1-2305908-1

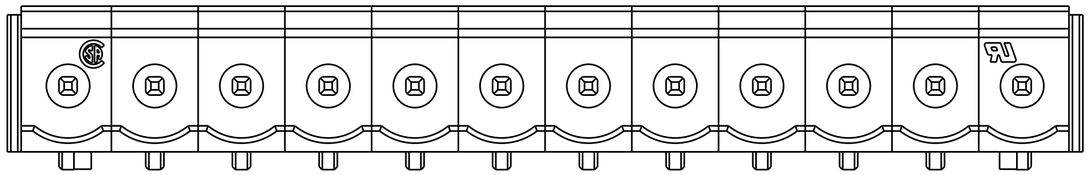

12 POLES: 1-2305908-2

THIS DRAWING IS A CONTROLLED DOCUMENT.

DIMENSIONS: mm

TOLERANCES UNLESS OTHERWISE SPECIFIED:

0 PLC	±-
1 PLC	±0.2
2 PLC	±0.13
3 PLC	±-
4 PLC	±-
ANGLES	±-

MATERIAL - -

FINISH -

DWN	RAVI.S	10SEP2016
CHK	M.LUKSIC	10SEP2016
APVD	M.LUKSIC	10SEP2016

PRODUCT SPEC -

APPLICATION SPEC -

WEIGHT -

TE Connectivity

NAME TERMINAL BLOCK HEADER, RIGHT ANGLE, SMT, 5.0MM PITCH

SIZE	CAGE CODE	DRAWING NO	RESTRICTED TO
A2	-	C-2305908	-

CUSTOMER DRAWING

SCALE	SHEET	REV
5:1	2 OF 2	A1

Общество с ограниченной ответственностью «МосЧип» ИНН 7719860671 / КПП 771901001
Адрес: 105318, г.Москва, ул.Щербаковская д.3, офис 1107

Данный компонент на территории Российской Федерации

Вы можете приобрести в компании MosChip.

Для оперативного оформления запроса Вам необходимо перейти по данной ссылке:

http://moschip.ru/get-element

Вы можете разместить у нас заказ для любого Вашего проекта, будь то серийное производство или разработка единичного прибора.

В нашем ассортименте представлены ведущие мировые производители активных и пассивных электронных компонентов.

Нашей специализацией является поставка электронной компонентной базы двойного назначения, продукции таких производителей как XILINX, Intel (ex.ALTERA), Vicor, Microchip, Texas Instruments, Analog Devices, Mini-Circuits, Amphenol, Glenair.

Сотрудничество с глобальными дистрибьюторами электронных компонентов, предоставляет возможность заказывать и получать с международных складов практически любой перечень компонентов в оптимальные для Вас сроки.

На всех этапах разработки и производства наши партнеры могут получить квалифицированную поддержку опытных инженеров.

Система менеджмента качества компании отвечает требованиям в соответствии с ГОСТ Р ИСО 9001, ГОСТ РВ 0015-002 и ЭС РД 009

Офис по работе с юридическими лицами:

105318, г.Москва, ул.Щербаковская д.3, офис 1107, 1118, ДЦ «Щербаковский»

Телефон: +7 495 668-12-70 (многоканальный)

Факс: +7 495 668-12-70 (доб.304)

E-mail: info@moschip.ru

Skype отдела продаж:
moschip.ru
moschip.ru_4
moschip.ru_6
moschip.ru_9