ENG. NO SD-5241*

EDP NO. 08-70-010*

:MM DIMENSIONS IN METRIC DO NOT SCALE DRAWING

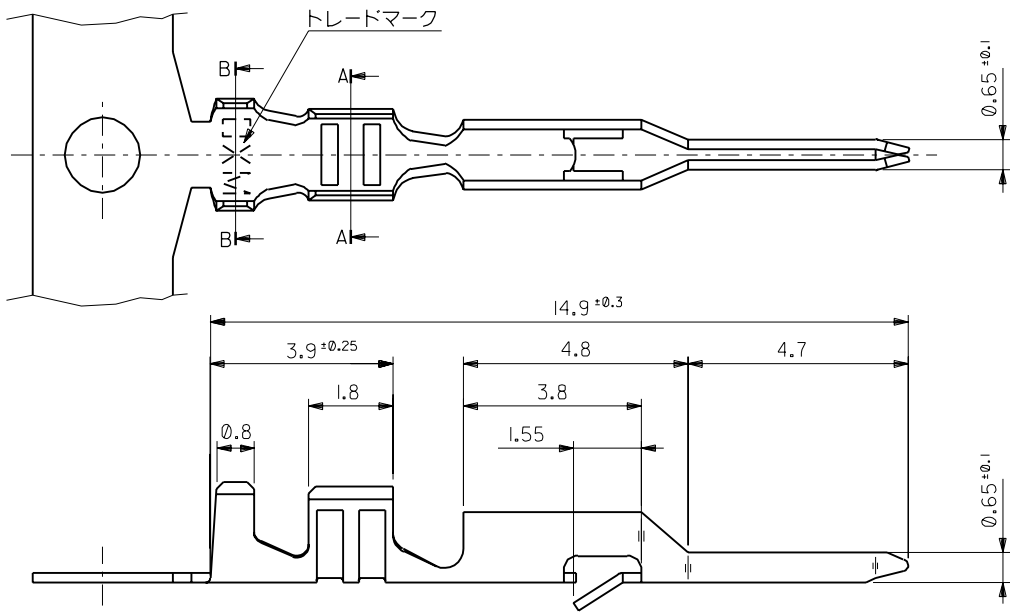

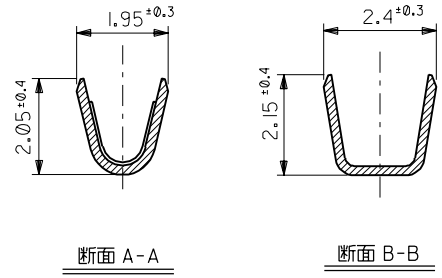

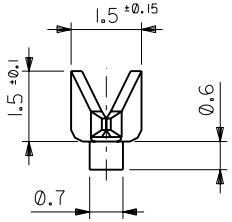

注記

1. 適合ハウジング：5240 & 51012シリーズ
2. 嵌合相手ターミナル：5103*

材料	EDP NO.	ENG. NO.	端子形状
錫メッキ済黄銅	08-70-0103	5241TL	バラ状
錫メッキ済黄銅	08-70-0102	5241T	連鎖状

角度 ANGLE	±3°				
30以上 OVER	±0.3				
10以上 OVER 30未満 UNDER	±0.25	D	再作図及び変更(J10001)	K.J H.H	'91/1/7
10未満 UNDER	±0.2	記号 LTR	変更内容 REVISION RECORD	DR. CHK.	日付 DATE
一般公差 GENERAL TOLERANCES		REVISE ONLY ON CAD SYSTEM			

材料 MATERIAL: 表参照 (t0.203)

仕上げ FINISH: Sn: 0.9μMIN. Cu: 0.5μMIN.

適用電線範囲 WIRE RANGE: AWG #22～28 0.33～0.08mm²

被覆外径 INS. RANGE: Ø1.15～Ø1.9

DRAWN BY: K.TOJO '90/12/25

CHK'D BY: M.FUKUSHIMA '91/02/27

APP'D BY: M.ENOMOTO '91/02/27

尺度 SCALE: 10 - 1

molex MOLEX-JAPAN CO.,LTD. 日本モレックス株式会社

EDP. NO. 08-70-010*

ENG. NO. SD-5241* REV D

TITLE 名称: MINI SPOX CRIMP PIN

5241.S02 A

THIS DRAWING CONTAINS INFORMATION THAT IS PROPRIETARY TO MOLEX(JAPAN) AND SHOULD NOT BE USED WITHOUT WRITTEN PERMISSION
本図面は日本モレックス（株）の所有する情報を含むもので当社の許可なく複製を禁止する。

MXJ-8

Общество с ограниченной ответственностью «МосЧип» ИНН 7719860671 / КПП 771901001
Адрес: 105318, г.Москва, ул.Щербаковская д.3, офис 1107

Данный компонент на территории Российской Федерации

Вы можете приобрести в компании MosChip.

Для оперативного оформления запроса Вам необходимо перейти по данной ссылке:

http://moschip.ru/get-element

Вы можете разместить у нас заказ для любого Вашего проекта, будь то серийное производство или разработка единичного прибора.

В нашем ассортименте представлены ведущие мировые производители активных и пассивных электронных компонентов.

Нашей специализацией является поставка электронной компонентной базы двойного назначения, продукции таких производителей как XILINX, Intel (ex.ALTERA), Vicor, Microchip, Texas Instruments, Analog Devices, Mini-Circuits, Amphenol, Glenair.

Сотрудничество с глобальными дистрибьюторами электронных компонентов, предоставляет возможность заказывать и получать с международных складов практически любой перечень компонентов в оптимальные для Вас сроки.

На всех этапах разработки и производства наши партнеры могут получить квалифицированную поддержку опытных инженеров.

Система менеджмента качества компании отвечает требованиям в соответствии с ГОСТ Р ИСО 9001, ГОСТ РВ 0015-002 и ЭС РД 009

Офис по работе с юридическими лицами:

105318, г.Москва, ул.Щербаковская д.3, офис 1107, 1118, ДЦ «Щербаковский»

Телефон: +7 495 668-12-70 (многоканальный)

Факс: +7 495 668-12-70 (доб.304)

E-mail: info@moschip.ru

Skype отдела продаж:
moschip.ru
moschip.ru_4
moschip.ru_6
moschip.ru_9