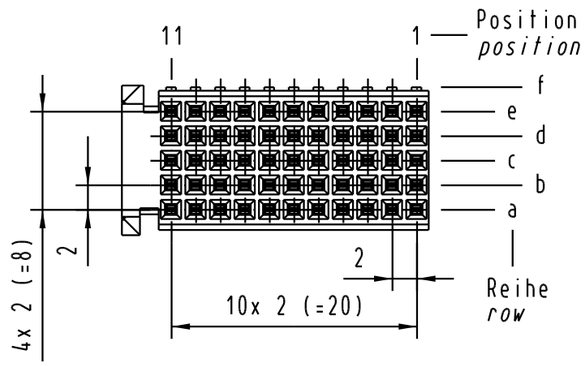

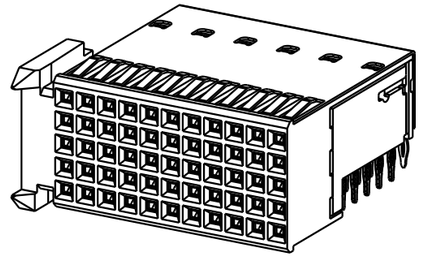

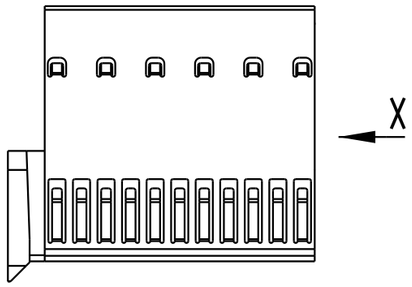

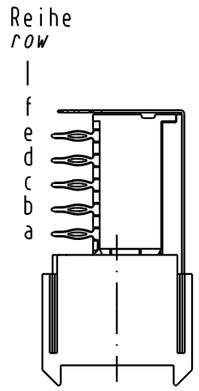

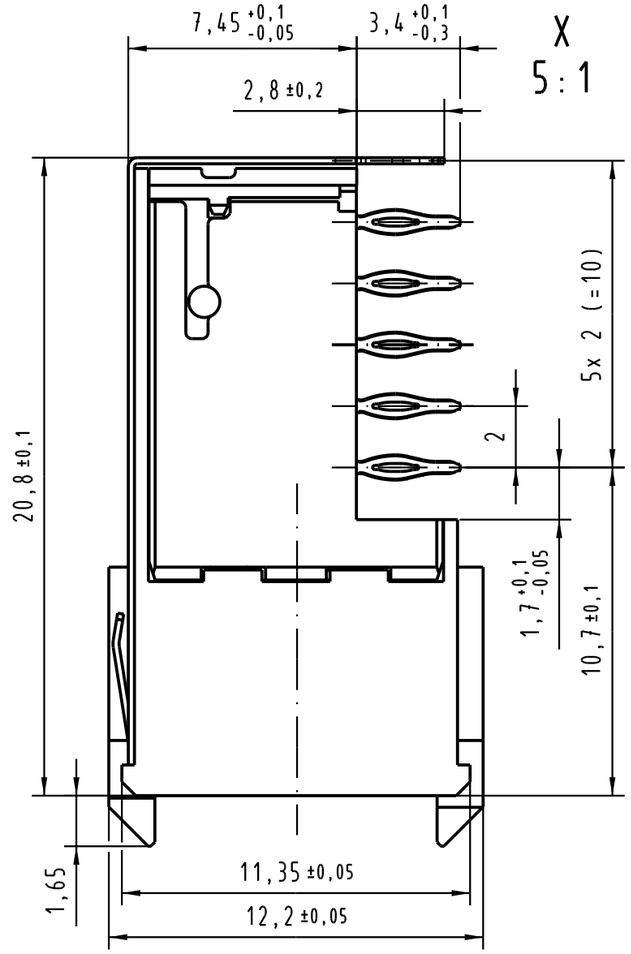

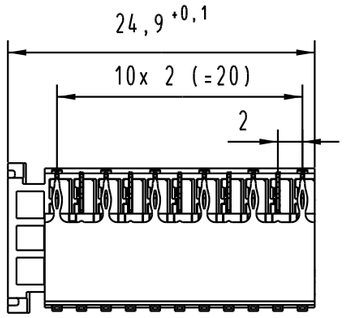

Lochbild
board drillings

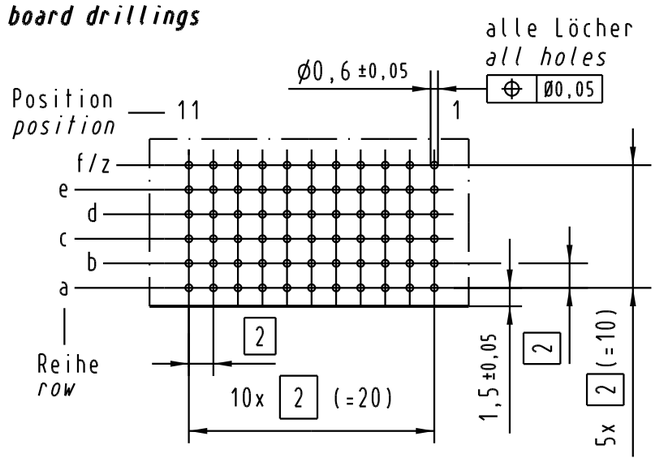

Bohrlochdurchmesser: Ø0,7 ±0,02 mm
Lochdurchmesser (mit Oberfläche): Ø0,6 ±0,05 mm

drill hole dia.: Ø0,7 ±0,02 mm
through hole dia. (after plating): Ø0,6 ±0,05 mm

Bestell-Nr. *part-no.*	Anforderungsstufe nach IEC *performance level acc. to IEC*	Kontaktoberfläche *contact plating*
17 23 055 4102	–	min.0,76µm (30µin) Au über/over min.1,27µm (50µin) Ni
17 23 055 2102	2	Au über/over Ni
17 23 055 1102	1	Au über/over Ni

All Dimensions in mm
Original Size DIN A 3

Techn. Character.

				Dat.	Name
			Detail.	29.06.99	Hm
32387	18.11.04	Hl.	Insp.	29.06.99	Ko
29412	07.05.01	Lk	Stand.		
28494	20.09.00	Koe			
25016					
Mod.	Dat.	Name			

Maßstab/*Scale* 2 : 1 (5 : 1)

Nicht tolerierte Maße/*Free size tolerances*
IEC 61076-4-101

har-bus HM Federleiste, Typ C, 55 pol.
mit Schirmblech Reihe-f
har-bus HM female connector, type C, 55 pol.
with shield row-f

HARTING Electronics GmbH & Co. KG
D-32339 ESPELKAMP

TB 17 23 055 x102

Sub.

Blatt/*page*

Alle Rechte vorbehalten/ *All rights reserved*

Общество с ограниченной ответственностью «МосЧип» ИНН 7719860671 / КПП 771901001
Адрес: 105318, г.Москва, ул.Щербаковская д.3, офис 1107

Данный компонент на территории Российской Федерации

Вы можете приобрести в компании MosChip.

Для оперативного оформления запроса Вам необходимо перейти по данной ссылке:

http://moschip.ru/get-element

Вы можете разместить у нас заказ для любого Вашего проекта, будь то серийное производство или разработка единичного прибора.

В нашем ассортименте представлены ведущие мировые производители активных и пассивных электронных компонентов.

Нашей специализацией является поставка электронной компонентной базы двойного назначения, продукции таких производителей как XILINX, Intel (ex.ALTERA), Vicor, Microchip, Texas Instruments, Analog Devices, Mini-Circuits, Amphenol, Glenair.

Сотрудничество с глобальными дистрибьюторами электронных компонентов, предоставляет возможность заказывать и получать с международных складов практически любой перечень компонентов в оптимальные для Вас сроки.

На всех этапах разработки и производства наши партнеры могут получить квалифицированную поддержку опытных инженеров.

Система менеджмента качества компании отвечает требованиям в соответствии с ГОСТ Р ИСО 9001, ГОСТ РВ 0015-002 и ЭС РД 009

Офис по работе с юридическими лицами:

105318, г.Москва, ул.Щербаковская д.3, офис 1107, 1118, ДЦ «Щербаковский»

Телефон: +7 495 668-12-70 (многоканальный)

Факс: +7 495 668-12-70 (доб.304)

E-mail: info@moschip.ru

Skype отдела продаж:
moschip.ru
moschip.ru_4
moschip.ru_6
moschip.ru_9