THIS DRAWING IS UNPUBLISHED. RELEASED FOR PUBLICATION 20
© COPYRIGHT 20 BY TYCO ELECTRONICS CORPORATION. ALL RIGHTS RESERVED.

LOC	DIST
-	-

REVISIONS

P	LTR	DESCRIPTION	DATE	DWN	APVD
	B	REV PER ECO-08-032072	19JAN2009	CR	PD

1. PART NUMBER CHANGES AND OR DESIGN CHANGES AFFECTING ITEM INTERCHANGEABILITY REQUIRE PRIOR TYCO ELECTRONICS APPROVAL AND AUTHORIZATION BY REVISION TO THIS DRAWING.

2. MATERIALS:
   INSULATORS: THERMOPLASTIC, GLASS REINFORCED UL94V-0 FLAMMABILITY RATED
   CONTACTS: COPPER ALLOY

3. FINISHES:
   CONTACTS: SELECTIVE GOLD PLATE: 0.76µm MIN THK
   OVER NICKEL: 1.27µm MIN THK
   TERMINALS: TIN PLATE: 2.54µm MIN THK
   OVER NICKEL: 1.27µm MIN THK

4. CONNECTOR ACCEPTS 1.57±0.13 THICK PCB.

5. RECOMMENDED GOLD FINGER LENGTH FOR RELIABLE CONTACT

6. ITEMS PROVIDED TO THIS SPECIFICATION TO BE PERMANENTLY IDENTIFIED PER THE FOLLOWING IDENTIFIER:

TYCO ELECTRONICS PN: XXXXXXX-X

DATE CODE (e.g. 0425): XXXX (YEAR, WEEK)

8. REFERENCE TYCO ELECTRONICS PART NUMBER 1766355-1

9. RECOMMENDED PRINTED CIRCUIT HOLE:
   FINISHED HOLE: Ø1.02±0.08
   DRILLED HOLE: Ø1.15±0.013
   COPPER PLATE: 0.025 MINIMUM (PER SURFACE)
   TIN PLATE: 0.008 MINIMUM (PER SURFACE)

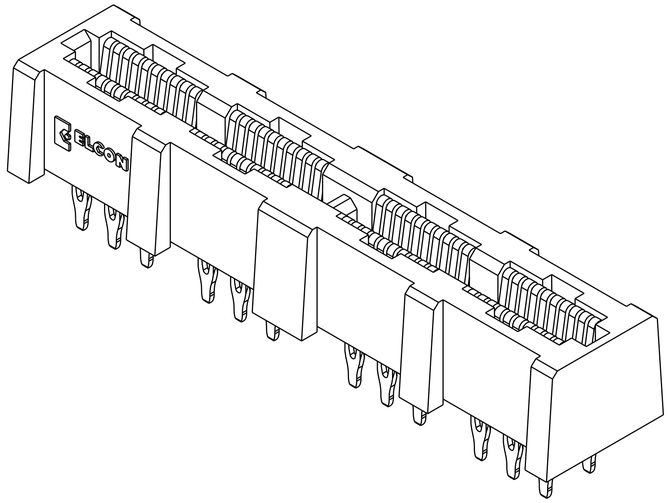

THIS DRAWING IS A CONTROLLED DOCUMENT FOR TYCO ELECTRONICS CORPORATION. IT IS SUBJECT TO CHANGE AND THE CONTROLLING ENGINEERING ORGANIZATION SHOULD BE CONTACTED FOR THE LATEST REVISION.

DIMENSIONS: mm

TOLERANCES UNLESS OTHERWISE SPECIFIED:
0 PLC ±-
1 PLC ±.5
2 PLC ±.25
3 PLC ±-
4 PLC ±-
ANGLES ±2

MATERIAL - -
FINISH - -

DWN C.ROHLER 19JAN2009
CHK P.DAMATO 19JAN2009
APVD M.PERCHERKE 19JAN2009
PRODUCT SPEC -
APPLICATION SPEC -
WEIGHT -

Tyco Electronics
Tyco Electronics
Harrisburg, PA 17105-3608

NAME MC-P4S0 MINI CROWNEDGE 4 POWERS, COMPLIANT PRESS FIT -

SIZE A1 | CAGE CODE 00779 | DRAWING NO C-1766355 | RESTRICTED TO -

CUSTOMER DRAWING | SCALE 6:1 | SHEET 1 OF 3 | REV B

AMP 4805 REV 31MAR2000

Pro/ENGINEER DRAWING

THIS DRAWING IS UNPUBLISHED. RELEASED FOR PUBLICATION 20
© COPYRIGHT 20 BY TYCO ELECTRONICS CORPORATION. ALL RIGHTS RESERVED.

LOC	DIST
-	-

REVISIONS

P	LTR	DESCRIPTION	DATE	DWN	APVD
	-	SEE SHEET 1	-	-	-

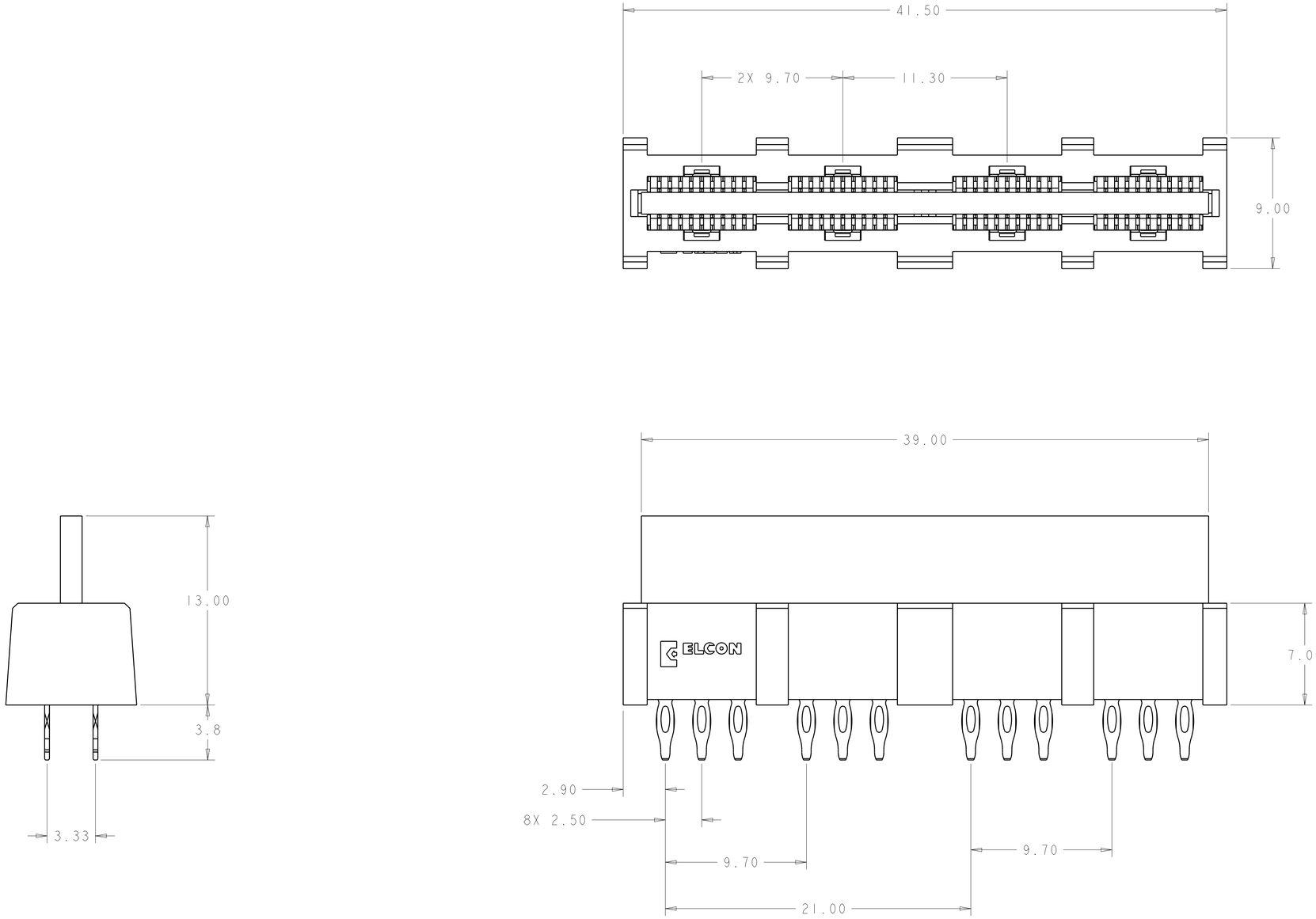

THIS DRAWING IS A CONTROLLED DOCUMENT FOR TYCO ELECTRONICS CORPORATION. IT IS SUBJECT TO CHANGE AND THE CONTROLLING ENGINEERING ORGANIZATION SHOULD BE CONTACTED FOR THE LATEST REVISION.

DIMENSIONS: mm

TOLERANCES UNLESS OTHERWISE SPECIFIED:
0 PLC ±-
1 PLC ±.5
2 PLC ±.25
3 PLC ±-
4 PLC ±-
ANGLES ±2

MATERIAL - -
FINISH - -

DWN	C.ROHLER	19JAN2009
CHK	P.DAMATO	19JAN2009
APVD	M.PERCHERKE	19JAN2009

PRODUCT SPEC -
APPLICATION SPEC -
WEIGHT -

Tyco Electronics
Tyco Electronics
Harrisburg, PA 17105-3608

NAME
MC-P4S0 MINI CROWNEDGE
4 POWERS, COMPLIANT PRESS FIT
-

SIZE	CAGE CODE	DRAWING NO	RESTRICTED TO
A1	00779	C-1766355	-

CUSTOMER DRAWING | SCALE 6:1 | SHEET 2 OF 3 | REV B

THIS DRAWING IS UNPUBLISHED. RELEASED FOR PUBLICATION 20
© COPYRIGHT 20 BY TYCO ELECTRONICS CORPORATION. ALL RIGHTS RESERVED.

LOC	DIST
-	-

REVISIONS

P	LTR	DESCRIPTION	DATE	DWN	APVD
	-	SEE SHEET 1	-	-	-

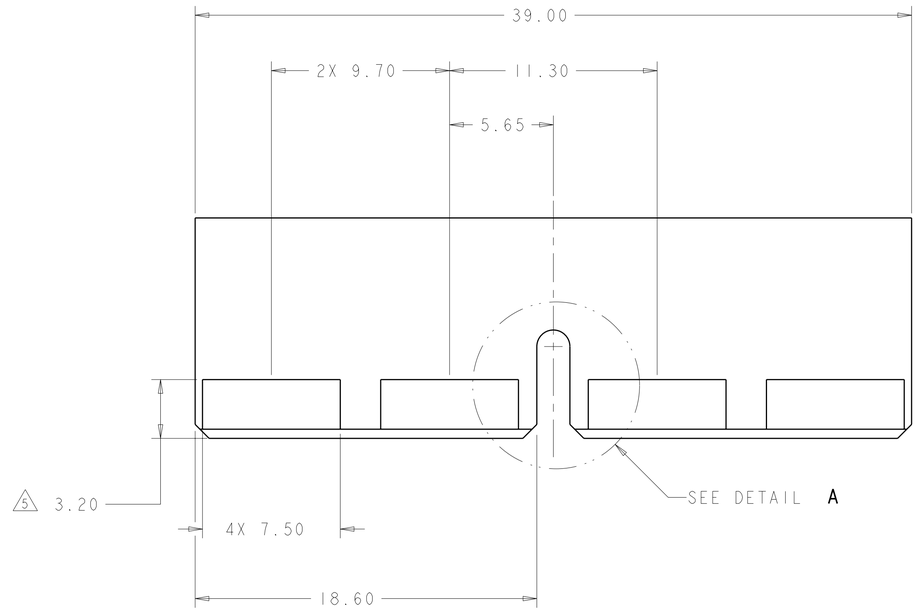

RECOMMENDED MATING BOARD

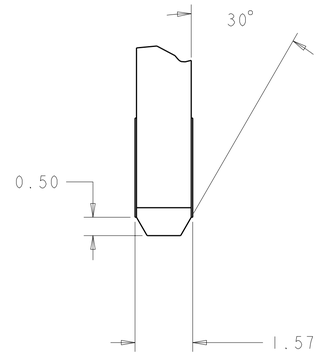

SCALE 12:1

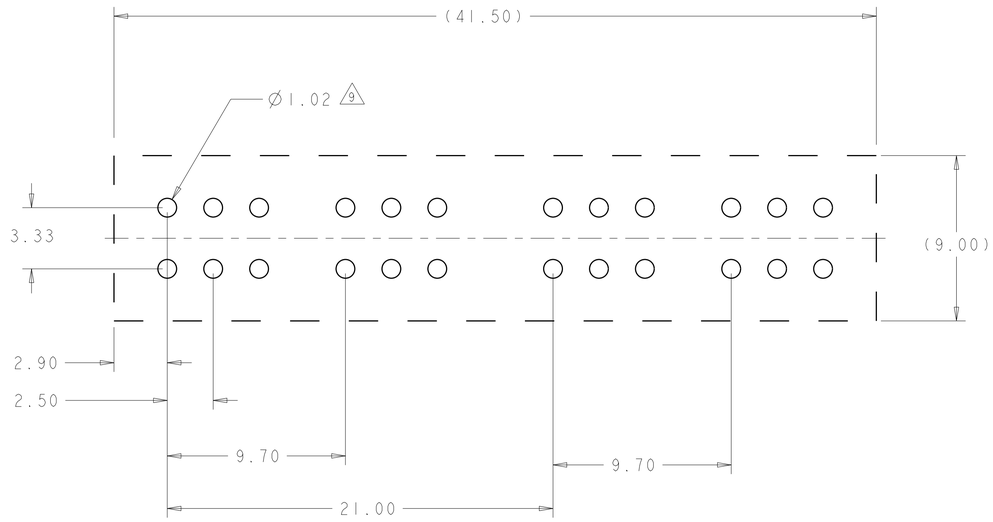

RECOMMENDED PCB LAYOUT

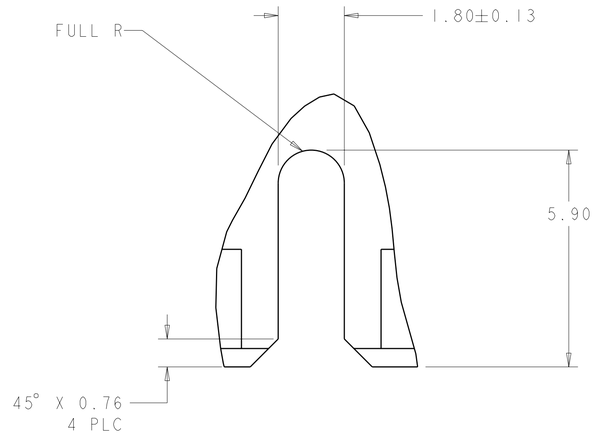

DETAIL A
SCALE 12:1

THIS DRAWING IS A CONTROLLED DOCUMENT FOR TYCO ELECTRONICS CORPORATION. IT IS SUBJECT TO CHANGE AND THE CONTROLLING ENGINEERING ORGANIZATION SHOULD BE CONTACTED FOR THE LATEST REVISION.

DIMENSIONS: mm

TOLERANCES UNLESS OTHERWISE SPECIFIED:
0 PLC ±-
1 PLC ±.5
2 PLC ±.25
3 PLC ±-
4 PLC ±-
ANGLES ±2

MATERIAL - -
FINISH - -

DWN C.ROHLER 19JAN2009
CHK P.DAMATO 19JAN2009
APVD M.PERCHERKE 19JAN2009

PRODUCT SPEC -
APPLICATION SPEC -
WEIGHT -

Tyco Electronics
Tyco Electronics
Harrisburg, PA 17105-3608

NAME MC-P4S0 MINI CROWNEDGE
4 POWERS, COMPLIANT PRESS FIT
-

SIZE	CAGE CODE	DRAWING NO	RESTRICTED TO
A1	00779	C-1766355	-

CUSTOMER DRAWING | SCALE 6:1 | SHEET 3 OF 3 | REV B

Общество с ограниченной ответственностью «МосЧип» ИНН 7719860671 / КПП 771901001
Адрес: 105318, г.Москва, ул.Щербаковская д.3, офис 1107

Данный компонент на территории Российской Федерации

Вы можете приобрести в компании MosChip.

Для оперативного оформления запроса Вам необходимо перейти по данной ссылке:

http://moschip.ru/get-element

Вы можете разместить у нас заказ для любого Вашего проекта, будь то серийное производство или разработка единичного прибора.

В нашем ассортименте представлены ведущие мировые производители активных и пассивных электронных компонентов.

Нашей специализацией является поставка электронной компонентной базы двойного назначения, продукции таких производителей как XILINX, Intel (ex.ALTERA), Vicor, Microchip, Texas Instruments, Analog Devices, Mini-Circuits, Amphenol, Glenair.

Сотрудничество с глобальными дистрибьюторами электронных компонентов, предоставляет возможность заказывать и получать с международных складов практически любой перечень компонентов в оптимальные для Вас сроки.

На всех этапах разработки и производства наши партнеры могут получить квалифицированную поддержку опытных инженеров.

Система менеджмента качества компании отвечает требованиям в соответствии с ГОСТ Р ИСО 9001, ГОСТ РВ 0015-002 и ЭС РД 009

Офис по работе с юридическими лицами:

105318, г.Москва, ул.Щербаковская д.3, офис 1107, 1118, ДЦ «Щербаковский»

Телефон: +7 495 668-12-70 (многоканальный)

Факс: +7 495 668-12-70 (доб.304)

E-mail: info@moschip.ru

Skype отдела продаж:
moschip.ru
moschip.ru_4
moschip.ru_6
moschip.ru_9