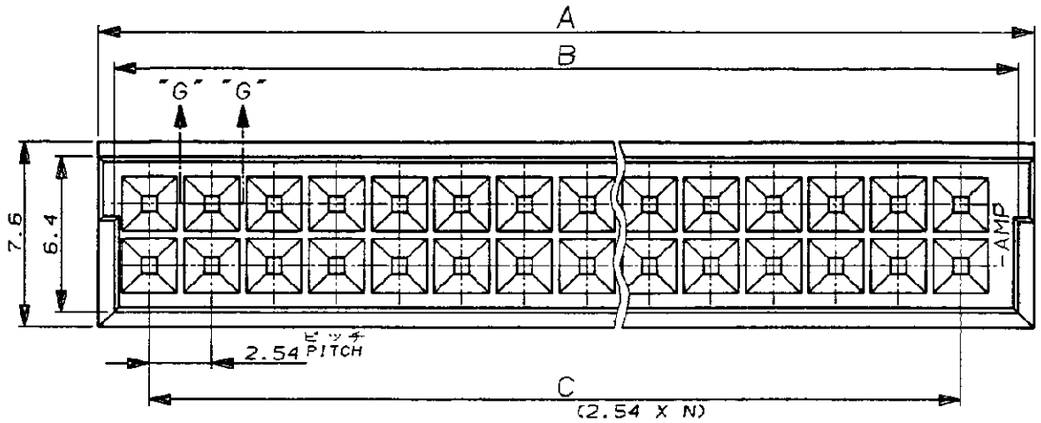

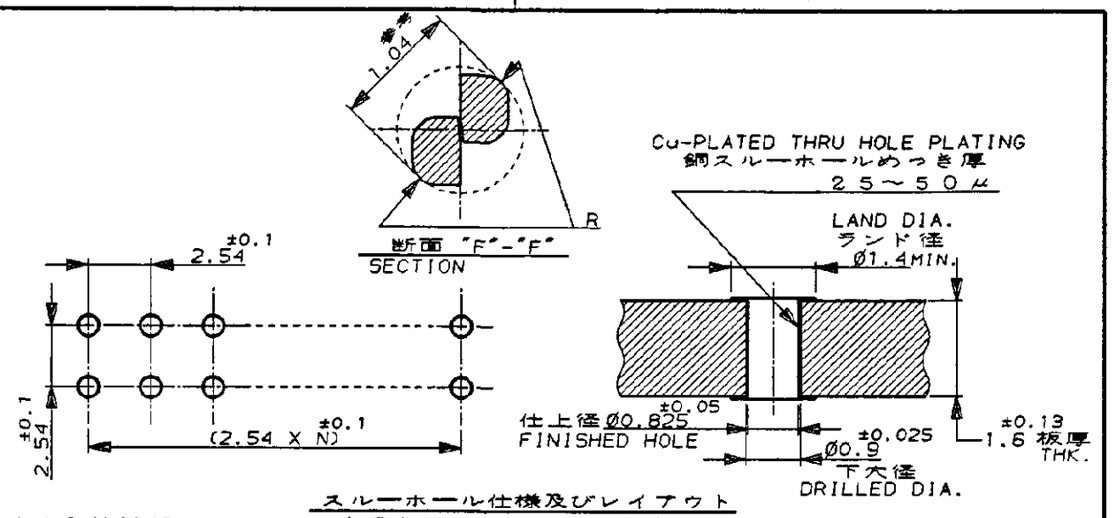

スルーホール仕様及びレイアウト
（アクション・ピン　タイプ）

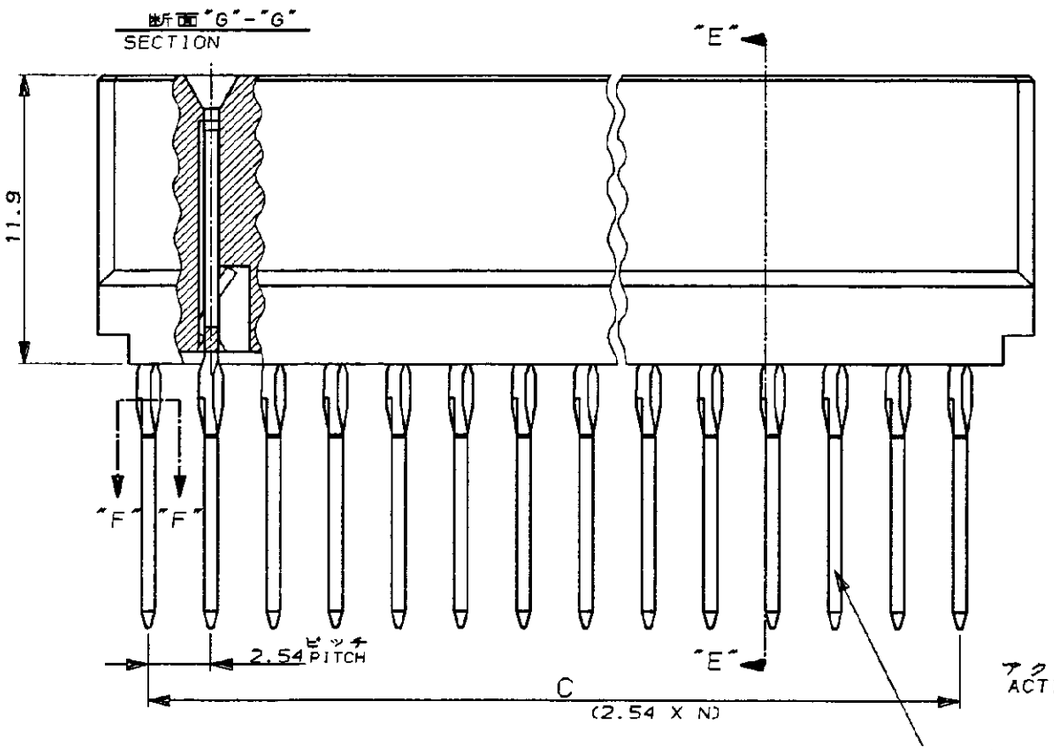

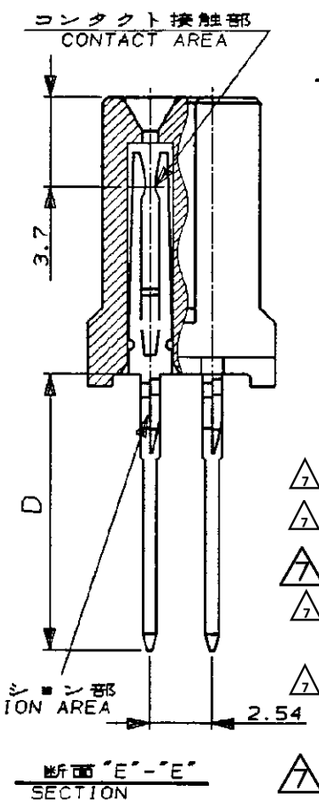

注記
1 ハウジング材料：ガラス入ＰＢＴ，ＵＬ９４　Ｖ－０，黒
2 コンタクト材料：ＣＡ７２５（Ｃｕ－Ｎｉ－Ｓｎ合金）
3 メッキ仕様
　コンタクト接触部及びポスト嵌合部：１．３μ最小の下地Ｎｉの上に、０．２μ最小の金メッキ。
　アクション部：金フラッシュ
4 製品規格：１０８－５１９７
5 適用工具：７５８０３０－□
6 シート　１　ＯＦ　３は、有効嵌合長２．６ｍｍ　ＭＩＮ．の基板間調整可能タイプ。

			40.64	44.5	45.7	16	34	2- -2
			30.48	34.3	35.6	12	26	2- -1
			73.66	77.5	78.7	29	60	1- -5
			60.96	64.8	66.0	24	50	1- -4
7			48.26	52.1	53.3	19	40	~~1- -3~~
7		17.0	35.56	39.4	40.6	14	30	~~1- -2~~
			40.64	44.5	45.7	16	34	2- -0
7			30.48	34.3	35.6	12	26	~~1- -9~~
7			73.66	77.5	78.7	29	60	~~1- -0~~
			60.96	64.8	66.0	24	50	-9
			48.26	52.1	53.3	19	40	-8
7	ACTION PIN LONG	11.4	35.56	39.4	40.6	14	30	~~-7~~
			40.64	44.5	45.7	16	34	1- -8
			30.48	34.3	35.6	12	26	1- -7
7			73.66	77.5	78.7	29	60	~~-5~~
			60.96	64.8	66.0	24	50	-4
			48.26	52.1	53.3	19	40	-3
7	ACTION PIN SHORT	4.7	35.56	39.4	40.6	14	30	~~173145-2~~
	TYPE タイプ	D	C	B	A	N	No of POS. 極数	PARTS NUMBER 型番

NOTES
1 HSG. MATERIAL:PBT(GLASS),UL94 V-0,BLACK
2 CONT. MATERIAL:CA725(Cu-Ni-Sn ALLOY)
3 FINISH:
　CONTACT,POST...1.3μ MIN.NICKEL UNDER PLATING,
　　0.2μ MIN.GOLD PLATING.
　ACTION AREA...GOLD FLASH
4 PRODUCT SPEC: 108-5197
5 TOOLING: 758030-□
6 SHEET 1 OF 3 IS 2.6mm MIN. ADJUSTMENT TYPE ONLY.
7 OBSOLETE PARTS: OBSOLETE CIS STREAMLINING PER D.RENAUD/D.SINISI

LTR	変更 (REVISION RECORD)	DR	CHK	DATE
E4	REVISED PER ECR-15-013245	KJK	PS	12MAR16
E3	REVISED PER ECO-13-004580	KH	JO	27APR13

TE Connectivity

電線適合範囲 (WIRE RANGE) mm² (AWG -)	被覆外径 (INSULATION DIA.) mmØ
材料 (MATERIAL) 1	仕上 (FINISH) 3
DR. 9/20/'94 K.NEMOTO	DE. 9/20/'94 K.NEMOTO
CHK. 10/14/94	APP. 14 OCT. '94

名称 (NAME) リセプタクル　アッセンブリ　スタッキング　コネクタ
RECEPTACLE ASSEMBLY,STACKING CONN.

一般公差 (GENERAL TOLERANCE)
10以下 ±0.25
10を超え 30以下 ±0.25
30を超え 100以下 ±0.25
角度 ±3°

B | LOC J | 番号 (No.) 173145
尺度 (SCALE) 4/1 | REV. E4 | SHEET 1 OF 3

(CUSTOMER DRAWING) 参考図面

173145 NUMBER
三角法 (3rd ANGLE PROJECTION)
METRIC
PROJ. NO. 851-163
単位 特記 DIMENSIONS IN MM. DO NOT SCALE PRINT
PRINT DIST

NUMBER 173145

三角法(3rd ANGLE PROJECTION)

METRIC

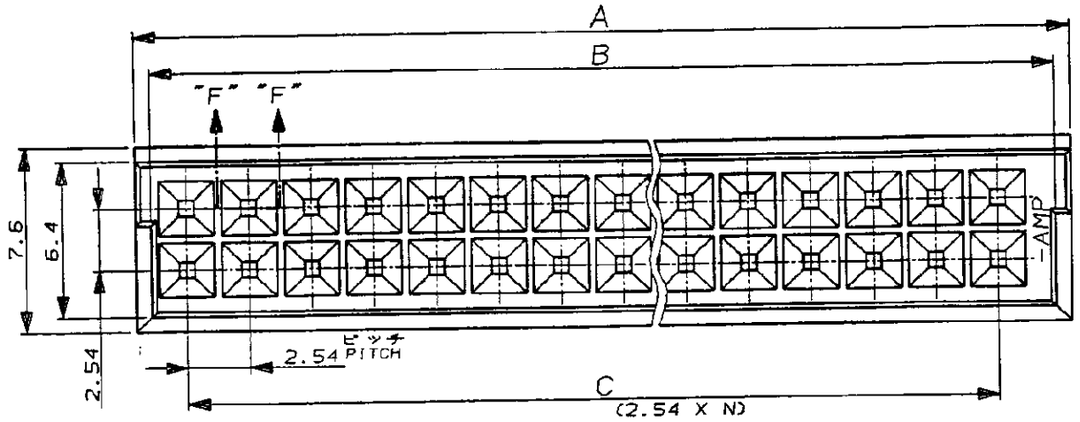

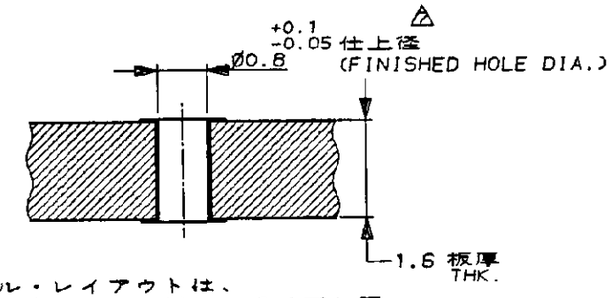

ホール・レイアウトは、
アクション・ピン タイプと同一。

スルーホール仕様
(はんだ・タイプ)

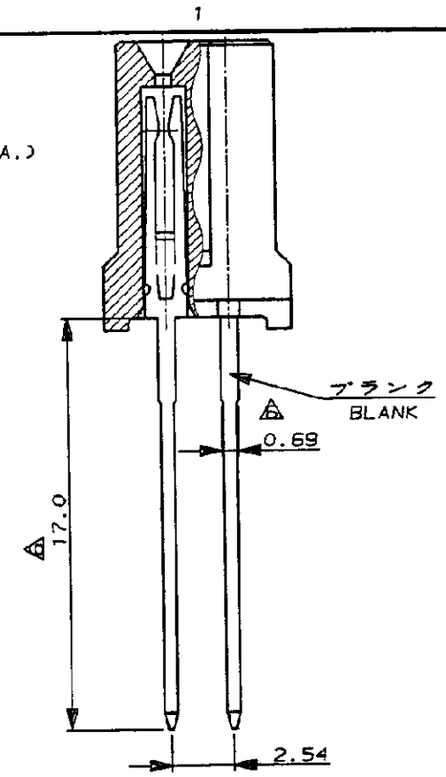

断面 "E"-"E"
SECTION
(P/N 3-173145-0 ONLY)

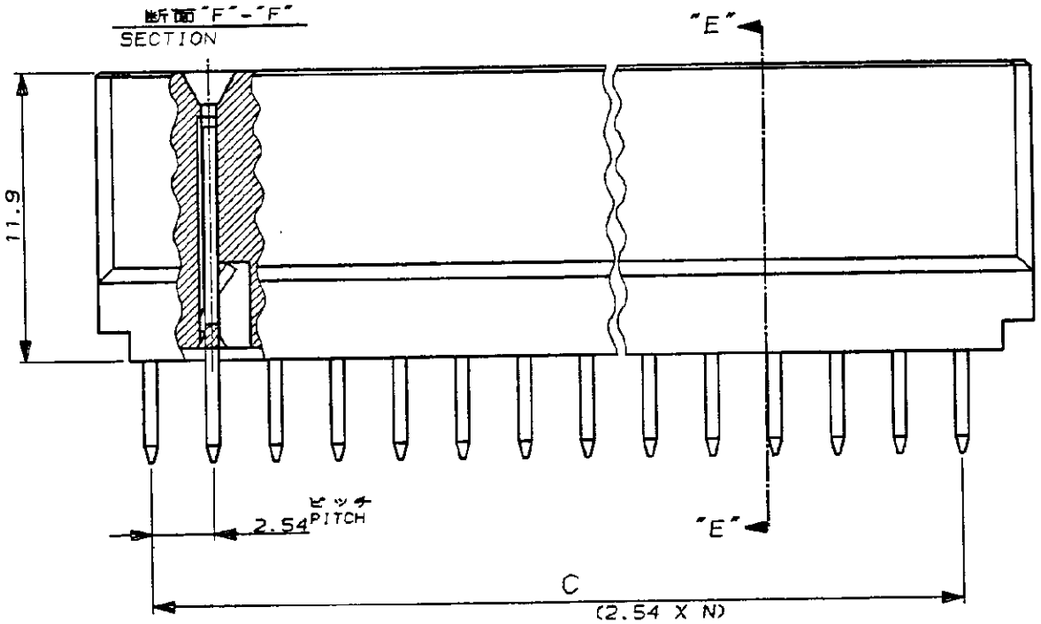

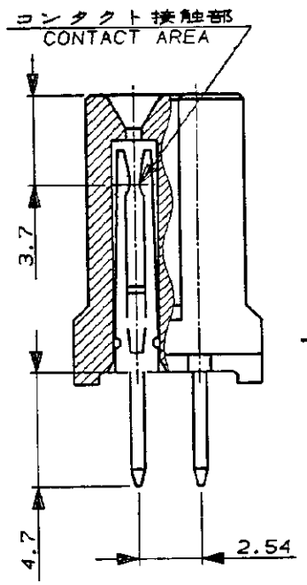

断面 "E"-"E"
SECTION

注記
1 ハウジング材料：ガラス入ＰＢＴ，ＵＬ９４ Ｖ－０，黒
2 コンタクト材料：ＣＡ７２５（Ｃｕ－Ｎｉ－Ｓｎ合金）
3 メッキ仕様
コンタクト接触部：１．３μ最小のＮｉ下地メッキの上に、
０．２μ最小の金メッキ。
ポスト部：１．３μ最小のＮｉ下地メッキの上に、
２μ最小の錫メッキ。
4 全ての寸法は、参考寸法である。
5 製品規格：１０８－５１９７
△6 ブランク幅は、０．６９，ポスト長は、１７．０。
△7 Ｐ／Ｎ３－１７３１４５－０のみ スルーホールの
仕上径は、１．０$^{\pm 0.05}$ を適用。
8 シート ２ ＯＦ ３は、半田付タイプ。

NOTES
1 HSG. MATERIAL: PBT (GLASS), UL94 V-0, BLACK
2 CONT. MATERIAL: CA725 (Cu-Ni-Sn ALLOY)
3 FINISH:
CONTACT AREA ... 1.3μ MIN. NICKEL UNDER PLATING,
0.2μ MIN. GOLD PLATING.
POST ... 1.3μ MIN. NICKEL UNDER PLATING,
2μ MIN. TIN PLATING.
4 ALL DIMENSIONS SHOWN ARE FOR REFERENCE ONLY.
5 PRODUCT SPEC: 108-5197
△6 BLANK WIDTH: 0.69, POST LENGTH: 17.0
△7 FINISHED HOLE DIA. $1.0^{\pm 0.05}$ MUST BE APPLIED TO P/N 3-173145-0 ONLY.
8 SHEET 2 OF 3.....SOLDER TYPE ONLY.
△9 OBSOLETE PARTS: OBSOLETE CIS STREAMLINING PER D.RENAUD/D.SINISI

△9 OBSOLETE	△6 △7	73.66	77.5	78.7	29	60	~~3- 0~~
		40.64	44.5	45.7	16	34	2- -9
		30.48	34.3	35.6	12	26	2- -8
		73.66	77.5	78.7	29	60	2- -7
		60.96	64.8	66.0	24	50	2- -6
		48.26	52.1	53.3	19	40	2- -5
△9 SOLDER PIN SHORT TYPE タイプ		35.56	39.4	40.6	14	30	~~2 173145-4~~
		C	B	A	N	No of POS. 極数	PARTS NUMBER 型番

SEE 1 OF 3

LTR	変更 (REVISION RECORD)	DR	CHK	DATE

TE Connectivity

~~電線断面積 (WIRE RANGE) mm² (AWG -)~~	~~被覆外径 (INSULATION DIA.) mmØ~~
材料 (MATERIAL) 1	仕上 (FINISH) 3
DR. 9/20/'94 K.NEMOTO	DE. 9/20/'94 K.NEMOTO
CHK. 10/14/94	APP. 14.OCT.'94

名称 (NAME) リセプタクル アッセンブリ スタッキング コネクタ
RECEPTACLE ASSEMBLY, STACKING CONN.

一般公差 (GENERAL TOLERANCE)
10以下 ±0.25
10を超え 30以下 ±0.25
30を超え 100以下 ±0.25
角度 ±3°

B	LOC J	番号 (No.) 173145	
尺度 (SCALE) 4/1	REV. E4	SHEET 2 OF 3	

PRINT DIST

単位, 特, DIMENSIONS IN MM. DO NOT SCALE PRINT

(CUSTOMER DRAWING) 参考図面

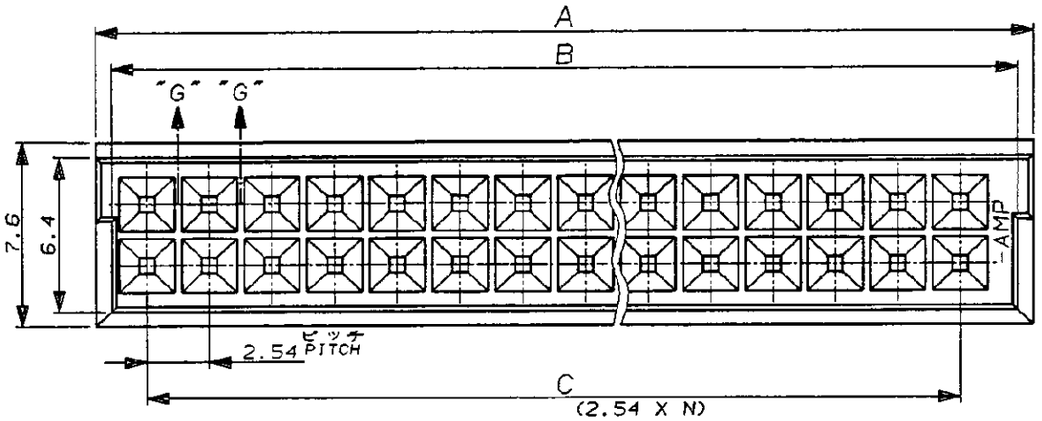

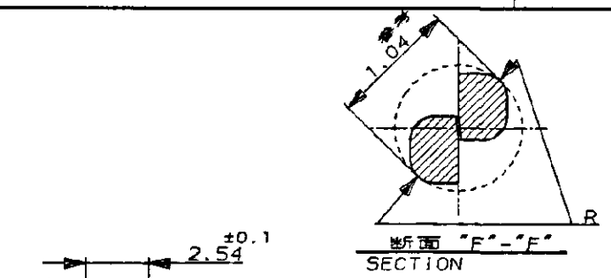

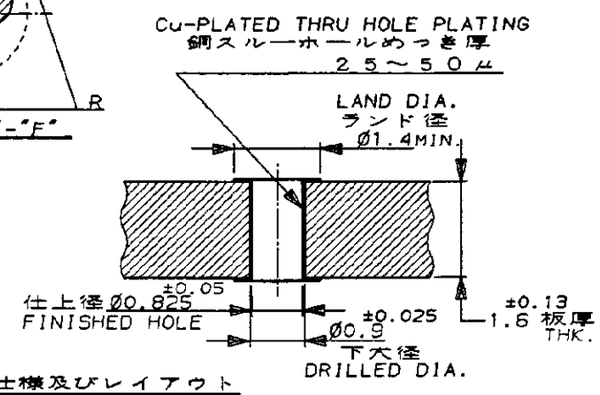

スルーホール仕様及びレイアウト
（アクション・ピン　タイプ）

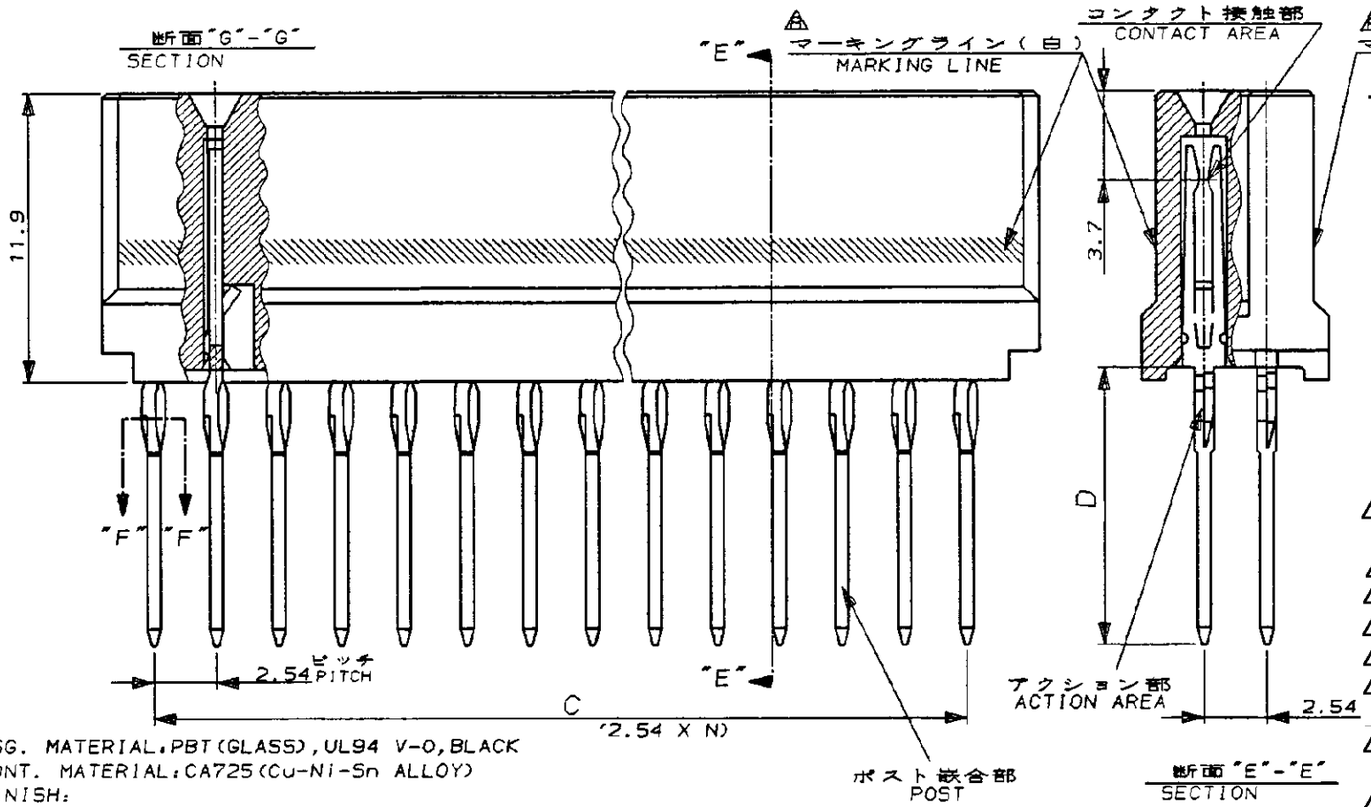

注記

1 ハウジング材料：ガラス入ＰＢＴ，ＵＬ９４　Ｖ－０，黒
2 コンタクト材料：ＣＡ７２５（Ｃｕ－Ｎｉ－Ｓｎ合金）
3 メッキ仕様
　コンタクト接触部及びポスト嵌合部：１．３μ最小の下地Ｎｉの上に、０．２μ最小の金メッキ．
　アクション部：１．３μ最小のＮｉ下地の上に金フラッシュ．（ロングタイプ）
4 製品規格：１０８－５１９７
5 適用工具：７５８０３０－□
△A Ｐ／Ｎ　３－１７３１４５－１のコンタクト接触部及び、ポスト嵌合部（メッキ仕様）：
　１．３μ最小の下地Ｎｉの上に、０．５μ最小の金めっき．
　その他は、３の仕様と同じ．
7 シート３　ＯＦ　３は、こじり対策品タイプ．
△A 型番３－　－１のみ、マーキングを施す．

NOTES

1 HSG. MATERIAL: PBT (GLASS), UL94 V-0, BLACK
2 CONT. MATERIAL: CA725 (Cu-Ni-Sn ALLOY)
3 FINISH:
　CONTACT, POST...1.3μ MIN. NICKEL UNDER PLATING,
　　0.2μ MIN. GOLD PLATING.
　ACTION AREA...1.3μ MIN. NICKEL UNDER PLATING,
　　(LONG TYPE) GOLD FLASH.
4 PRODUCT SPEC: 108-5197
5 TOOLING: 758030-□
△A FINISH ON CONTACT AND POST AREA OF P/N 3-173145-1 ONLY:
　1.3μ MIN. NICKEL UNDER PLATING.
　ANOTHER PLATING SAME AS NOTE 3.
7 SHEET 3 OF 3...KOJIRI-COUNTERMEASURE TYPE.
△A TO BE MARKED P/N 3-　-1 ONLY.
△9 OBSOLETE PARTS: OBSOLETE CIS STREAMLINING PER D.RENAUD/D.SINISI

△9	△	△	40.64	44.5	45.7	16	34	4	3
			30.48	34.3	35.6	12	26	4-	-2
△9			73.66	77.5	78.7	29	60	4	1
△9			60.96	64.8	66.0	24	50	4	0
△9			48.26	52.1	53.3	19	40	3	9
△9		15.0	35.56	39.4	40.6	14	30	3	8
△9		△	40.64	44.5	45.7	16	34	3	7
			30.48	34.3	35.6	12	26	3	6
△9			73.66	77.5	78.7	29	60	3	5
			60.96	64.8	66.0	24	50	3-	-4
△9			48.26	52.1	53.3	19	40	3	3
△9			35.56	39.4	40.6	14	30	3	2
△9 △A △A	ACTION PIN LONG TYPE タイプ	9.4	48.26	52.1	53.3	19	40	3-173145	-1
		D	C	B	A	N	No of POS. 極数	PARTS NUMBER 型番	

LTR	変更 (REVISION RECORD)	DR	CHK	DATE
	SEE 1 OF 3			

TE Connectivity

被覆外径 (INSULATION DIA.) mmØ	名称 (NAME) リセプタクル　アッセンブリ　スタッキング　コネクタ RECEPTACLE ASSEMBLY, STACKING CONN.
材料 (MATERIAL) 1	仕上 (FINISH) 3
DR. 9/20/'94 K.NEMOTO	DE. 9/20/'94 K.NEMOTO
CHK.	APP. 14.OCT.'94 S.MANABE
一般公差 (GENERAL TOLERANCE) 10以下 ±0.25; 10を超え30以下 ±0.25; 30を超え100以下 ±0.25; 角度 ±3°	B　LOC J　番号 (No.) 173145
尺度 (SCALE) 4/1	REV. E4　SHEET 3 OF 3

(CUSTOMER DRAWING) 参考図面

NUMBER 173145

三角法 (3rd ANGLE PROJECTION)

METRIC

PROJ. NO. 851-163 651-068

単位 mm DIMENSIONS IN MM. DO NOT SCALE PRINT

PRINT DIST

Общество с ограниченной ответственностью «МосЧип» ИНН 7719860671 / КПП 771901001
Адрес: 105318, г.Москва, ул.Щербаковская д.3, офис 1107

Данный компонент на территории Российской Федерации

Вы можете приобрести в компании MosChip.

Для оперативного оформления запроса Вам необходимо перейти по данной ссылке:

http://moschip.ru/get-element

Вы можете разместить у нас заказ для любого Вашего проекта, будь то серийное производство или разработка единичного прибора.

В нашем ассортименте представлены ведущие мировые производители активных и пассивных электронных компонентов.

Нашей специализацией является поставка электронной компонентной базы двойного назначения, продукции таких производителей как XILINX, Intel (ex.ALTERA), Vicor, Microchip, Texas Instruments, Analog Devices, Mini-Circuits, Amphenol, Glenair.

Сотрудничество с глобальными дистрибьюторами электронных компонентов, предоставляет возможность заказывать и получать с международных складов практически любой перечень компонентов в оптимальные для Вас сроки.

На всех этапах разработки и производства наши партнеры могут получить квалифицированную поддержку опытных инженеров.

Система менеджмента качества компании отвечает требованиям в соответствии с ГОСТ Р ИСО 9001, ГОСТ РВ 0015-002 и ЭС РД 009

Офис по работе с юридическими лицами:

105318, г.Москва, ул.Щербаковская д.3, офис 1107, 1118, ДЦ «Щербаковский»

Телефон: +7 495 668-12-70 (многоканальный)

Факс: +7 495 668-12-70 (доб.304)

E-mail: info@moschip.ru

Skype отдела продаж:
moschip.ru
moschip.ru_4
moschip.ru_6
moschip.ru_9