used for: D-SUB

(b) 9pos.

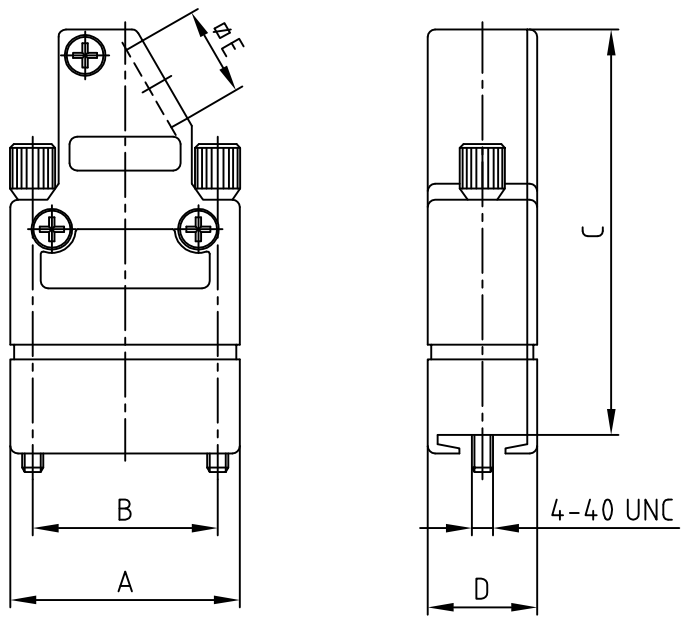

(b) 15pos.

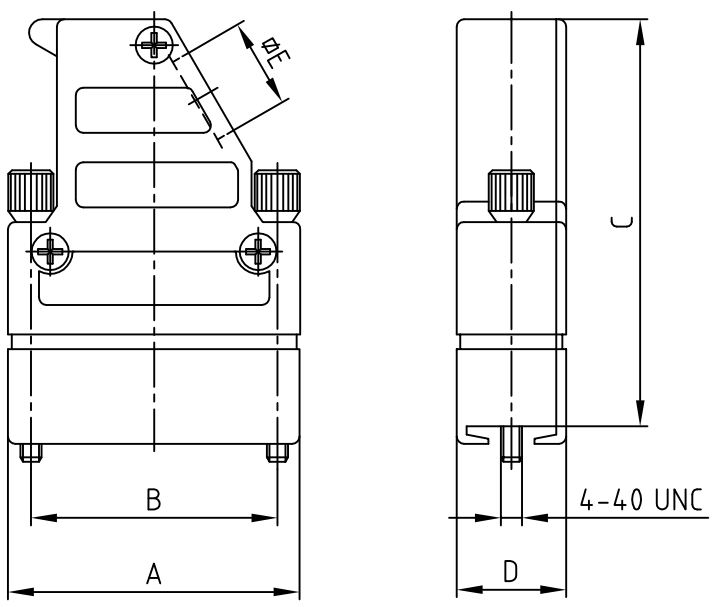

(b) 25-50pos.

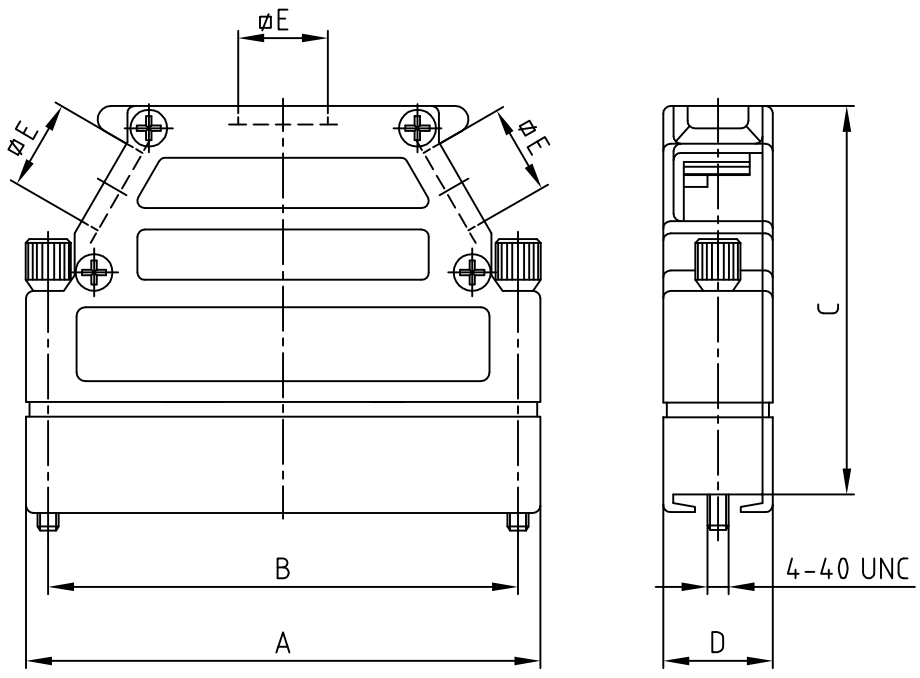

No. of pos.	A (b)	B	C (b)	D (b)	ØE	Part No. Bulk package	Part No. Single package
9	31.0	25.0	50.5	14.8	12.1	165X14409X	165X14409XE
15	39.4	33.3	55.0	14.8	12.1	165X14419X	165X14419XE
25	53.2	47.0	55.0	14.8	12.1	165X14429X	165X14429XE
37	69.6	63.5	55.0	14.8	12.1	165X14439X	165X14439XE
50	67.0	61.1	57.0	17.6	14.6	165X14449X	165X14449XE

(b)

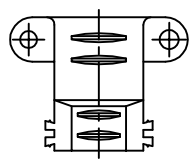

Cable clamp has to be ordered separately.
9-37pos. Part-no. 160X11189X
50pos. Part-no. 160X11199X

(c) Delivery includes:
Hood with cover
Blanking plug:
- 9-15pos.: without blanking plug
- 25-50pos.: with 2 blanking plugs

Screws for fixing:
- 9-15pos.: with 3 screws
- 25-50pos.: with 4 screws

1 earth screw
2 jack screws

Directive 2002/95/EC RoHS compliant

THIS DRAWING MAY NOT BE COPIED OR REPRODUCED IN ANY WAY, AND MAY NOT BE PASSED ON TO A THIRD PARTY WITHOUT WRITTEN PERMISSION. OWNERSHIP AND COPYRIGHT OF CONEC GmbH
DO NOT ALTER CAD DRAWING BY HAND

rev.	description	date	name
1 x c	Ä 4037	15.07.2011	Lehmen.
7 x b	Ä 3657	18.05.2010	Lehmen.
a	Original		

tolerance — dim. in mm

	date	name
2001		
drawn	05.01.	Parei
appd.	05.01.	E. Mickenbecker
norm		
d-old		

CONEC®

scale: 1:1
material: HOOD WITH COVER: DIE-CAST ZINC
title: METAL HOOD
EMI/RFI SHIELDING
9-50pos. with jack screws 4-40 UNC
dwg no: 16K1A108A
DIN-A 3
sh: 1/1
part no: SEE TABLE

Общество с ограниченной ответственностью «МосЧип» ИНН 7719860671 / КПП 771901001
Адрес: 105318, г.Москва, ул.Щербаковская д.3, офис 1107

Данный компонент на территории Российской Федерации

Вы можете приобрести в компании MosChip.

Для оперативного оформления запроса Вам необходимо перейти по данной ссылке:

http://moschip.ru/get-element

Вы можете разместить у нас заказ для любого Вашего проекта, будь то серийное производство или разработка единичного прибора.

В нашем ассортименте представлены ведущие мировые производители активных и пассивных электронных компонентов.

Нашей специализацией является поставка электронной компонентной базы двойного назначения, продукции таких производителей как XILINX, Intel (ex.ALTERA), Vicor, Microchip, Texas Instruments, Analog Devices, Mini-Circuits, Amphenol, Glenair.

Сотрудничество с глобальными дистрибьюторами электронных компонентов, предоставляет возможность заказывать и получать с международных складов практически любой перечень компонентов в оптимальные для Вас сроки.

На всех этапах разработки и производства наши партнеры могут получить квалифицированную поддержку опытных инженеров.

Система менеджмента качества компании отвечает требованиям в соответствии с ГОСТ Р ИСО 9001, ГОСТ РВ 0015-002 и ЭС РД 009

Офис по работе с юридическими лицами:

105318, г.Москва, ул.Щербаковская д.3, офис 1107, 1118, ДЦ «Щербаковский»

Телефон: +7 495 668-12-70 (многоканальный)

Факс: +7 495 668-12-70 (доб.304)

E-mail: info@moschip.ru

Skype отдела продаж:
moschip.ru
moschip.ru_4
moschip.ru_6
moschip.ru_9