Metal Locking Hoods

156-4109, 156-4115, 156-4125

KOBICONN

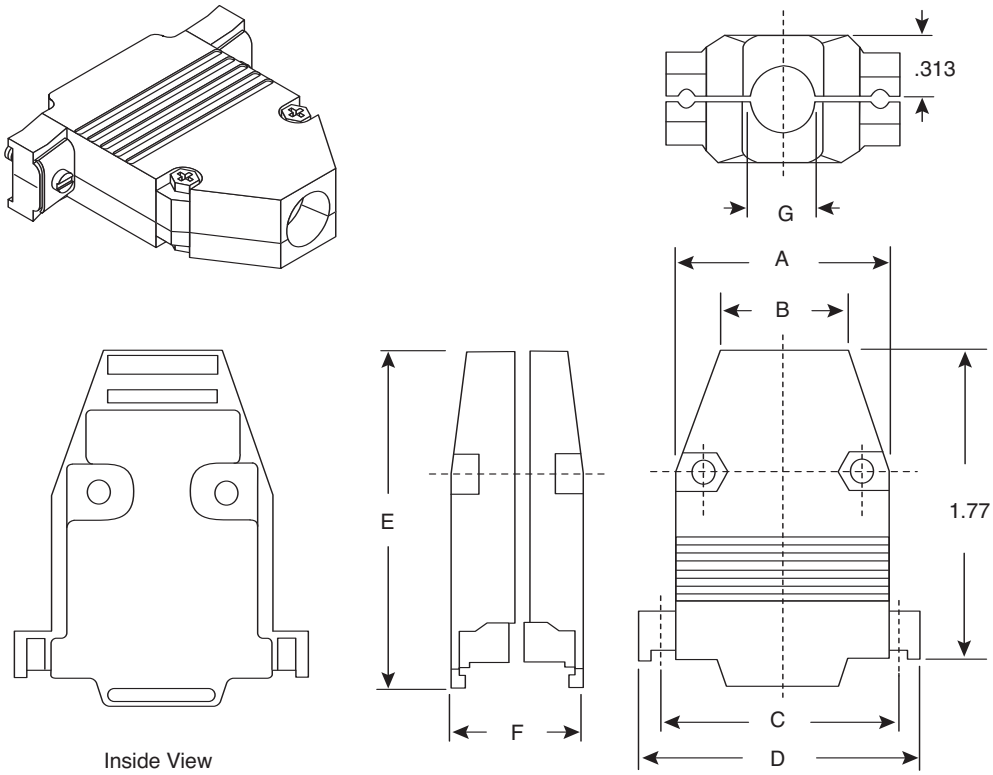

Dimensions: In.

Mouser Stock No.	Shell Size	Dimensions In.						
		A	B	C	D	E	F	G
156-4109	DB9	.778	.472	.984	1.22	1.85	.614	.276
156-4115	DB15	1.10	.571	1.31	1.57	1.89	.622	.394
156-4125	DB25	1.63	.630	1.85	2.11	1.89	.630	.394

SPECIFICATIONS	
Type:	All metal, FRI/EMI shielded, straight cable exit
Finish:	Clear zinc, chromate finish
Material:	Zinc alloy

Date Last Revised: 5-9-05

Available from Mouser Electronics
1-800-346-6873
www.mouser.com

KC-300681

Metal Locking Hoods
156-4109, 156-4115, 156-4125

Specifications are subject to change without notice. No liability or warranty implied by this information. Environmental compliance based on producer documentation.

Общество с ограниченной ответственностью «МосЧип» ИНН 7719860671 / КПП 771901001
Адрес: 105318, г.Москва, ул.Щербаковская д.3, офис 1107

Данный компонент на территории Российской Федерации

Вы можете приобрести в компании MosChip.

Для оперативного оформления запроса Вам необходимо перейти по данной ссылке:

http://moschip.ru/get-element

Вы можете разместить у нас заказ для любого Вашего проекта, будь то серийное производство или разработка единичного прибора.

В нашем ассортименте представлены ведущие мировые производители активных и пассивных электронных компонентов.

Нашей специализацией является поставка электронной компонентной базы двойного назначения, продукции таких производителей как XILINX, Intel (ex.ALTERA), Vicor, Microchip, Texas Instruments, Analog Devices, Mini-Circuits, Amphenol, Glenair.

Сотрудничество с глобальными дистрибьюторами электронных компонентов, предоставляет возможность заказывать и получать с международных складов практически любой перечень компонентов в оптимальные для Вас сроки.

На всех этапах разработки и производства наши партнеры могут получить квалифицированную поддержку опытных инженеров.

Система менеджмента качества компании отвечает требованиям в соответствии с ГОСТ Р ИСО 9001, ГОСТ РВ 0015-002 и ЭС РД 009

Офис по работе с юридическими лицами:

105318, г.Москва, ул.Щербаковская д.3, офис 1107, 1118, ДЦ «Щербаковский»

Телефон: +7 495 668-12-70 (многоканальный)

Факс: +7 495 668-12-70 (доб.304)

E-mail: info@moschip.ru

Skype отдела продаж:
moschip.ru
moschip.ru_4
moschip.ru_6
moschip.ru_9