THIS DRAWING IS UNPUBLISHED. RELEASED FOR PUBLICATION 20
© COPYRIGHT 20 BY - ALL RIGHTS RESERVED.

REVISIONS

P	LTR	DESCRIPTION	DATE	DWN	APVD
	A	INITIAL	05JAN2015	GY	CW
	A1	ECR-15-004309	24MAR2015	GY	CW
	B	ECR-15-013759	26SEP2015	DW	CW
	B1	ECR-16-011988	27AUG2016	YC	CW

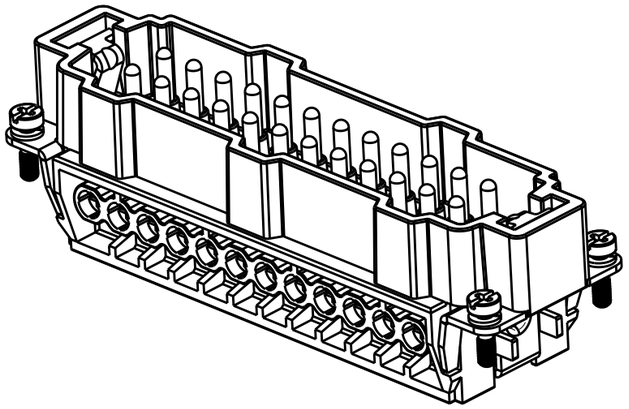

TYPE 1,T2040242101-000,WITH LOGO
类型 1,T2040242101-000,带LOGO

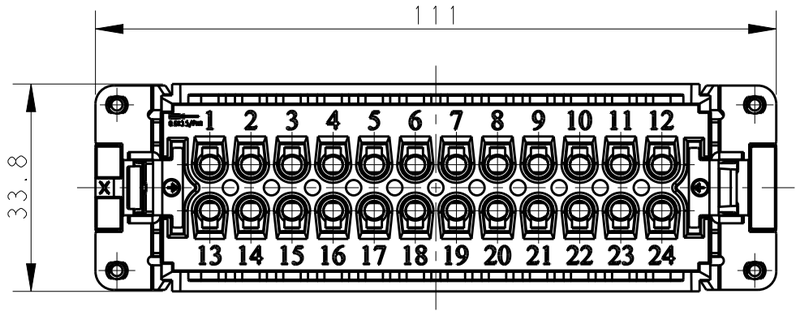

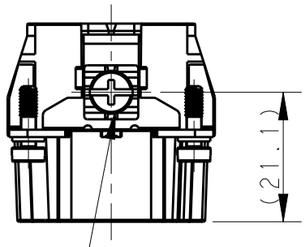

M4 SCREW,RECOMMENDED
TIGHTENING TORQUE 1.2Nm
M4螺丝,推荐锁紧力矩1.2Nm

24X M3 SCREW,RECOMMENDED
TIGHTENING TORQUE 0.5Nm
24X M3螺丝,推荐锁紧力矩0.5Nm

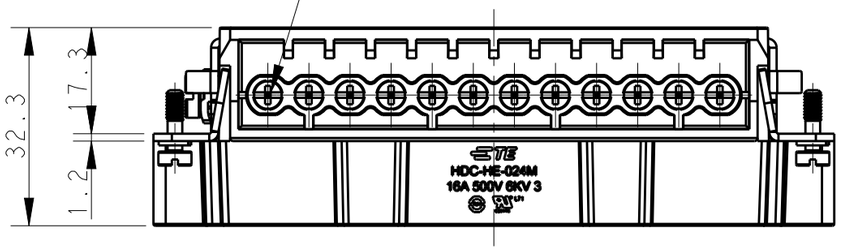

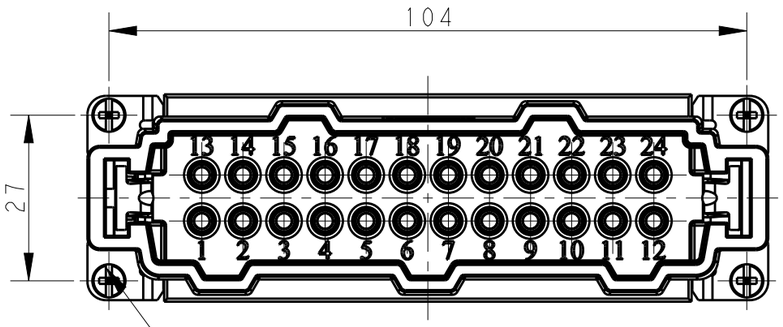

4X M3 SCREW,RECOMMENDED
TIGHTENING TORQUE 0.5Nm
4X M3螺丝,推荐锁紧力矩0.5Nm

NOTES:
1. TECHNICAL CHARACTERISTICS:
   INSULATION MATERIAL: PC
   RATED VOLTAGE: 500V
   RATED CURRENT: 16A
   INSULATION RESISTANCE: >=400MΩ
   RATED IMPULSE VOLTAGE: 6KV
   POLLUTION DEGREE: 3
   FLAMMABILITY: UL94V-0
   MATING CYCLES: 500 CYCLES
   WIRE RANGE: 0.5mm²~2.5mm² (AWG20-AWG14)
   CONTACT TYPE: SCREW CLAMP (M3)

注释:
1. 技术参数:
   绝缘材料: PC
   额定电压: 500V
   额定电流: 16A
   绝缘电阻: >=400MΩ
   脉冲电压: 6KV
   污染等级: 3
   阻燃等级: UL94V-0
   插拔次数: 500 次
   接线范围: 0.5mm²~2.5mm² (AWG20-AWG14)
   接线类型: 螺丝压接 (M3)

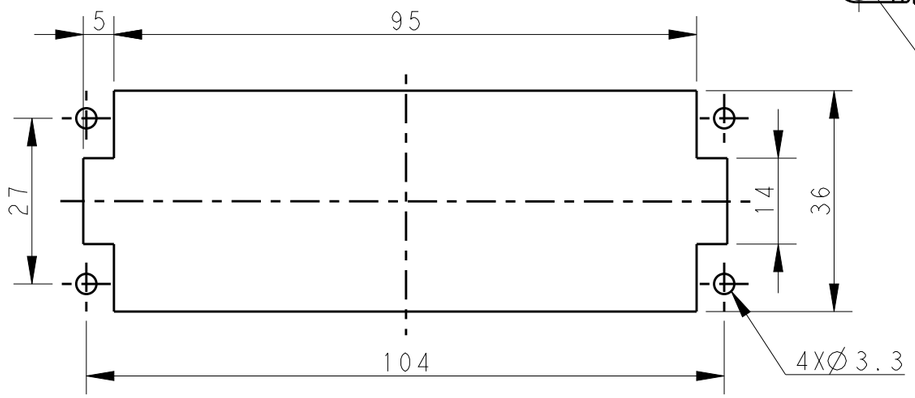

PANEL CUT FOR INSERTS FOR USE
WITHOUT HOODS/ HOUSINGS
不使用防护外壳时芯件的安装开孔图

THIS DRAWING IS A CONTROLLED DOCUMENT.

DIMENSIONS: mm

TOLERANCES UNLESS OTHERWISE SPECIFIED:
0 PLC ±-
1 PLC ±-
2 PLC ±-
3 PLC ±-
4 PLC ±-
ANGLES ±-

MATERIAL - -
FINISH - -

DWN GINO YAO 12AUG2014
CHK CHRIS WANG 12AUG2014
APVD XIANG XU 12AUG2014
PRODUCT SPEC 108-137044
APPLICATION SPEC 114-137044
WEIGHT -

TE Connectivity

NAME HE-024-M

SIZE	CAGE CODE	DRAWING NO	RESTRICTED TO
A3	00779	C-T2040242101000	-

CUSTOMER DRAWING | SCALE 1:1 | SHEET 1 OF 2 | REV B1

1470-19 (3/13)

THIS DRAWING IS UNPUBLISHED. RELEASED FOR PUBLICATION 20
© COPYRIGHT 20 BY - ALL RIGHTS RESERVED.

REVISIONS

P	LTR	DESCRIPTION	DATE	DWN	APVD
		SEE SHEET 1			

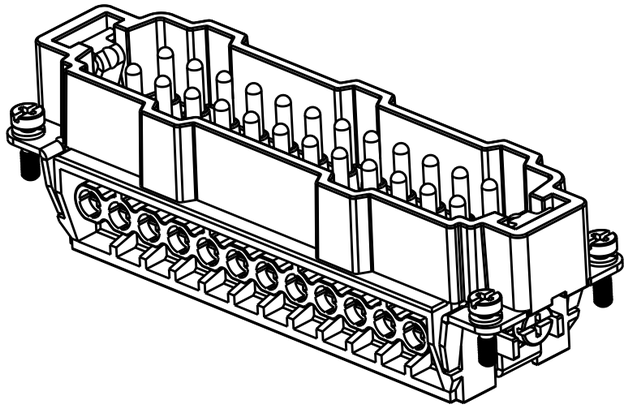

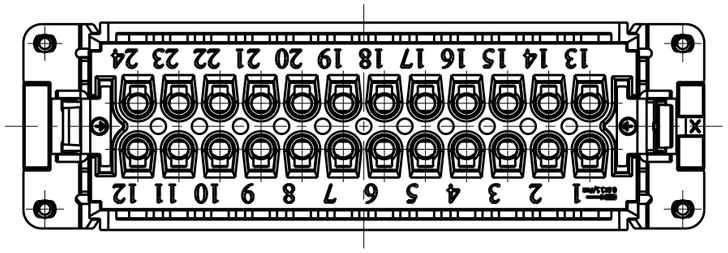

TYPE 2,T2040242101-001,WITHOUT LOGO
类型 2,T2040242101-001,不带LOGO

NOTE:
ALL SPEC REFER TO TYPE 1

注释:
所有产品规范参照 TYPE 1

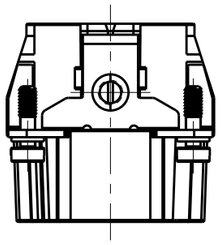

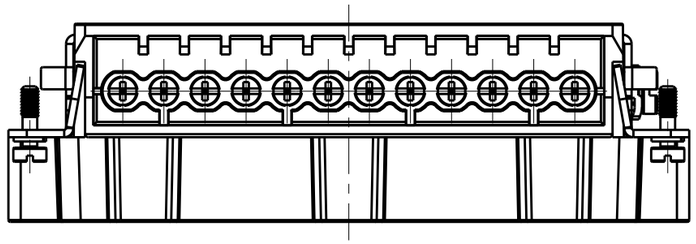

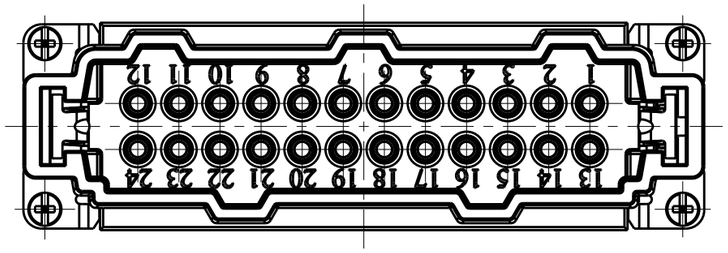

PART NUMBER 料号	PART DESCRIPTION 描述		TYPE 类型
T2040242101-000	HE-024-M	HE-024 MALE INSERT HE-024 公插	TYPE 1
T2040242101-001	HE-024-M	HE-024 MALE INSERT,WITHOUT LOGO HE-024 公插,无LOGO	TYPE 2

THIS DRAWING IS A CONTROLLED DOCUMENT.

DIMENSIONS: mm

TOLERANCES UNLESS OTHERWISE SPECIFIED:
0 PLC ±-
1 PLC ±-
2 PLC ±-
3 PLC ±-
4 PLC ±-
ANGLES ±-

MATERIAL - -
FINISH - -

DWN GINO YAO 12AUG2014
CHK CHRIS WANG 12AUG2014
APVD XIANG XU 12AUG2014
PRODUCT SPEC 108-137044
APPLICATION SPEC 114-137044
WEIGHT -

TE Connectivity

NAME HE-024-M

SIZE	CAGE CODE	DRAWING NO	RESTRICTED TO
A3	00779	C-T2040242101000	-

CUSTOMER DRAWING | SCALE 1:1 | SHEET 2 OF 2 | REV B1

1470-19 (3/13)

Общество с ограниченной ответственностью «МосЧип» ИНН 7719860671 / КПП 771901001
Адрес: 105318, г.Москва, ул.Щербаковская д.3, офис 1107

Данный компонент на территории Российской Федерации

Вы можете приобрести в компании MosChip.

Для оперативного оформления запроса Вам необходимо перейти по данной ссылке:

http://moschip.ru/get-element

Вы можете разместить у нас заказ для любого Вашего проекта, будь то серийное производство или разработка единичного прибора.

В нашем ассортименте представлены ведущие мировые производители активных и пассивных электронных компонентов.

Нашей специализацией является поставка электронной компонентной базы двойного назначения, продукции таких производителей как XILINX, Intel (ex.ALTERA), Vicor, Microchip, Texas Instruments, Analog Devices, Mini-Circuits, Amphenol, Glenair.

Сотрудничество с глобальными дистрибьюторами электронных компонентов, предоставляет возможность заказывать и получать с международных складов практически любой перечень компонентов в оптимальные для Вас сроки.

На всех этапах разработки и производства наши партнеры могут получить квалифицированную поддержку опытных инженеров.

Система менеджмента качества компании отвечает требованиям в соответствии с ГОСТ Р ИСО 9001, ГОСТ РВ 0015-002 и ЭС РД 009

Офис по работе с юридическими лицами:

105318, г.Москва, ул.Щербаковская д.3, офис 1107, 1118, ДЦ «Щербаковский»

Телефон: +7 495 668-12-70 (многоканальный)

Факс: +7 495 668-12-70 (доб.304)

E-mail: info@moschip.ru

Skype отдела продаж:
moschip.ru
moschip.ru_4
moschip.ru_6
moschip.ru_9