THIS DRAWING IS UNPUBLISHED. RELEASED FOR PUBLICATION -,- .
© COPYRIGHT - By - ALL RIGHTS RESERVED.

1. AMP MOLDED ON THIS SURFACE.
2. PART NUMBER AND DATE CODE MARKED ON THIS SURFACE.
3. NYLON, GLASS FILLED, FLAME RETARDANT, BLACK.
4. 0.76um [.000030] MIN GOLD FOR A LENGTH OF 2.54 [.100] MIN FROM MATING END, 2.54um [.000100] MIN TIN-LEAD FOR A LENGTH OF 9.70 [.382] MIN FROM OPPOSITE END, BOTH OVER 1.27um [.000050] MIN NICKEL.
5. 0.76um [.000030] MIN GOLD FOR A LENGTH OF 2.54 [.100] MIN FROM MATING END, 2.54um [.000100] MIN TIN FOR A LENGTH OF 9.70 [.382] MIN FROM OPPOSITE END, BOTH OVER 1.27um [.000050] MIN NICKEL.
6. OBSOLETE PARTS: OBSOLETE CIS STREAMLINING PER D.RENAUD/D.SINISI

REVISIONS

P	LTR	DESCRIPTION	DATE	DWN	APVD
	H	REVISED PER ECO-06-3414	2/22/06	SS	SH
	H1	REVISED PER ECO-09-021510	11SEP09	KK	AEG
	J	REVISED PER ECO-17-004657	05APR2017	RS	MZ

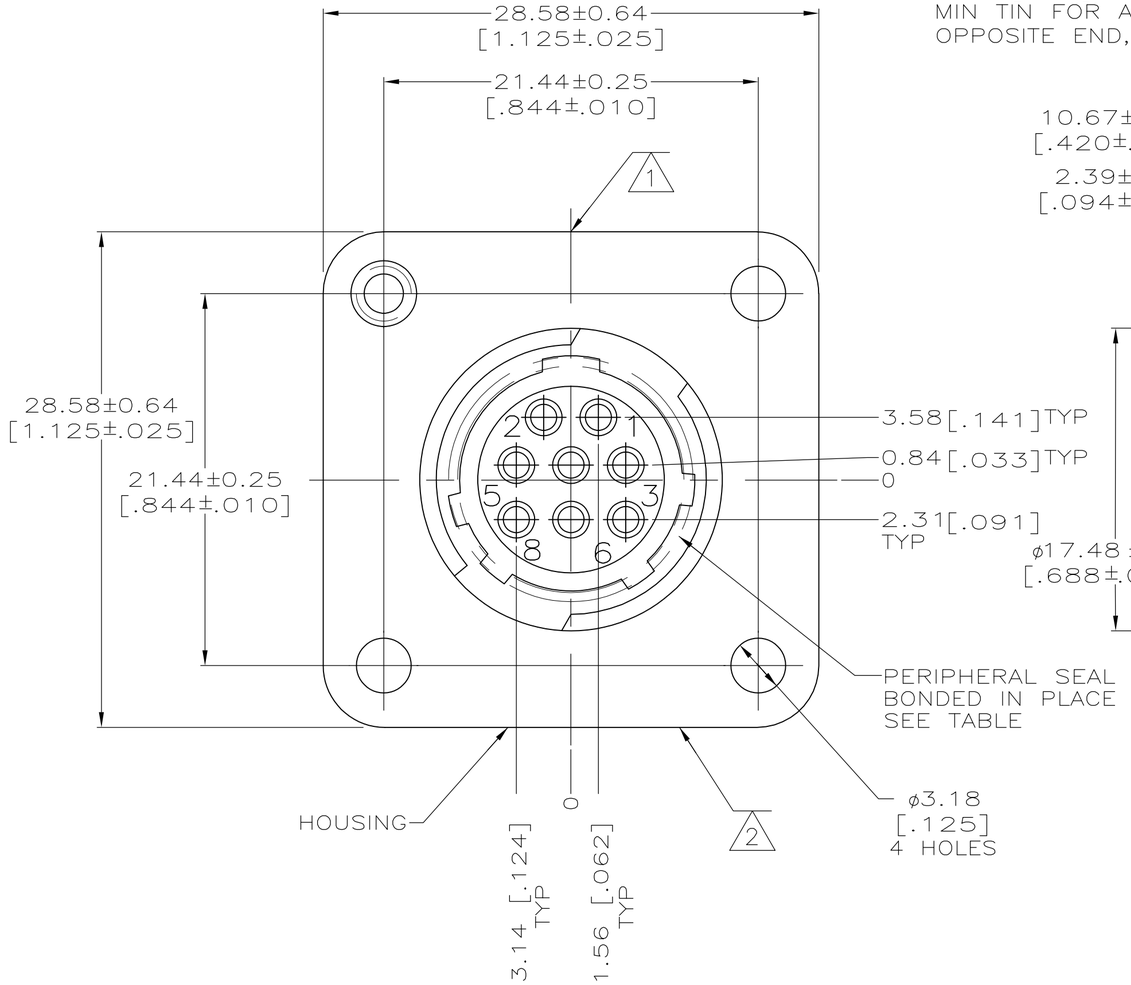

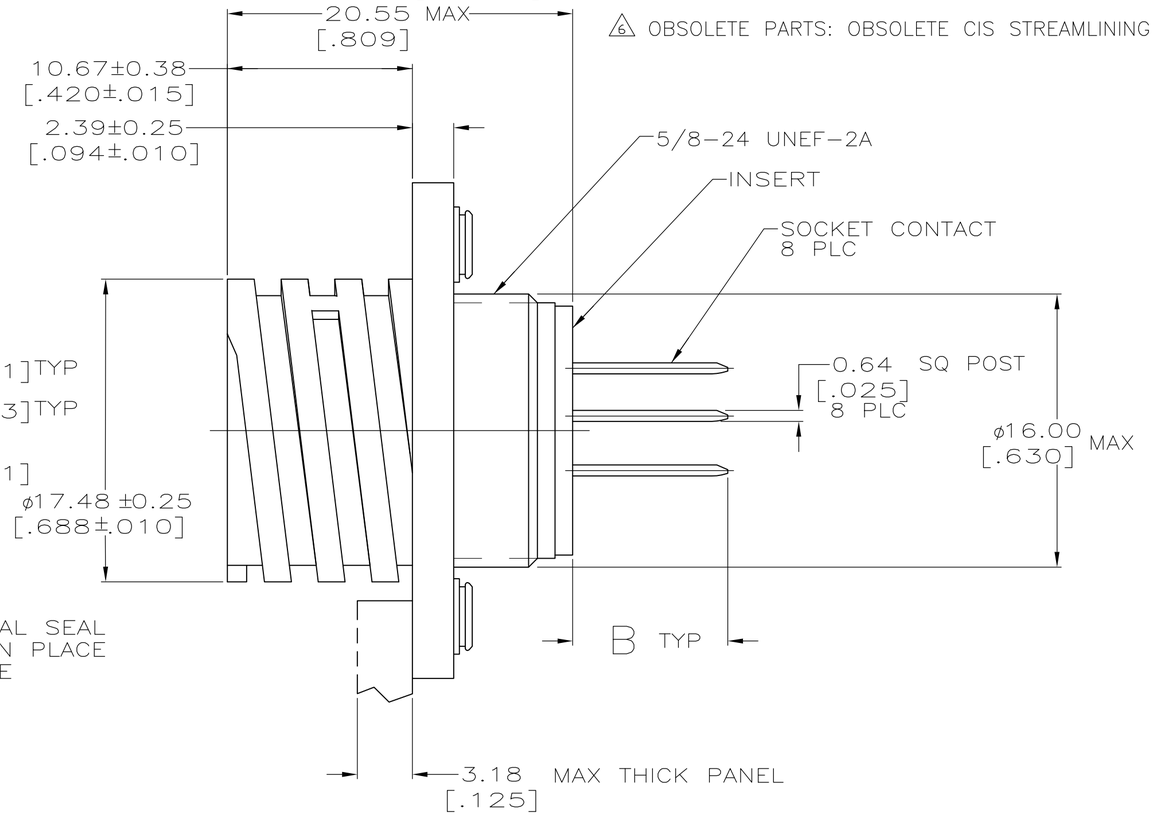

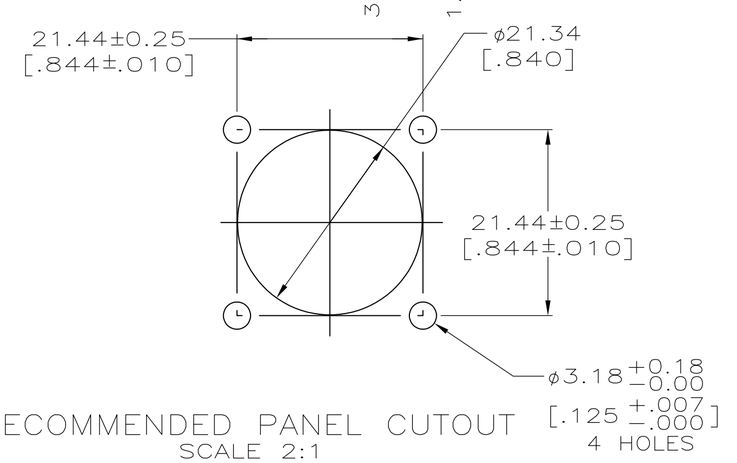

RECOMMENDED PANEL CUTOUT
SCALE 2:1

	CONTACT FINISH	PERIPHERAL SEAL	THREADED INSERT	DIM B	PART NUMBER
	5	NO	NO	8.94±0.76[.352±.030]	1-208657-1
	5	NO	YES	14.58±0.76[.574±.030]	1-208657-0
6 OBSOLETE	~~5~~	~~NO~~	~~NO~~	~~12.17±0.76[.479±.030]~~	~~208657-9~~
	4	NO	NO	12.17±0.76[.479±.030]	208657-8
OBSOLETE	~~4~~	~~YES~~	~~YES~~	~~14.58±0.76[.574±.030]~~	~~208657-7~~
OBSOLETE	~~4~~	~~NO~~	~~NO~~	~~8.94±0.76[.352±.030]~~	~~208657-6~~
	4	NO	YES	14.58±0.76[.574±.030]	208657-5
6 OBSOLETE	~~4~~	~~NO~~	~~YES~~	~~-~~	~~208657-4~~
OBSOLETE	~~4~~	~~NO~~	~~NO~~	~~-~~	~~208657-3~~
OBSOLETE	~~4~~	~~NO~~	~~NO~~	~~8.94±0.76[.352±.030]~~	~~208657-2~~
	4	NO	NO	8.94±0.76[.352±.030]	208657-1

THIS DRAWING IS A CONTROLLED DOCUMENT.

DIMENSIONS: mm

TOLERANCES UNLESS OTHERWISE SPECIFIED:
0 PLC ± -
1 PLC ± -
2 PLC ± 0.13 [.005]
3 PLC ± -
4 PLC ± -
ANGLES ± -

MATERIAL
4-40 THREADED INSERTS: BRASS
HOUSING AND INSERT: 3
SOCKET CONTACTS: PHOSPHOR BRONZE

FINISH -

DWN L. SIPE 05/16/90
CHK J. McCLINTON 5/30/90
APVD M. KAPEZYNSKI 5/30/90
PRODUCT SPEC 108-10024
APPLICATION SPEC -
WEIGHT -

TE Connectivity

NAME POSTED RECEPTACLE ASSEMBLY, ARRANGEMENT 11-8, TYPE 20 DF CONTACTS, CPC

SIZE	CAGE CODE	DRAWING NO	RESTRICTED TO
A2	00779	C-208657	-

CUSTOMER DRAWING | SCALE 4:1 | SHEET 1 OF 1 | REV J

208657

1471-9 (1/15)

Общество с ограниченной ответственностью «МосЧип» ИНН 7719860671 / КПП 771901001
Адрес: 105318, г.Москва, ул.Щербаковская д.3, офис 1107

Данный компонент на территории Российской Федерации

Вы можете приобрести в компании MosChip.

Для оперативного оформления запроса Вам необходимо перейти по данной ссылке:

http://moschip.ru/get-element

Вы можете разместить у нас заказ для любого Вашего проекта, будь то серийное производство или разработка единичного прибора.

В нашем ассортименте представлены ведущие мировые производители активных и пассивных электронных компонентов.

Нашей специализацией является поставка электронной компонентной базы двойного назначения, продукции таких производителей как XILINX, Intel (ex.ALTERA), Vicor, Microchip, Texas Instruments, Analog Devices, Mini-Circuits, Amphenol, Glenair.

Сотрудничество с глобальными дистрибьюторами электронных компонентов, предоставляет возможность заказывать и получать с международных складов практически любой перечень компонентов в оптимальные для Вас сроки.

На всех этапах разработки и производства наши партнеры могут получить квалифицированную поддержку опытных инженеров.

Система менеджмента качества компании отвечает требованиям в соответствии с ГОСТ Р ИСО 9001, ГОСТ РВ 0015-002 и ЭС РД 009

Офис по работе с юридическими лицами:

105318, г.Москва, ул.Щербаковская д.3, офис 1107, 1118, ДЦ «Щербаковский»

Телефон: +7 495 668-12-70 (многоканальный)

Факс: +7 495 668-12-70 (доб.304)

E-mail: info@moschip.ru

Skype отдела продаж:
moschip.ru
moschip.ru_4
moschip.ru_6
moschip.ru_9