REV.	RELEASE NO.	DATE	DRAWN	APP.
1	00-2147	09/11/00	GJR	
2	00-2183	09/29/00	GJR	
3	01-2417	05/21/01	GJR	
4	01-2539	07/19/01	GJR	
5	04-4057	5/18/04	GJR	
6	04-4103	6/22/04	GJR	
7	04-4436	12/28/04	GJR	
8	05-4483	2/9/05	GJR	
9	05-4621	5/3/05	GJR	
10	06-5083	3/20/06	GJR	
11	07-5466	11/30/07	KMS	

CABLE/CONNECTOR S/A PART NUMBER	(1) 3 CONDUCTOR CABLE BULK	FINAL LENGTH ±3.0% "A"	CABLE LENGTH ±1.5% "B" BEFORE ASSEMBLY
P-2431.3	14224.1	6.0 IN 152.4 mm	6.75 IN 171.5 mm
P-2432.3	14224.1	12.0 IN 304.8 mm	12.75 IN 323.8 mm
4 P-2433.3	14224.1	18.0 IN 457.2 mm	18.75 IN 476.2 mm
P-2434.3	14224.1	24.0 IN 609.6 mm	24.75 IN 628.6 mm
P-2435.3	14224.1	36.0 IN 914.4 mm	36.75 IN 933.5 mm
5 14300.3	14224.1	8.0 IN 203.2 mm	8.75 IN 222.2 mm
6 14306.3	14224.1	72.0 IN 1828.8 mm	72.75 IN 1847.8 mm
7 14376.3	14224.1	80.0 IN 2032.0 mm	80.75 IN 2051.0 mm
8 14378.3	14224.1	9.0 IN 228.6 mm	9.75 IN 247.7 mm
9 14399.3	14224.1	48.0 IN 1219.2 mm	48.75 IN 1238.2 mm
10 14482.3	14224.1	120.0 IN 3048.0 mm	120.75 IN 3067.0 mm
11 14551.3	14224.1	180.0 IN 4572.0 mm	180.75 IN 4591.0 mm

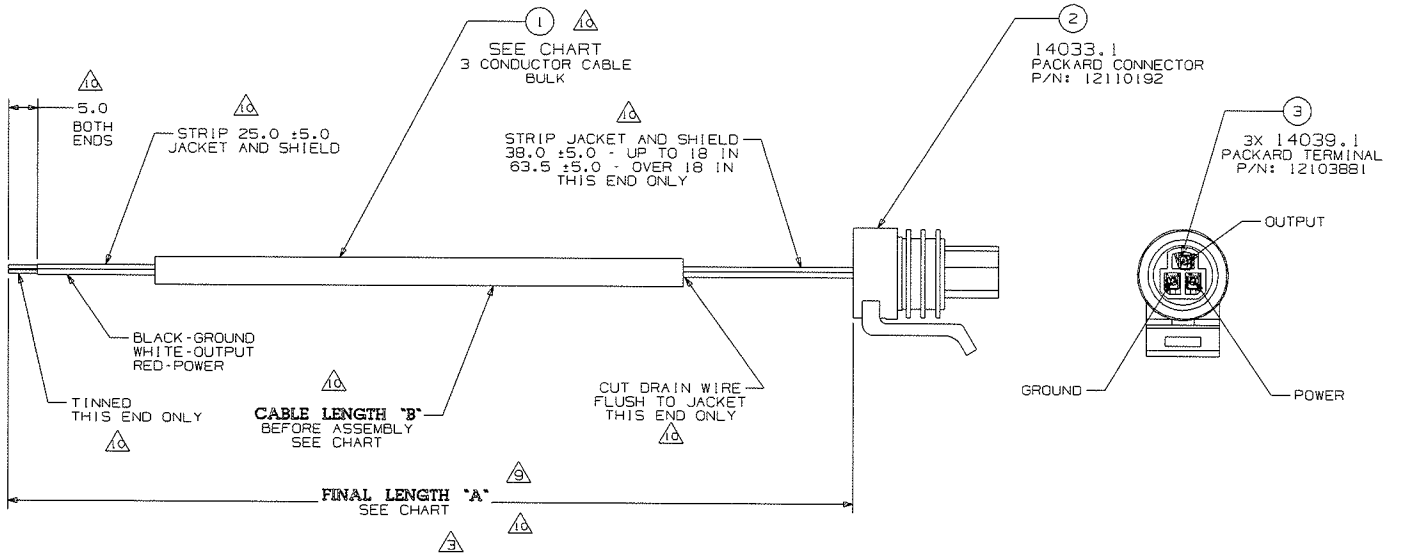

MILLIMETERS		
TOLERANCE	.0	.00
DIA. ±	.2	.13
LINEAR ±	.2	.13
ANGULAR ±	1°	
DO NOT SCALE PRINT		

THIS DRAWING REPRESENTS CONFIDENTIAL AND PROPRIETARY INFORMATION OF SSI TECHNOLOGIES INC AND SHALL NOT BE USED, ALTERED OR DISCLOSED IN WHOLE OR IN PART WITHOUT THE EXPRESS WRITTEN APPROVAL OF SSI TECHNOLOGIES INC. ANY USE OF THIS DRAWING SHALL BE SUBJECT TO SSI TECHNOLOGIES INC SUPPLIER QUALITY ASSURANCE SPECIFICATION SQA9001.

SSI Technologies, Inc.

JOB: PRESSURE SENSOR		DO NOT SCALE	ASSEMBLY NO. - - - - -
NAME: CABLE/CONNECTOR S/A		3RD ANGLE PROJECTION	CUSTOMER I.D.
MATERIAL: N/A		REFER TO ANSI Y14.5M-1994	DRWG. NO. P-2418.3
DWG SIZE: C	SHEET: 1 OF 1	SCALE: N/A	VERSION: NX
COMPUTER DRAWN NO MANUAL CHANGE			REV. 11

A B C D E F G H J K L M
N P Q R S T U V W X Y Z

Общество с ограниченной ответственностью «МосЧип» ИНН 7719860671 / КПП 771901001
Адрес: 105318, г.Москва, ул.Щербаковская д.3, офис 1107

Данный компонент на территории Российской Федерации

Вы можете приобрести в компании MosChip.

Для оперативного оформления запроса Вам необходимо перейти по данной ссылке:

http://moschip.ru/get-element

Вы можете разместить у нас заказ для любого Вашего проекта, будь то серийное производство или разработка единичного прибора.

В нашем ассортименте представлены ведущие мировые производители активных и пассивных электронных компонентов.

Нашей специализацией является поставка электронной компонентной базы двойного назначения, продукции таких производителей как XILINX, Intel (ex.ALTERA), Vicor, Microchip, Texas Instruments, Analog Devices, Mini-Circuits, Amphenol, Glenair.

Сотрудничество с глобальными дистрибьюторами электронных компонентов, предоставляет возможность заказывать и получать с международных складов практически любой перечень компонентов в оптимальные для Вас сроки.

На всех этапах разработки и производства наши партнеры могут получить квалифицированную поддержку опытных инженеров.

Система менеджмента качества компании отвечает требованиям в соответствии с ГОСТ Р ИСО 9001, ГОСТ РВ 0015-002 и ЭС РД 009

Офис по работе с юридическими лицами:

105318, г.Москва, ул.Щербаковская д.3, офис 1107, 1118, ДЦ «Щербаковский»

Телефон: +7 495 668-12-70 (многоканальный)

Факс: +7 495 668-12-70 (доб.304)

E-mail: info@moschip.ru

Skype отдела продаж:
moschip.ru
moschip.ru_4
moschip.ru_6
moschip.ru_9