MATERIAL NUMBER	# OF COLUMNS	DIM "A" MAX	DIM "B"	GOLD THICKNESS MICROMETERS
75710-*005	5	18.50	14.80	0.76
75710-*006	6	22.20	18.50	
75710-*008	8	29.60	25.90	
75710-*010	10	37.00	33.30	
75710-1055	5	18.50	14.80	0.25 (MAPS)
75710-1056	6	22.20	18.50	
75710-1058	8	29.60	25.90	
75710-1050	10	37.00	33.30	

75710-*0**

MODULE TYPE -- TAIL PLATING TYPE
UNGUIDED -- TIN/LEAD = 0
UNGUIDED -- TIN ONLY = 1

OF COLUMNS
05 & 55 = 5 COL
06 & 56 = 6 COL
08 & 58 = 8 COL
10 & 50 = 10 COL

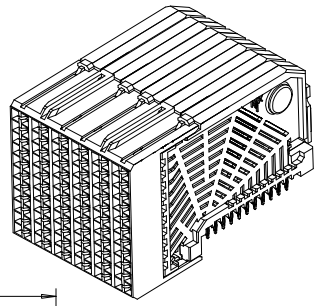

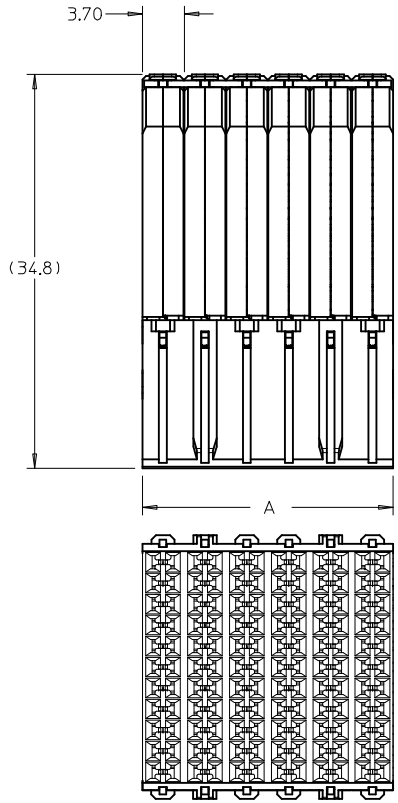

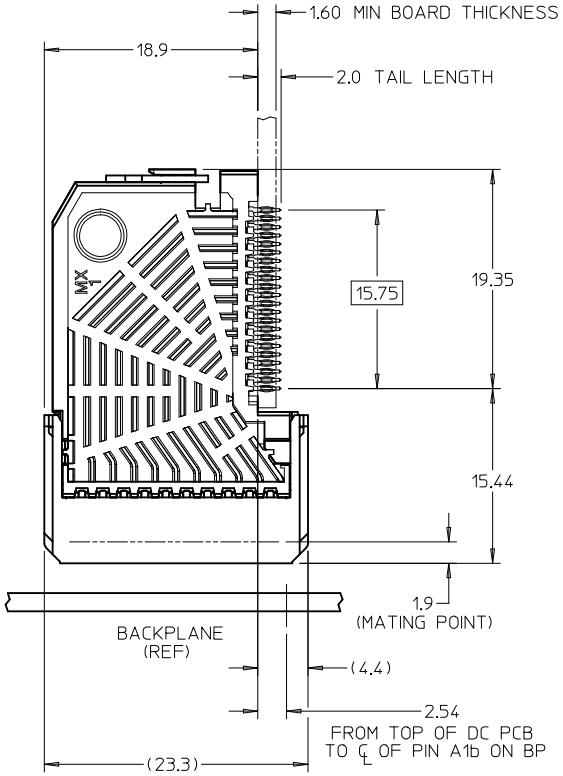

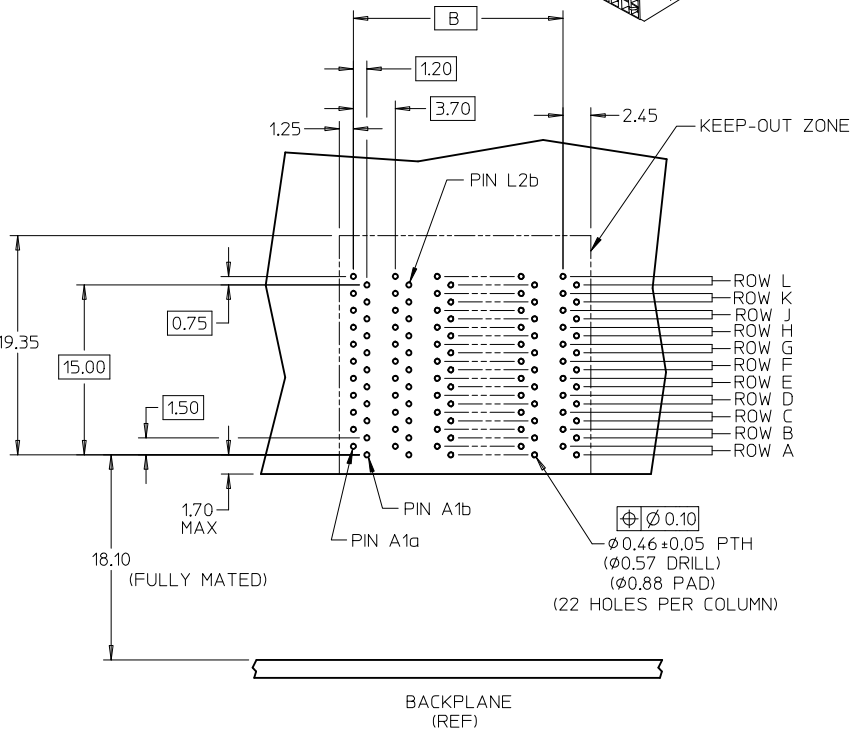

DAUGHTERCARD HOLE PATTERN
(CONNECTOR SIDE)

NOTES:
1. MATERIALS: HOUSING - LIQUID CRYSTAL POLYMER (LCP) GLASS-FILLED, UL94V-0
   TERMINALS - HIGH PERFORMANCE COPPER ALLOY
2. FINISH: 30 MICROINCH (0.76 MICROMETER) MIN GOLD IN CONTACT AREA.
   SELECTIVE TIN/LEAD (-0***) OR SELECTIVE TIN (-1***) ON PCB TAILS.
   NICKEL OVERALL.
3. FINISH: 10 MICROINCH (0.25 MICROMETER) MIN GOLD IN CONTACT AREA.
   SELECTIVE TIN (-1***) ON PCB TAILS. NICKEL OVERALL.
4. REFER TO MOLEX PRODUCT SPEC PS-75710-999 FOR PERFORMANCE SPECIFICATIONS.
5. PRODUCT IS PACKAGED PER PK-70873-609.
6. THIS PART CONFORMS TO CLASS B REQUIREMENTS OF COSMETIC SPEC PS-45499-002.
7. MAPS (MOLEX ADVANCED PLATING SYSTEM)

REV	DESCRIPTION
D	ADD MAPS PLATING EC NO: UCP2013-0196 2012/07/16 DRWN:MWOLFE 2012/07/16 CH'KD:BBARKER 2012/08/02 APPR:SMILLER

QUALITY SYMBOLS: E/A =0, E/B =0, E/C =0

GENERAL TOLERANCES (UNLESS SPECIFIED)	mm	INCH
4 PLACES	± ---	± ---
3 PLACES	± ---	± ---
2 PLACES	± 0.13	± ---
1 PLACE	± 0.25	± ---
0 PLACE	±	±
ANGULAR ±1/2°		

DRAFT WHERE APPLICABLE MUST REMAIN WITHIN DIMENSIONS

DIMENSION STYLE: MM ONLY	SCALE: 3:1	DESIGN UNITS: METRIC
THIRD ANGLE PROJECTION		
DRAWN BY: JLAURX	DATE: 09/01/2005	TITLE: I-TRAC DAUGHTERCARD 11 ROW SIGNAL MODULE UNGUIDED SALES DWG
CHECKED BY: NMARTIN	DATE: 09/01/2005	
APPROVED BY: CBIXLER	DATE: 09/01/2005	molex
MATERIAL NO.: SEE TABLE	DOCUMENT NO.: SD-75710-001	SHEET NO.: 1 OF 1
SIZE: C		

THIS DRAWING CONTAINS INFORMATION THAT IS PROPRIETARY TO MOLEX INCORPORATED AND SHOULD NOT BE USED WITHOUT WRITTEN PERMISSION

Общество с ограниченной ответственностью «МосЧип» ИНН 7719860671 / КПП 771901001
Адрес: 105318, г.Москва, ул.Щербаковская д.3, офис 1107

Данный компонент на территории Российской Федерации

Вы можете приобрести в компании MosChip.

Для оперативного оформления запроса Вам необходимо перейти по данной ссылке:

http://moschip.ru/get-element

Вы можете разместить у нас заказ для любого Вашего проекта, будь то серийное производство или разработка единичного прибора.

В нашем ассортименте представлены ведущие мировые производители активных и пассивных электронных компонентов.

Нашей специализацией является поставка электронной компонентной базы двойного назначения, продукции таких производителей как XILINX, Intel (ex.ALTERA), Vicor, Microchip, Texas Instruments, Analog Devices, Mini-Circuits, Amphenol, Glenair.

Сотрудничество с глобальными дистрибьюторами электронных компонентов, предоставляет возможность заказывать и получать с международных складов практически любой перечень компонентов в оптимальные для Вас сроки.

На всех этапах разработки и производства наши партнеры могут получить квалифицированную поддержку опытных инженеров.

Система менеджмента качества компании отвечает требованиям в соответствии с ГОСТ Р ИСО 9001, ГОСТ РВ 0015-002 и ЭС РД 009

Офис по работе с юридическими лицами:

105318, г.Москва, ул.Щербаковская д.3, офис 1107, 1118, ДЦ «Щербаковский»

Телефон: +7 495 668-12-70 (многоканальный)

Факс: +7 495 668-12-70 (доб.304)

E-mail: info@moschip.ru

Skype отдела продаж:
moschip.ru
moschip.ru_4
moschip.ru_6
moschip.ru_9