THIS DRAWING IS UNPUBLISHED. RELEASED FOR PUBLICATION -,- .
© COPYRIGHT - By - ALL RIGHTS RESERVED.

LOC	DIST
A1	—

REVISIONS

P	LTR	DESCRIPTION	DATE	DWN	APVD
	A1	Zeichnung überarbeitet	08.09.92	—	Trajkov
	A2	-4 nachgetragen	09.05.94	-	E.Palmie'
	A3	ECR-10-026307	19JAN11	KK	HMR

Leitungsquerschnitt in mm²							
Einzeln-crimp	Doppel-crimp	0.35	0.5	0.75	1.0	1.5	
	0.5			X	X	X	
	0.75	X	X	X	X	X	
	1.0	X	X	X	X	X	
X	1.5	X	X	X	X		
X	2.5						

WAR NR. 91-52231-2
PASSEND ZU _

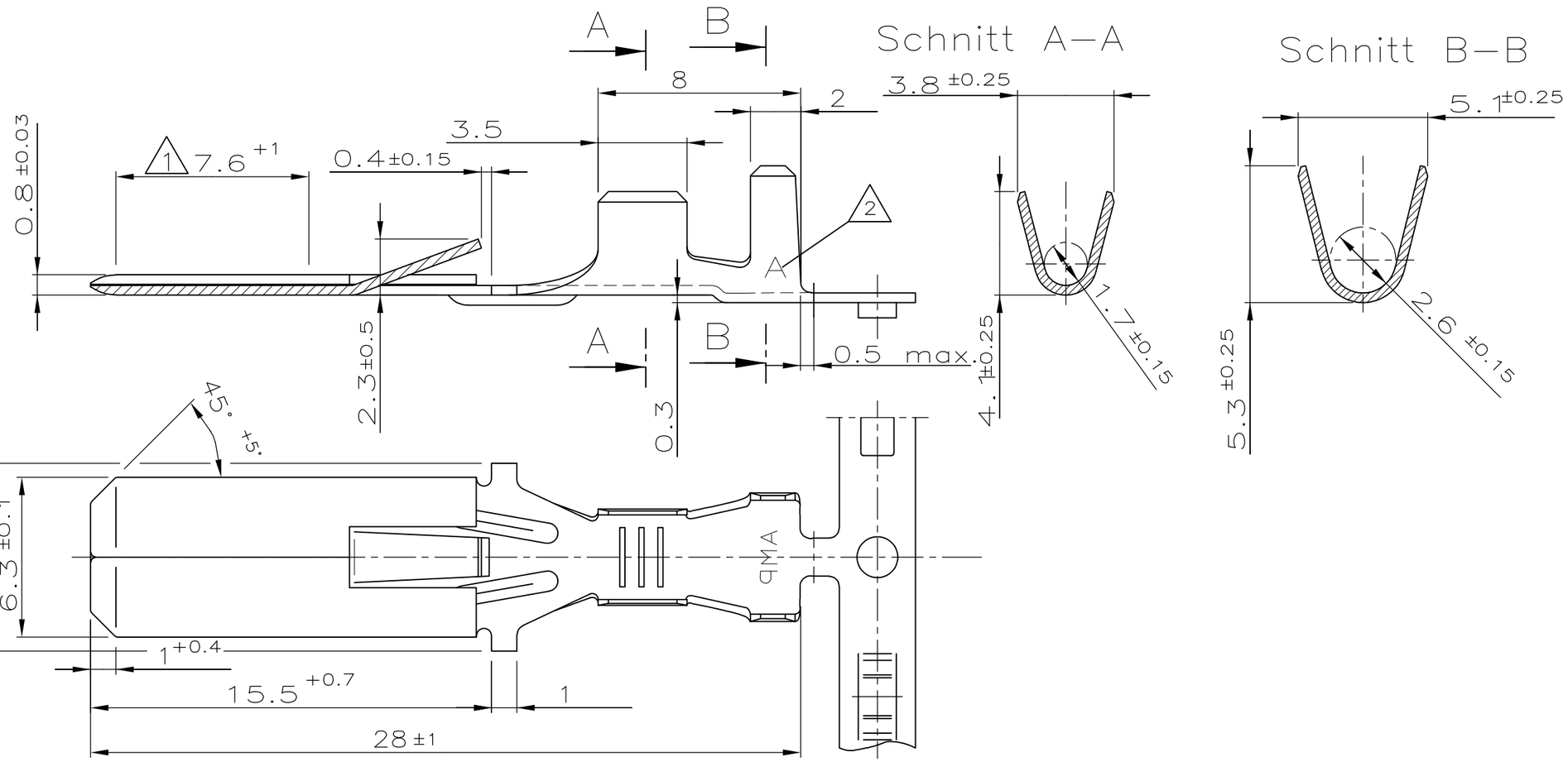

Drahtgrößenbereich: >1...2,5mm²
Isolationsbereich: (FLR) ø 2.2-3.0 mm
Leiter: F-Crimp
Isolation: OV-Crimp

3 OBSOLETE
2 Buchstabe für Änderungsstand
1 Tabdicke auf gekennzeichneter Länge

Bemerkungen

ZEICHNUNG GÜLTIG AB 01/92

3 ~~0-963954-4~~	A	3 ~~0-963953-4~~	A	-	-	-	CuZn 30 F45	vorverzinnt
3 ~~0-963954-3~~	A	3 ~~0-963953-3~~	A	-	-	-	CuNiSi F46	vorverzinnt
3 ~~0-963954-2~~	A	3 ~~0-963953-2~~	A	-	-	-	CuSn 4 F47	vorverzinnt
3 ~~0-963954-1~~	A	0-963953-1	A	-	-	-	CuSn 4 F47	blank
Einzelausführung	2	BESTELL-NR.	2	POS.	STÜCK	BENENNUNG EINZELTEIL	WERKSTOFF	OBERFLÄCHE / FARBE

THIS DRAWING IS A CONTROLLED DOCUMENT.

DIMENSIONS: mm

TOLERANCES UNLESS OTHERWISE SPECIFIED:
±0,3 mm
0 PLC ± -
1 PLC ± -
2 PLC ± -
3 PLC ± -
4 PLC ± -
ANGLES ± 3°

MATERIAL -
FINISH -

DWN Trajkov 23.01.92
CHK Egenolf 23.01.92
APVD —
PRODUCT SPEC —
APPLICATION SPEC —
WEIGHT —

TE Connectivity

NAME Flachstecker A6,3 nach DIN 46343

SIZE	CAGE CODE	DRAWING NO	RESTRICTED TO
A3	00779	C-963953	—

CUSTOMER DRAWING | SCALE 5:1 | SHEET 1 OF 1 | REV A3

1470-19 (3/11)

Общество с ограниченной ответственностью «МосЧип» ИНН 7719860671 / КПП 771901001
Адрес: 105318, г.Москва, ул.Щербаковская д.3, офис 1107

Данный компонент на территории Российской Федерации

Вы можете приобрести в компании MosChip.

Для оперативного оформления запроса Вам необходимо перейти по данной ссылке:

http://moschip.ru/get-element

Вы можете разместить у нас заказ для любого Вашего проекта, будь то серийное производство или разработка единичного прибора.

В нашем ассортименте представлены ведущие мировые производители активных и пассивных электронных компонентов.

Нашей специализацией является поставка электронной компонентной базы двойного назначения, продукции таких производителей как XILINX, Intel (ex.ALTERA), Vicor, Microchip, Texas Instruments, Analog Devices, Mini-Circuits, Amphenol, Glenair.

Сотрудничество с глобальными дистрибьюторами электронных компонентов, предоставляет возможность заказывать и получать с международных складов практически любой перечень компонентов в оптимальные для Вас сроки.

На всех этапах разработки и производства наши партнеры могут получить квалифицированную поддержку опытных инженеров.

Система менеджмента качества компании отвечает требованиям в соответствии с ГОСТ Р ИСО 9001, ГОСТ РВ 0015-002 и ЭС РД 009

Офис по работе с юридическими лицами:

105318, г.Москва, ул.Щербаковская д.3, офис 1107, 1118, ДЦ «Щербаковский»

Телефон: +7 495 668-12-70 (многоканальный)

Факс: +7 495 668-12-70 (доб.304)

E-mail: info@moschip.ru

Skype отдела продаж:
moschip.ru
moschip.ru_4
moschip.ru_6
moschip.ru_9