THIS DRAWING IS UNPUBLISHED. DIFFUSION RESEINTE AMP — RELEASED FOR PUBLICATION 20
© COPYRIGHT 20 BY TYCO ELECTRONICS CORPORATION. ALL RIGHTS RESERVED. TOUS DROITS RESERVES.

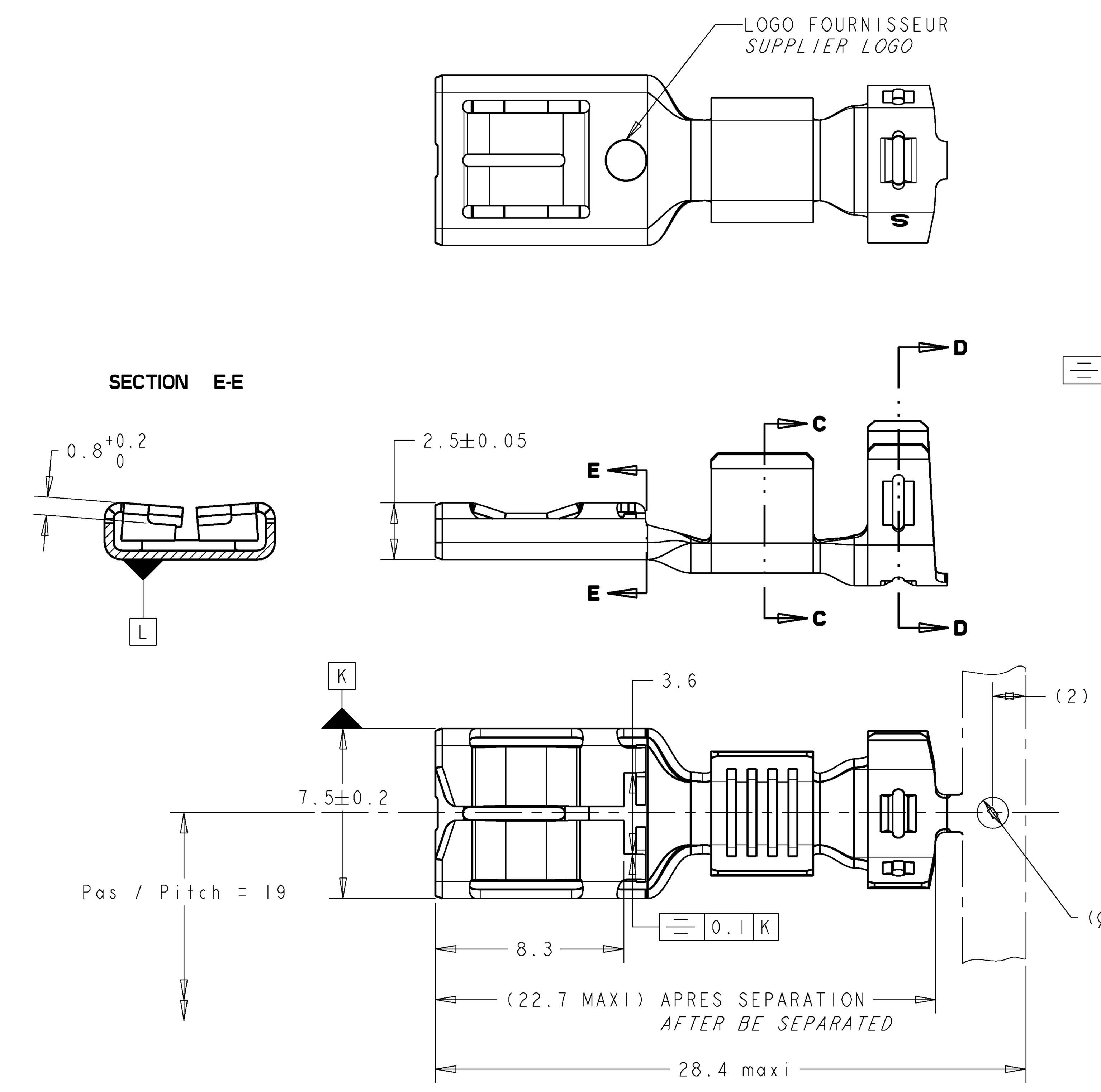

VUE SUIVANT F
F VIEW

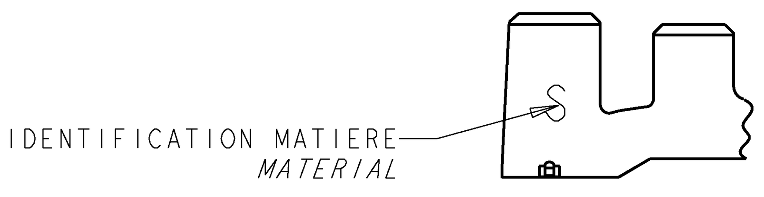

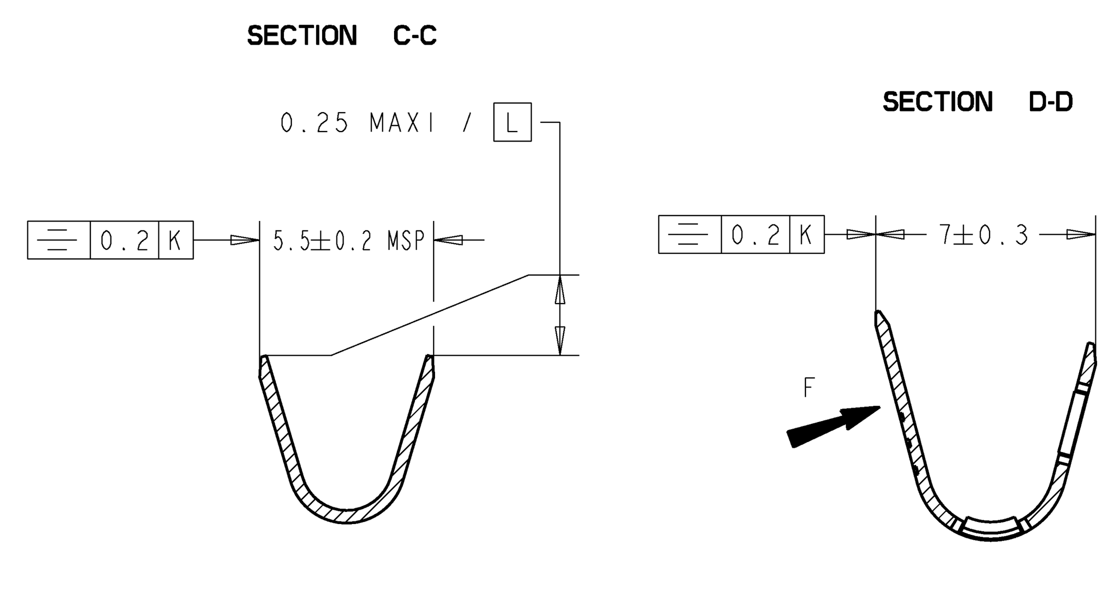

NOTA:
- ( ) = Pour information uniquement

NOTE:
- *( ) = Only for information*

CONTROLE COTE SUR PIGE / *DIM. CONTROL ON MEASURING ROD*

SCALE 5:2

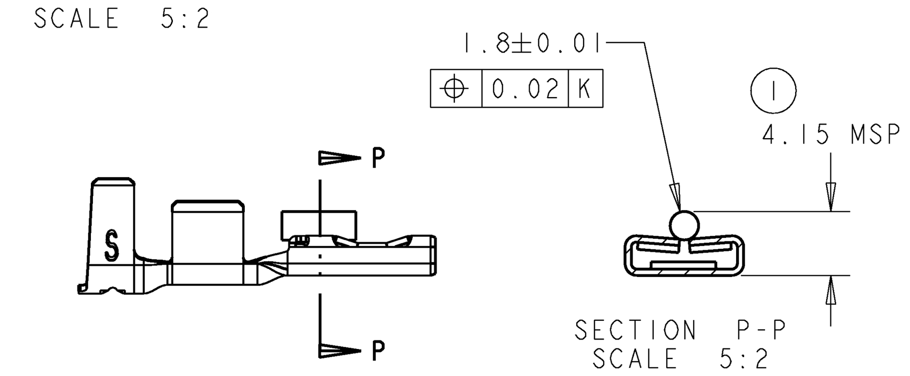

SERTISSAGE / *CRIMPING*

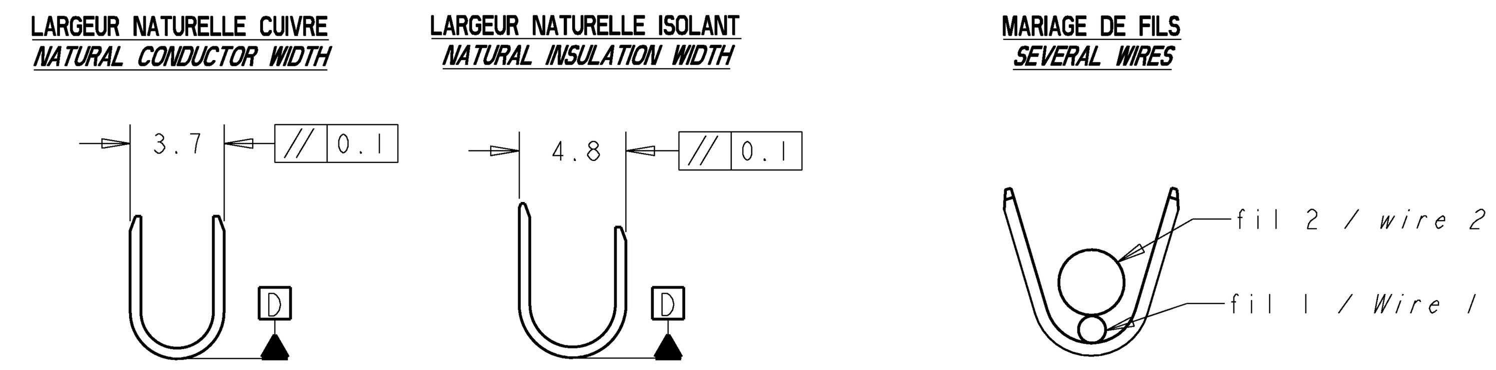

NOTICE DE CONTROLE DU CLIP SERTI / *CONTROLE NOTICE OF CRIMPING TERMINAL*

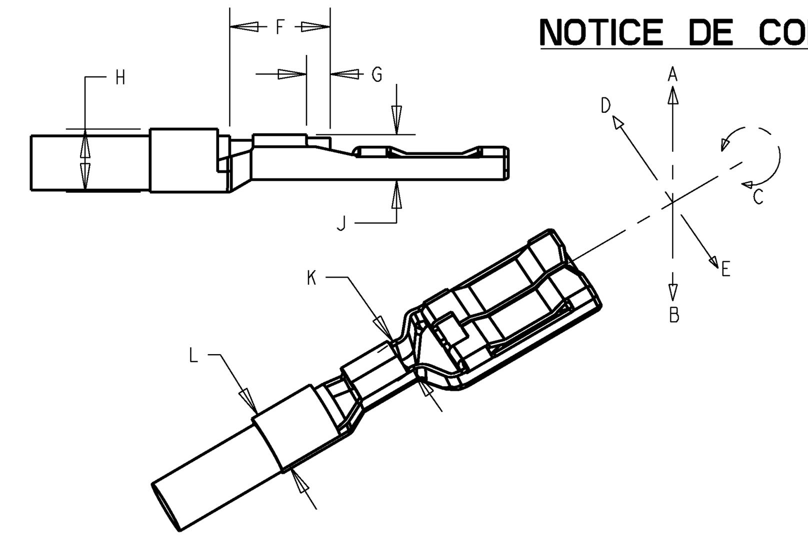

CARACTERISTIQUES A VERIFIER *CHARACTERISTICS TO CHECK*		VALEUR *VALUE*	REPERE *ITEM*
DEFORMATION APRES SERTISSAGE *DEFORMATION AFTER CRIMPING*	FLEXION VERS LE HAUT / *UP BENDING*	2°	A
	FLEXION VERS LE BAS / *DOWN BENDING*	2°	B
	TORSION / *TWIST*	5°	C
DEFORMATION SUIVANT L'AXE DE LA PIECE / *AXIAL DEFORMATION*		2°	D - E
LONGUEUR DE DENUDAGE / *STRIPPING LENGTH*		$6.5^{+0.5}_{0}$	F
DEPASSEMENT DU FIL / *WIRE EXCESS*		$0.3^{+0.5}_{0}$	G

TENUE EN TRACTION DU SERTISSAGE CUIVRE:

- LA TENUE EN TRACTION DU SERTISSAGE CUIVRE EST MESUREE APRES 10 SECONDES D'APPLICATION DE L'EFFORT MENTIONNE AU TABLEAU "PARAMETRES DE SERTISSAGE" EFFORT APPLIQUE SUIVANT L'AXE DU CLIP; SERTISSAGE SUR ISOLANT NEUTRALISE.
- A L'ISSUE DE L'ESSAI ON NE DOIT AVOIR CONSTATE AUCUN GLISSEMENT DE L'AME DU FIL. LE NON RESPECT DE CETTE SANCTION ENTRAINE LE REFUS DU LOT CONSIDERE.
- L'OPERATION DE SERTISSAGE NE DOIT EN AUCUN CAS MODIFIER LA VALEUR DE LA COTE : (1)

PULLING FORCE OF CONDUCTOR CRIMPING:

- *THE PULLING FORCE OF CONDUCTOR CRIMPING IS MEASURED AFTER 10 SECOND OF THE "CRIMPING PARAMETERS" TABLE FORCE. FORCE IN THE TERMINAL AXIS DIRECTION, WITHOUT INSULATION CRIMPING.*
- *AFTER THE TEST, CONTROL THE UNSLIDING OF CONDUCTOR FROM WIRE. NO RESPECT OF THIS ISSUE WILL INVOLVE THE REJECTION OT THE SET*
- *THE CRIMPING OPERATION MUST NOT AFFECT THE DIMENSION :* (1)

TENUE AU PLIAGE DU SERTISSAGE ISOLANT :

L'essai est realisé dans les conditions suivantes :
Le contact etant maintenu immobilisé, le conducteur subit 10 fois le cycle suivant :
- position initiale : conducteur/contact alignes
- pliage du conducteur a 45°
- pliage du conducteur a 45° opposé
- retour a la position initiale.

Le conducteur est tenu, sans traction excessive, a une distance correspondant a 20 fois son diametre avec un minimum de 60 mm.

A L'ISSUE DU TEST ON NE DOIT OBSERVER AUCUN RETRAIT DE L'ISOLANT SOUS LES AILLETTES DE SERTISSAGE OU OUVERTURE DU DIT SERTISSAGE.

LE NON RESPECT DE CES SANCTIONS ENTRAINE LE REFUS DU LOT CONSIDERE.

INSULATOR BARREL BENDING RESISTANCE

The test is performed as following :
Receptacle maintain in position, the wire suffer 10 cycles as :
- *initial position : conductor/wire horizontal*
- *wire bending to 45°*
- *wire bending to 45° oposite*
- *return to initial position.*

The wire is maintain without extreme traction effort, at a distance corresponding to 20 diameter with a minimum of 60 mm

TEST ISSUE : NO SLIPPING OF INSULATOR OR OPENING OF THE BARREL

NO RESPECT OF THIS ISSUE WILL INVOLVE THE REJECTION OT THE SET

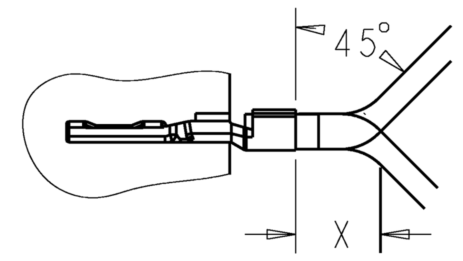

SECTION	X mini
2.5mm2	60 mm
6mm2	120 mm

NOTA / *NOTE :*

- Ce produit devra être conforme au sous-paragraphe "prohibition et restriction de substance" de la norme TSZ0001G.
- *This part shall conform to sub-paragraph "substance prohibition and restriction" in TSZ0001G.*

Tyco Electronics PN	1544133-1
CUSTOMER PN	

MISE EN BANDE ET CONDITIONNEMENT / *PACKAGING*

VOIR SPEC 107-15606 / *SEE SPECIFICATION 107-15606*

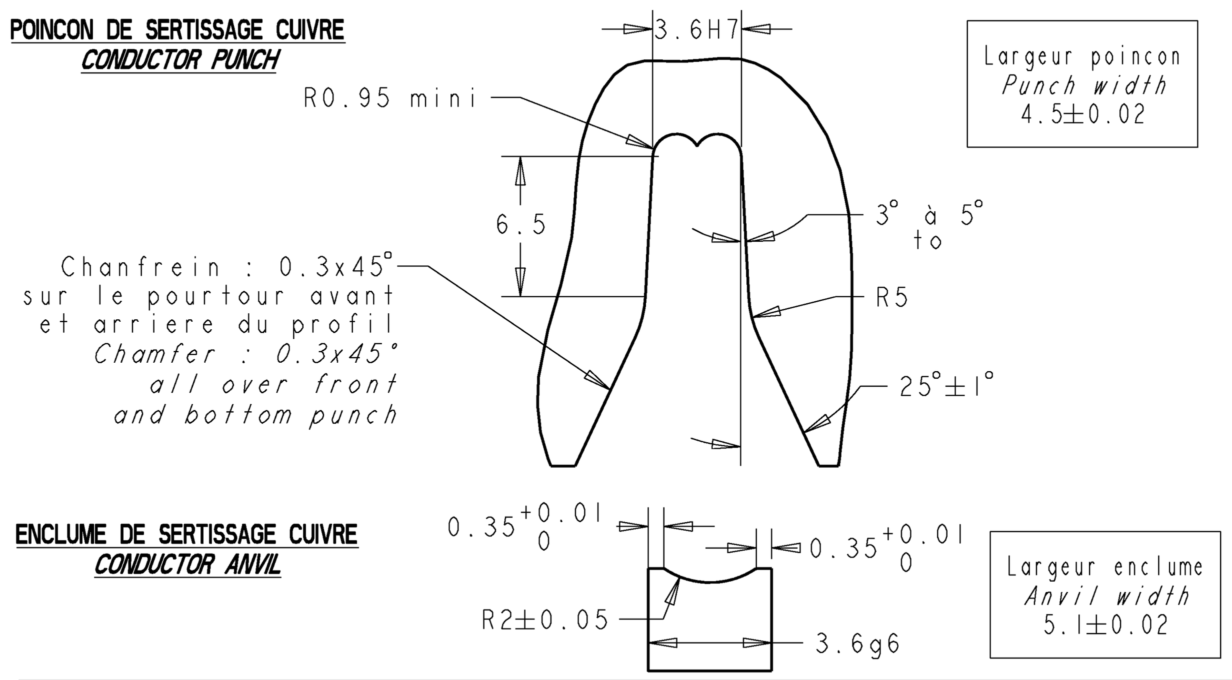

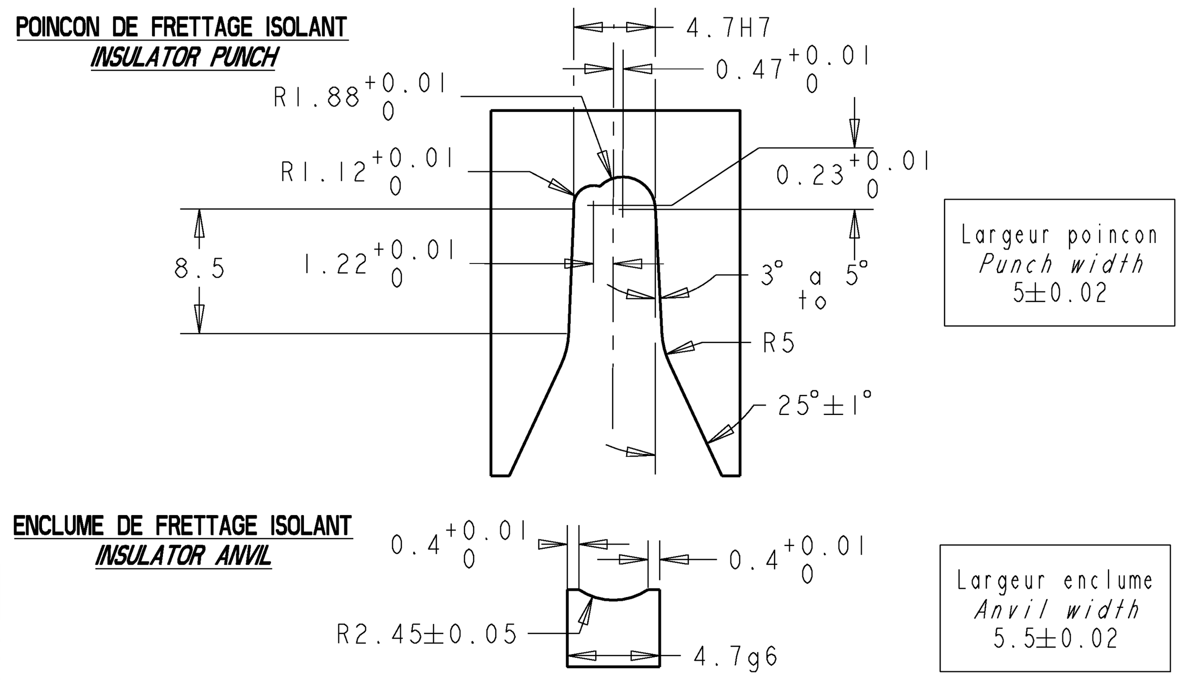

PARAMETRES DE SERTISSAGE / *CRIMPING PARAMETRES*

SERTISSAGE DU CUIVRE *CONDUCTOR CRIMPING*	LONGUEUR D'AILE / *LAYOUT* : 12.2 EPAISSEUR METAL / *METAL THICKNESS* : 0.4						FRETTAGE DE L'ISOLANT (par recouvrement) *INSULATOR CRIMPING (Overlapping)*	LONGUEUR D'AILE / *LAYOUT* : 15.8 EPAISSEUR METAL / *METAL THICKNESS* : 0.4			
SECTION	REELLE *REAL*	LARGEUR *WIDTH*	HAUTEUR *HEIGHT*	TRACTION (N) *TRACTION EFFORT (N)*			CONFIGURATION	ISOLANT *INSULATOR*	SURFACE	LARGEUR *WIDTH*	HAUTEUR *HEIGHT*
TYPE DE FIL *WIRE TYPE*	mm2	K±0.1	J±0.05	FIL 1 *WIRE 1*	FIL 2 *WIRE 2*	FIL 1+2 *WIRE 1+2*	TYPE DE FIL *WIRE TYPE*	ØEQUIVALENT $^{+0.1}_{-0.05}$	A FRETTER *TO CRIMP*	L±0.1	H±0.1
1R1 + 2R1	2.76	3.68	2.25	>140	>220	>300	1R1 + 2R1	3.3	8.55	4.84	4.50
3R1	3.02	3.68	2.30	>300	-	-	3R1	3.2	8.04	4.81	4.45
1.4R1 + 2R1	3.17	3.69	2.32	>180	>220	>340	1.4R1 + 2R1	3.5	9.62	4.86	4.60
3R1S / 3R3S / 3R4S	3.18	3.69	2.35	>300	-	-	3R1S / 3R3S / 3R4S	3.2	8.04	4.80	4.45
0.6R1 +3R1	3.61	3.70	2.40	>100	>280	>360	0.6R1 +3R1	/	/	4.87	4.65
2R1 + 2R1	3.64	3.70	2.41	>220	>220	>400	2R1 + 2R1	3.7	10.75	4.85	4.65
1R1 + 3R1	3.95	3.71	2.41	>140	>280	>400	1R1 + 3R1	3.8	11.34	4.88	4.70
4R3S	3.95	3.71	2.41	>400	-	-	4R3S	3.6	10.18	4.83	4.70
1.4R1 + 3R1	4.36	3.71	2.47	>180	>280	>440	1.4R1 + 3R1	3.9	11.95	4.92	4.70
5R1S / 5R3S / 5R4S	4.95	3.72	2.57	>450	-	-	5R1S / 5R3S / 5R4S	3.9	11.94	4.85	4.72
3N1	3.02	3.68	2.30	>300	-	-	3N1	3.7	10.75	4.85	4.65
4N1	/	/	/	/	/	/	4N1	/	/	/	/
5N1	4.65	3.72	2.52	>450	-	-	5N1	4.4	15.20	4.90	4.85
6□	5.45	3.72	2.63	-	-	-	6□	4.1	13.2	4.88	5.02
2.5 ID ZH	2.62	3.70	2.20	-			2.5 ID ZH	2.8	6.16	4.80	3.95
1 + 2.5 ID ZH	3.55	3.70	2.38	-	-	-	1 + 2.5 ID ZH	3.5	9.62	4.86	4.60
4 ID ZH	3.96	3.71	2.41	>400	-	-	4 ID ZH	3.8	11.34	4.83	4.70
6 ID ZH	5.94	3.74	2.70	-	-	-	6 ID ZH	4.1	13.2	4.87	5.02

REVISIONS

LOC	DIST
F	00

P	LTR REV	DESCRIPTION MODIFICATIONS	DATE	DWN DESS.	APVD APP.
	E	First issue	14SEPT2005	PFs	JDr
	F	PACKAGING MODIFICATION	30OCT2007	PFs	JDr

THIS DRAWING IS A CONTROLLED DOCUMENT FOR TYCO ELECTRONICS CORPORATION IT IS SUBJECT TO CHANGE AND THE CONTROLLING ENGINEERING ORGANIZATION SHOULD BE CONTACTED FOR THE LATEST REVISION.
CE PLAN EST UN DOCUMENT CONTROLE PAR AMP INCORPORATED. IL EST SUSCEPTIBLE D'ETRE REVISE. CONTACTER LE SERVICE TECHNINIQUE D'AMP DE FRANCE POUR OBTENIR LA DERNIERE REVISION.

DIMENSIONS: mm

TOLERANCES UNLESS OTHERWISE SPECIFIED: TOLERANCES NON SPECIFIEES (SUIV NB DE DECIMALES):
0 PLC/DEC: ± -
1 PLC/DEC: ±0.1
2 PLC/DEC: ± -
3 PLC/DEC: ± -
4 PLC/DEC: ± -
ANGLES ±2°

MATERIAL MATIERE Cu µ allier
FINISH FINITION -
QP0024-04 or 06

DWN/DESSINE P.FLORES 14sep05
CHK/VERIFIE L.CORONELLI 14sep05
APVD/APPROUVE J.DAHER 16sep05
PRODUCT SPEC SPEC. PRODUIT -
APPLICATION SPEC SPEC. APPLICATION -
WEIGHT MASSE APPROX. 0.00093kg

Tyco Electronics
Tyco Electronics France SAS
RN 90, 38530 Chapareillan

NAME TITRE CLIP 6.35 NGI GAMME 2.5 A 6mm²
6.35 NGI TERMINAL RANGE 2.5 to 6mm²
-

SIZE FORMAT A1 | CAGE CODE 00779 | DRAWING NO No PLAN C-1544133 | RESTRICTED TO -

CUSTOMER DRAWING /PLAN CLIENT UNIQUEMENT POUR REFERANCE | SCALE ECHELLE 5:1 | SHEET FEUILLE 1 OF DE 1 | REV F

Общество с ограниченной ответственностью «МосЧип» ИНН 7719860671 / КПП 771901001
Адрес: 105318, г.Москва, ул.Щербаковская д.3, офис 1107

Данный компонент на территории Российской Федерации

Вы можете приобрести в компании MosChip.

Для оперативного оформления запроса Вам необходимо перейти по данной ссылке:

http://moschip.ru/get-element

Вы можете разместить у нас заказ для любого Вашего проекта, будь то серийное производство или разработка единичного прибора.

В нашем ассортименте представлены ведущие мировые производители активных и пассивных электронных компонентов.

Нашей специализацией является поставка электронной компонентной базы двойного назначения, продукции таких производителей как XILINX, Intel (ex.ALTERA), Vicor, Microchip, Texas Instruments, Analog Devices, Mini-Circuits, Amphenol, Glenair.

Сотрудничество с глобальными дистрибьюторами электронных компонентов, предоставляет возможность заказывать и получать с международных складов практически любой перечень компонентов в оптимальные для Вас сроки.

На всех этапах разработки и производства наши партнеры могут получить квалифицированную поддержку опытных инженеров.

Система менеджмента качества компании отвечает требованиям в соответствии с ГОСТ Р ИСО 9001, ГОСТ РВ 0015-002 и ЭС РД 009

Офис по работе с юридическими лицами:

105318, г.Москва, ул.Щербаковская д.3, офис 1107, 1118, ДЦ «Щербаковский»

Телефон: +7 495 668-12-70 (многоканальный)

Факс: +7 495 668-12-70 (доб.304)

E-mail: info@moschip.ru

Skype отдела продаж:
moschip.ru
moschip.ru_4
moschip.ru_6
moschip.ru_9