THIS DRAWING IS UNPUBLISHED. RELEASED FOR PUBLICATION 20
© COPYRIGHT 20 BY - ALL RIGHTS RESERVED.

REVISIONS

P	LTR	DESCRIPTION	DATE	DWN	APVD
	A	INITIAL	23JUN2015	DW	CW
	A1	ECR-15-012067	10AUG2015	DW	CW
	A2	ECR-18-009192	05SEP2018	YC	CW

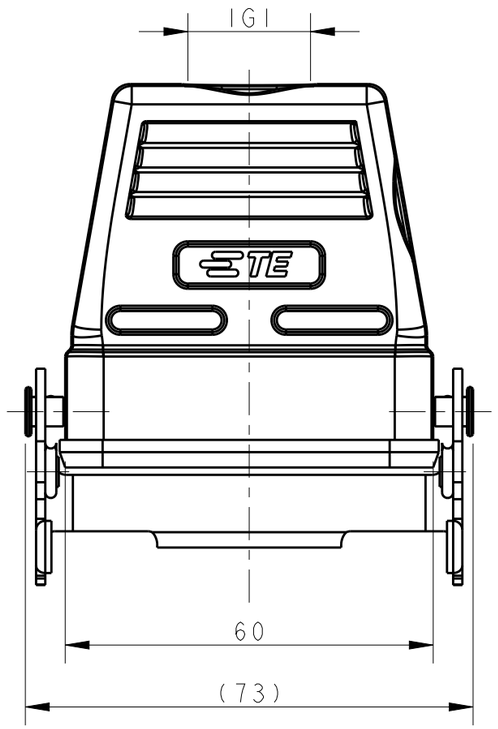

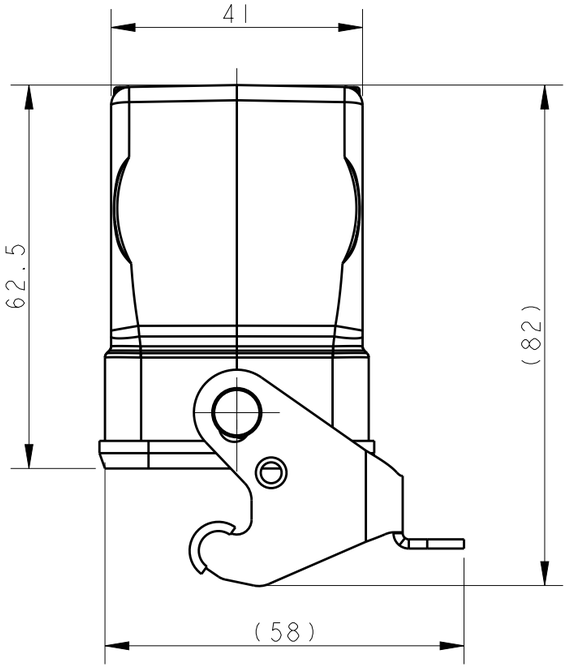

NOTES:
1. TECHNICAL CHARACTERISTICS:
   HOOD MATERIAL: DIE CAST ALUMINIUM ALLOY
   SURFACE: POWDER COATED, GREY
   DEGREE OF PROTECTION: IP65 (MATED)

注释：
1. 技术参数：
   电缆对接下壳材料： 铝合金
   表面处理： 粉末涂层，灰色
   防护等级： IP65(配合)

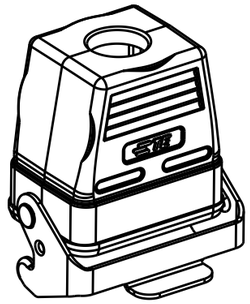

SCALE 1:2

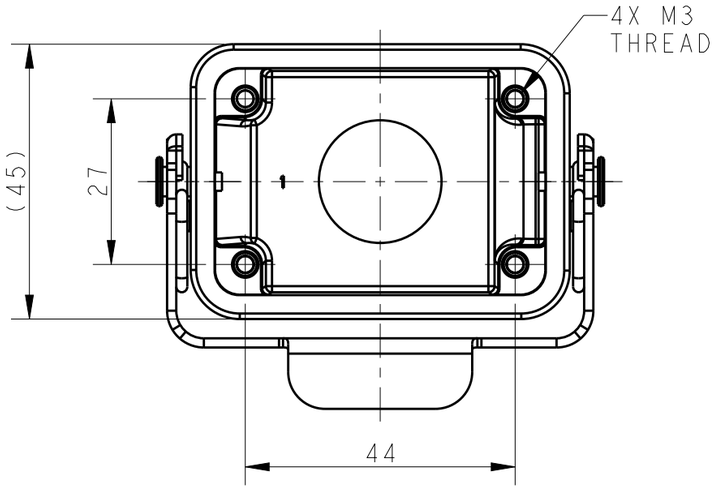

PART NUMBER 料号	PART DESCRIPTION 描述		IGI
T1730063113-000	H6B-TBF-PG13.5	H6B HOUSING,CABLE-TO-CABLE,METAL SINGLE LOCKING,PG13.5,POWDER COATED,GREY H6B下壳,电缆对接,彩锌单扣,PG13.5,灰色粉末喷涂	PG13.5
T1730063116-000	H6B-TBF-PG16	H6B HOUSING,CABLE-TO-CABLE,METAL SINGLE LOCKING,PG16,POWDER COATED,GREY H6B下壳,电缆对接,彩锌单扣,PG16,灰色粉末喷涂	PG16
T1730063120-000	H6B-TBF-M20	H6B HOUSING,CABLE-TO-CABLE,METAL SINGLE LOCKING,M20,POWDER COATED,GREY H6B下壳,电缆对接,彩锌单扣,M20,灰色粉末喷涂	M20
T1730063125-000	H6B-TBF-M25	H6B HOUSING,CABLE-TO-CABLE,METAL SINGLE LOCKING,M25,POWDER COATED,GREY H6B下壳,电缆对接,彩锌单扣,M25,灰色粉末喷涂	M25
T1730063132-000	H6B-TBF-M32	H6B HOUSING,CABLE-TO-CABLE,METAL SINGLE LOCKING,M32,POWDER COATED,GREY H6B下壳,电缆对接,彩锌单扣,M32,灰色粉末喷涂	M32

THIS DRAWING IS A CONTROLLED DOCUMENT.

DIMENSIONS: mm

TOLERANCES UNLESS OTHERWISE SPECIFIED:
0 PLC ±-
1 PLC ±-
2 PLC ±-
3 PLC ±-
4 PLC ±-
ANGLES ±-

MATERIAL - -
FINISH - -

DWN DAVID WANG 23JUN2015
CHK CHRIS WANG 23JUN2015
APVD XIANG XU 23JUN2015
PRODUCT SPEC 108-137013
APPLICATION SPEC 114-137013
WEIGHT -

TE Connectivity

NAME H6B-TBF-M/PG

SIZE	CAGE CODE	DRAWING NO	RESTRICTED TO
A3	00779	C-T1730063IXX000	-

Customer Drawing | SCALE 1:1 | SHEET 1 OF 1 | REV A2

1470-19 (3/13)

Общество с ограниченной ответственностью «МосЧип» ИНН 7719860671 / КПП 771901001
Адрес: 105318, г.Москва, ул.Щербаковская д.3, офис 1107

Данный компонент на территории Российской Федерации

Вы можете приобрести в компании MosChip.

Для оперативного оформления запроса Вам необходимо перейти по данной ссылке:

http://moschip.ru/get-element

Вы можете разместить у нас заказ для любого Вашего проекта, будь то серийное производство или разработка единичного прибора.

В нашем ассортименте представлены ведущие мировые производители активных и пассивных электронных компонентов.

Нашей специализацией является поставка электронной компонентной базы двойного назначения, продукции таких производителей как XILINX, Intel (ex.ALTERA), Vicor, Microchip, Texas Instruments, Analog Devices, Mini-Circuits, Amphenol, Glenair.

Сотрудничество с глобальными дистрибьюторами электронных компонентов, предоставляет возможность заказывать и получать с международных складов практически любой перечень компонентов в оптимальные для Вас сроки.

На всех этапах разработки и производства наши партнеры могут получить квалифицированную поддержку опытных инженеров.

Система менеджмента качества компании отвечает требованиям в соответствии с ГОСТ Р ИСО 9001, ГОСТ РВ 0015-002 и ЭС РД 009

Офис по работе с юридическими лицами:

105318, г.Москва, ул.Щербаковская д.3, офис 1107, 1118, ДЦ «Щербаковский»

Телефон: +7 495 668-12-70 (многоканальный)

Факс: +7 495 668-12-70 (доб.304)

E-mail: info@moschip.ru

Skype отдела продаж:
moschip.ru
moschip.ru_4
moschip.ru_6
moschip.ru_9