THIS DRAWING IS UNPUBLISHED. RELEASED FOR PUBLICATION -,- .
© COPYRIGHT - BY TYCO ELECTRONICS CORPORATION. ALL RIGHTS RESERVED.

LOC	DIST
CM	00

REVISIONS

P	LTR	DESCRIPTION	DATE	DWN	APVD
	B	REVISED PER ECO-08-006888	24MAR08	HMR	CC

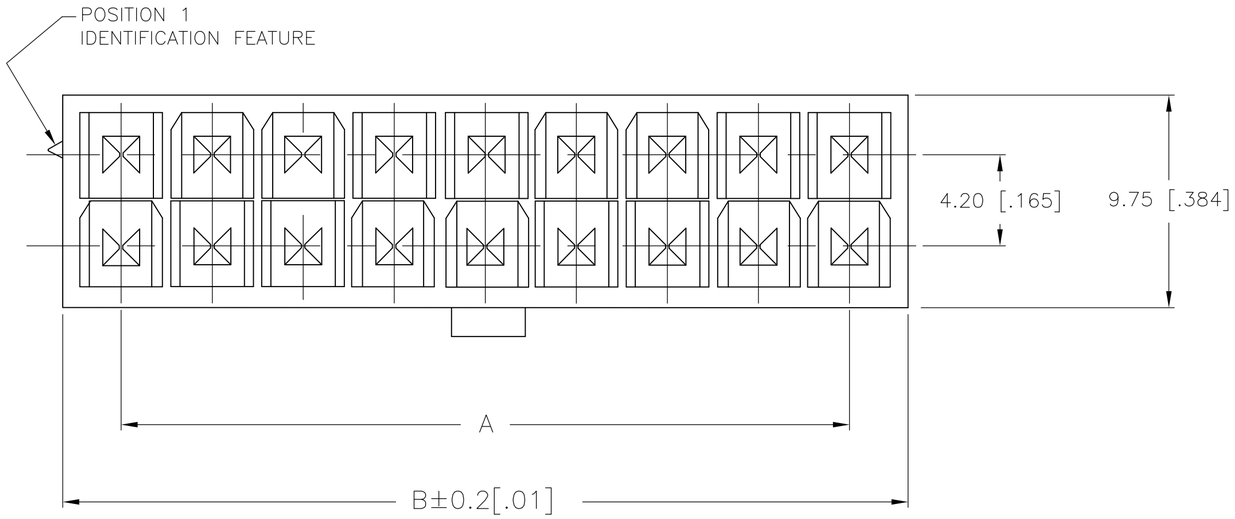

1 MATERIAL: HOUSING: NYLON.
CONTACTS: BRASS, TIN-PLATED.

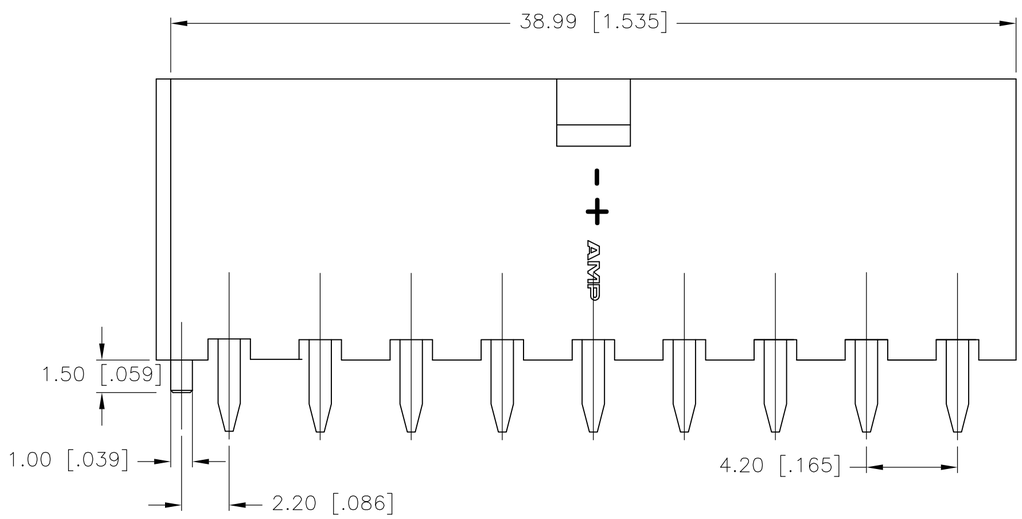

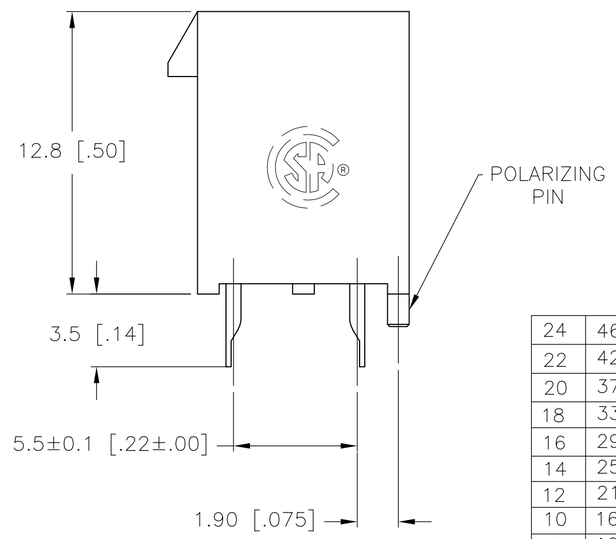

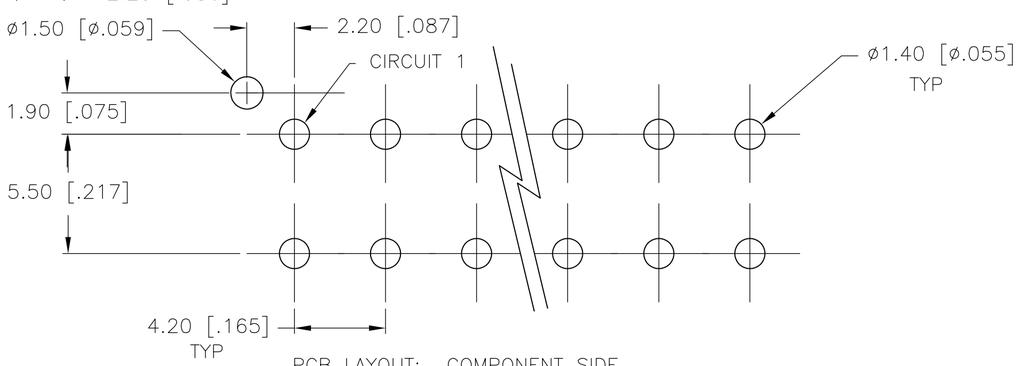

PCB LAYOUT: COMPONENT SIDE
RECOMMENDED BOARD THICKNESS 1.60 [.063]

POS	A	B±0.2[.01]	PART NUMBER
24	46.2±0.2 [1.82±.01]	51.6 [2.03]	2-1586374-4
22	42.0±0.2 [1.65±.01]	47.4 [1.87]	2-1586374-2
20	37.8±0.2 [1.49±.01]	43.2 [1.70]	2-1586374-0
18	33.6±0.2 [1.32±.01]	39.0 [1.54]	1-1586374-8
16	29.4±0.2 [1.16±.01]	34.8 [1.37]	1-1586374-6
14	25.2±0.2 [.99±.01]	30.6 [1.21]	1-1586374-4
12	21.0±0.2 [.83±.01]	26.4 [1.04]	1-1586374-2
10	16.8±0.1 [.66±.00]	22.2 [.87]	1-1586374-0
8	12.6±0.1 [.50±.00]	18.0 [.71]	1586374-8
6	8.4±0.1 [.33±.00]	13.8 [.54]	1586374-6
4	4.2±0.1 [.17±.00]	9.6 [.38]	1586374-4
2	N/A	5.4 [.21]	1586374-2

1-1586374-8 SHOWN

THIS DRAWING IS A CONTROLLED DOCUMENT.

DIMENSIONS: mm [INCHES]

TOLERANCES UNLESS OTHERWISE SPECIFIED:
0 PLC ±
1 PLC ±
2 PLC ± 0.5 [.02]
3 PLC ± 0.25 [.010]
4 PLC ± 0.150 [0059]
ANGLES ±

MATERIAL 1
FINISH

METRIC

DWN S. HOOVER 29-MAR-2004
CHK D. COLEY 29-MAR-2004
APVD D. COLEY 29-MAR-2004
PRODUCT SPEC
APPLICATION SPEC
WEIGHT

Tyco Electronics
Tyco Electronics Corporation
Harrisburg, PA 17105-3608

NAME
VERTICAL HEADER WITHOUT PEGS,
WITH DRAIN HOLES
VAL-U-LOK(TM)

SIZE	CAGE CODE	DRAWING NO	RESTRICTED TO
A2	00779	C-1586374	—

CUSTOMER DRAWING | SCALE 5:1 | SHEET 1 OF 1 | REV B

1586374

Общество с ограниченной ответственностью «МосЧип» ИНН 7719860671 / КПП 771901001
Адрес: 105318, г.Москва, ул.Щербаковская д.3, офис 1107

Данный компонент на территории Российской Федерации

Вы можете приобрести в компании MosChip.

Для оперативного оформления запроса Вам необходимо перейти по данной ссылке:

http://moschip.ru/get-element

Вы можете разместить у нас заказ для любого Вашего проекта, будь то серийное производство или разработка единичного прибора.

В нашем ассортименте представлены ведущие мировые производители активных и пассивных электронных компонентов.

Нашей специализацией является поставка электронной компонентной базы двойного назначения, продукции таких производителей как XILINX, Intel (ex.ALTERA), Vicor, Microchip, Texas Instruments, Analog Devices, Mini-Circuits, Amphenol, Glenair.

Сотрудничество с глобальными дистрибьюторами электронных компонентов, предоставляет возможность заказывать и получать с международных складов практически любой перечень компонентов в оптимальные для Вас сроки.

На всех этапах разработки и производства наши партнеры могут получить квалифицированную поддержку опытных инженеров.

Система менеджмента качества компании отвечает требованиям в соответствии с ГОСТ Р ИСО 9001, ГОСТ РВ 0015-002 и ЭС РД 009

Офис по работе с юридическими лицами:

105318, г.Москва, ул.Щербаковская д.3, офис 1107, 1118, ДЦ «Щербаковский»

Телефон: +7 495 668-12-70 (многоканальный)

Факс: +7 495 668-12-70 (доб.304)

E-mail: info@moschip.ru

Skype отдела продаж:
moschip.ru
moschip.ru_4
moschip.ru_6
moschip.ru_9