DRAWING MADE IN THIRD ANGLE PROJECTION

566269-1 ⇔ 566269-1

/home/us016926/DMTECmod

PART NUMBER	REV	FIRST USED
566269-1	N	1-471273-2

△1 RECOMMENDED SPARE PARTS.

△2 ITEMS NOT SHOWN.

△3 SUPPLY WITH ITEM 72

4. CONTACT TERMINAL PRODUCT ENGINEERING FOR CRIMP HEIGHTS FOR SPECIFIC WIRE COMBINATIONS.

△5 FOR SET-UP ONLY.

△6 SUPPLIED WITH ITEM 71.

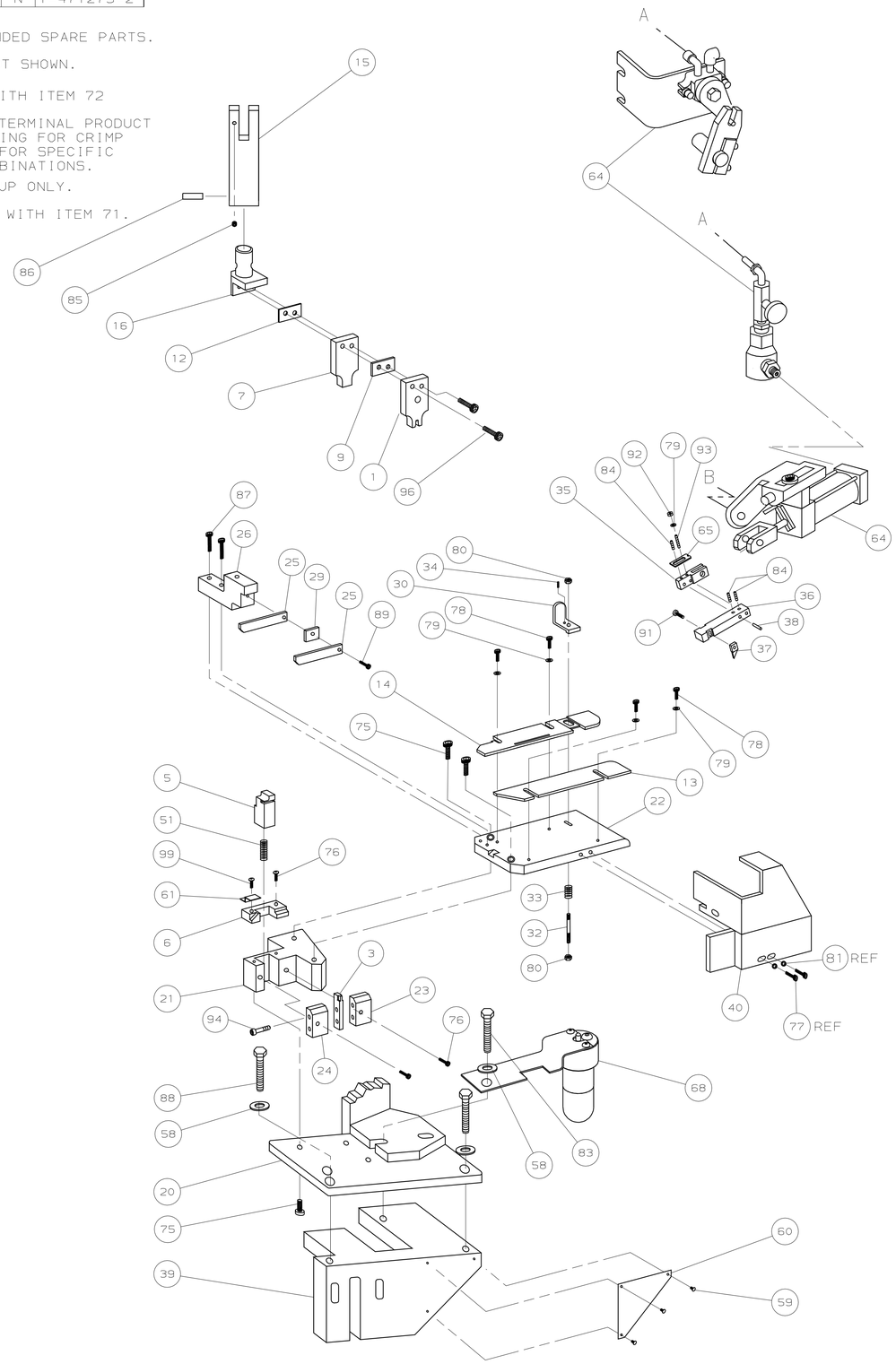

TERMINAL NAME: SPLICE		
		62754
TERM APPL SPEC 114-2088		

CRIMPING DATA	
CRIMP HEIGHT	WIRE SIZE
.115	(4)16 △5
.132	(2)12
-	-
-	-

CRIMP	SIZE	TYPE	RANGE
WIRE	.300	F	10,400-22,900 CMA
INSUL	-	-	-

FEED	APPL INST	SET UP GAGE	LAYOUT
.908	408-8012	-	-

WIRE STRIP LENGTH .360-.400

-1	U/M	DWG SIZE	PART NO	DESCRIPTION	ITEM NO
				-	129
				-	128
				-	127
				-	126
				-	125
				-	124
				-	123
				-	
				-	121
				-	120
				-	119
				-	118
				-	117
				-	116
				-	115
				-	114
				-	113
				-	112
				-	111
				-	110
				-	109
				-	108
				-	107
				-	106
				-	105
				-	104
				-	103
				-	102
				-	101
				-	100
				-	99
△6 △2	2	-	A	3-21001-3	SCR, SHC, 3/8-16 X .75	98
△6 △2	2	-	A	3-21001-9	SCR, SHC, 3/8-16 X 2.00	97
	2	-	A	21001-7	SCR, SHC 1/4-20 X .25	96
△3	2	-	A	1-21001-0	SCR, SHC, 1/4-20 X 200	95
	2	-	A	3-21000-1	SCR, SHC 8-32 X 1.00	94
	1	-	A	4-21006-4	SCR, SET, 8-32 X .50	93
	1	-	A	21018-6	NUT, JAM, 8-32	92
	1	-	A	2-21000-5	SCR, SHC, 8-32 X .25	91
△2	2	-	A	21001-6	SCR, SHC, 1/4-20 X 1.00	90
	1	-	A	2-21000-9	SCR, SHC 8-32 X .75	89
	2	-	A	3-21015-1	SCR, HEX HD, 3/8-16 X 1.00	88
	2	-	A	3-21000-1	SCR, SHC, 8-32 X 1.00	87
	1	-	A	7-21029-0	PIN, SLT SPR, ø.312 X 1.62	86
	1	-	A	2-21549-3	SCR, SOC SET, 1/4-20 X .25	85
	3	-	A	3-21006-8	SCR, SOC SET 8-32 X .125	84
	1	-	A	3-21015-3	SCR, HEX HD, 3/8-16 X 1.50	83
						82
	REF	-	A	21055-6	WASHER, FLAT, #8	81
	1	-	A	21021-4	NUT, HEX, S/L 10-32	80
	5	-	A	21055-6	WASHER, FLAT, #8	79
	4	-	A	2-21000-6	SCR, SHC, 8-32 X .38	78
	REF	-	A	2-21000-6	SCR, SHC, 8-32 X .38	77
	4	-	A	3-21000-5	SCR, SHC, 10-32 X .50	76
	5	-	A	21001-3	SCR, SHC, 1/4-20 X .62	75
	-	-	-	-	-	74

REVISION OF EACH ASSY NO (WHEN BLANK, USE DWG REVISION)

PARTS LIST

-1	U/M	DWG SIZE	PART NO	DESCRIPTION	ITEM NO
-	-	-	-	-	73
△2 1	-	B	465319-2	EXTENSION BASE 30°	72
△2 1	-	A	453602-1	MOUNT BRACKET ASSY 30°	71
-	-	-	-	-	70
					69
1	-	C	465184-8	LUBRICATOR ASSY	68
-	-	-	-	-	67
-	-	-	-	-	66
1	-	A	374999	TENSION ADJ PLATE	65
1	-	D	1-690021-3	AIR FEED ASSY	64
-	-	-	-	-	63
-	-	-	-	-	62
1	-	-	455443-2	DEFLECTOR, CHIP	61
1	-	B	452373-1	PLATE, IDENTIFICATION	60
3	-	A	21017-6	SCR, RH DRIVE	59
3	-	A	371178	WASHER	58
-	-	-	-	-	57
-	-	-	-	-	56
-	-	-	-	-	55
					54
					53
-	-	-	-	-	52
1	-	B	387083	SPRING,SHEAR	51
-	-	-	-	-	50
-	-	-	-	-	49
-	-	-	-	-	48
-	-	-	-	-	47
-	-	-	-	-	46
-	-	-	-	-	45
-	-	-	-	-	44
-	-	-	-	-	43
					42
					41
1	-	D	1-461028-9	GUARD	40
1	-	C	570238	BASE CASTING	39
2	-	B	1-21030-5	FEED FINGER DOWEL PIN	38
1	-	A	811645-1	TIP,FEED FINGER	37
1	-	-	811644-1	FEED FINGER	36
1	-	A	810131	HOLDER,FEED FINGER	35
1	-	A	2-21006-9	SCR, STOCK DRAG, 6-32 X .25	34
1	-	A	373469	SPRING,STOCK DRAG	33
1	-	A	370573	STUD,STOCK DRAG	32
1	-	A	21018-5	NUT,HEX 6-32	31
1	-	B	387650-4	STOCK DRAG	30
1	-	A	692968-6	STRIPPER SPACER	29
					28
					27
1	-	A	692875-4	MOUNT,STRIPPER	26
2	-	A	811266-5	STRIPPER	25
1	-	A	811839-6	AUX ANVIL HOLDER	24
1	-	A	811838-7	ANVIL HOLDER	23
1	-	B	692187-1	PLATE,STRIP GUIDE	22
1	-	C	565076-1	BLOCK,BASE	21
1	-	B	465317-1	PLATE,BASE	20
					19
					18
					17
1	-	C	465325-1	HOLDER,TOOL	16
1	-	B	471167	RAM	15
1	-	B	812767-1	STRIP GUIDE,REAR	14
1	-	B	465320-5	STRIP GUIDE,FRONT	13
1	-	-	854652-8	CRIMP SPACER	12
					11
					10
1	-	C	370570	SPACER	9
					8
1	-	A	456172-4	SHEAR DEP	7
△1 1	-	A	811239-1	PLATE,SHEAR	6
△1 1	-	B	465324-4	SHEAR,FLOATING	5
					4
△1 1	-	B	1-689722-0	ANVIL	3
					2
△1 1	-	C	453930-4	CRIMPER,WIRE	1

REVISION OF EACH ASSY NO (WHEN BLANK, USE DWG REVISION)

QTY REQD PER ASSY

PARTS LIST

P	F	LTR	REVISION RECORD	APP	DATE
		N	ECR-06-011727	TE	5-06
		M	ECN 0150-1026-03	TE	9-03
		L	ECN 0150-0779-03	TE	7-03
		K1	ECN 0150-0334-03	TE	3-03
		K	ECN 0150-1386-02	TE	10-02
		J	ECN 0150-0371-01	TE	4-01
		H	0150-6115-95	CE	5-95
		G	0150-5661-94	CE	8-94

DIMENSIONS IN INCHES.
DO NOT SCALE PRINT.
TOLERANCES UNLESS OTHERWISE SPECIFIED:
2 PLC DEC ±-
3 PLC DEC ±-
4 PLC DEC ±-
ANGLES ± -
SURF TEXTURE: √
REMOVE BURRS, BREAK SHARP EDGES R.015 MAX

MATL	HT TR	FIN
-	-	-
-	-	-

DR D.SALTZER 8-30-94 | APP T.BEDDICK 8-30-94
CHK C ERISMAN 8-30-94 | REL B. MORGAN 8-30-94

AMP Incorporated, Harrisburg, PA 17105-3608

NAME: STD APPLICATOR (30 DEG ROT SPLICE)
MACHINE REF: STD APPL
SCALE: 1:4 | D | DWG NO: 566269-1 | SHEET: 1 OF 1 | REV: N

CAGE CODE: 00779 | CUSTOMER AND ASSEMBLY DRAWING | RESTRICTED TO: -

THIS DRAWING IS A CONTROLLED DOCUMENT.
RELEASED FOR PUBLICATION JUN 26, 1999
© COPYRIGHT 1999 BY AMP INCORPORATED. ALL RIGHTS RESERVED.

LOC A | DIST 4

Общество с ограниченной ответственностью «МосЧип» ИНН 7719860671 / КПП 771901001
Адрес: 105318, г.Москва, ул.Щербаковская д.3, офис 1107

Данный компонент на территории Российской Федерации

Вы можете приобрести в компании MosChip.

Для оперативного оформления запроса Вам необходимо перейти по данной ссылке:

http://moschip.ru/get-element

Вы можете разместить у нас заказ для любого Вашего проекта, будь то серийное производство или разработка единичного прибора.

В нашем ассортименте представлены ведущие мировые производители активных и пассивных электронных компонентов.

Нашей специализацией является поставка электронной компонентной базы двойного назначения, продукции таких производителей как XILINX, Intel (ex.ALTERA), Vicor, Microchip, Texas Instruments, Analog Devices, Mini-Circuits, Amphenol, Glenair.

Сотрудничество с глобальными дистрибьюторами электронных компонентов, предоставляет возможность заказывать и получать с международных складов практически любой перечень компонентов в оптимальные для Вас сроки.

На всех этапах разработки и производства наши партнеры могут получить квалифицированную поддержку опытных инженеров.

Система менеджмента качества компании отвечает требованиям в соответствии с ГОСТ Р ИСО 9001, ГОСТ РВ 0015-002 и ЭС РД 009

Офис по работе с юридическими лицами:

105318, г.Москва, ул.Щербаковская д.3, офис 1107, 1118, ДЦ «Щербаковский»

Телефон: +7 495 668-12-70 (многоканальный)

Факс: +7 495 668-12-70 (доб.304)

E-mail: info@moschip.ru

Skype отдела продаж:
moschip.ru
moschip.ru_4
moschip.ru_6
moschip.ru_9